BESSEY Upínací technika a technika stříhání

Souhrnný katalog 2017/2018

BESSEY®

Prostě lepší.

Novinky 2017

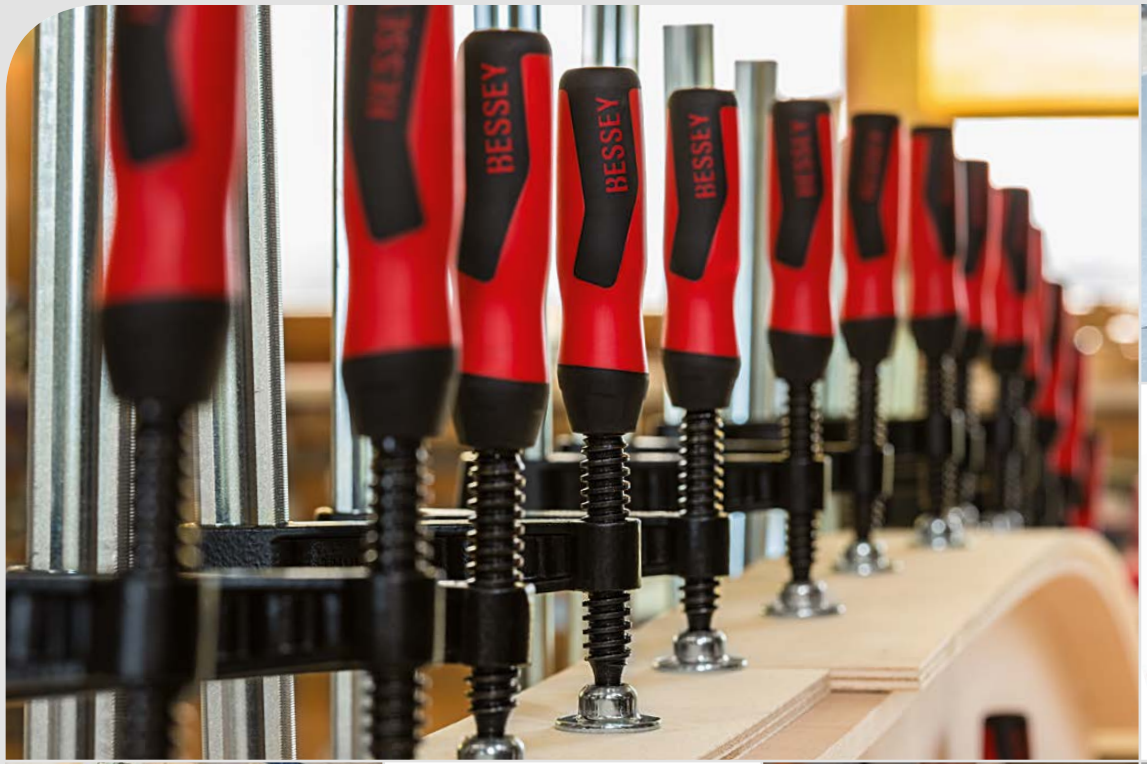





Stropní a montážní podpěra

Straně 120 - 121















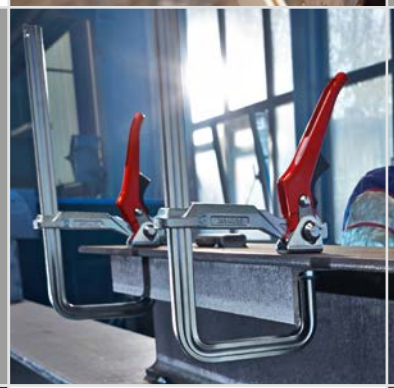











Upínací prvky na dílenské stoly

Straně 113 - 115



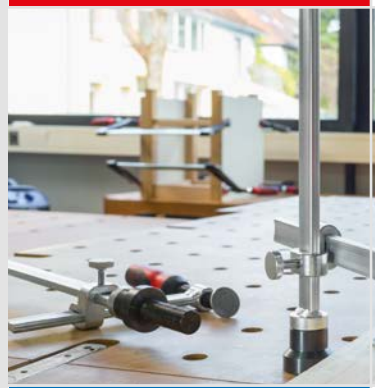



Drátěný závěsný box

Straně 152



Parametry značkových výrobků BESSEY

Jednotlivé parametry značkových výrobků BESSEY poznáte podle přiřazených symbolů. Zde uvádíme souhrnný přehled:

Všeobecně

№ Objednací číslo.

Hmotnost

Jednotka balení

V1 – V3 = slevové kategorie upínací techniky
V4 – V6 = slevové kategorie stříhací techniky

Prosíme Vás, abyste objednávali po celých baleních.

Vývojové oddělení firmy BESSEY si vyhrazuje právo na technické změny.
Neručíme za tiskové chyby.

Při práci s nářadím dbejte všech bezpečnostních předpisů. Jeli k výrobku přiložen návod, respektujte uvedený pracovní postup, bezpečnostní pokyny a všechny další instrukce. Používejte ochranné pomůcky. Veďte prosím v patrnosti, že při porušení těchto zásad výrobce nezodpovídá za případné úrazy ani za případné škody na majetku.

Upínací technika

dřevo

ocel

plasty

sklo

←a→ rozpětí

←b→ vyložení

←x→ vodicí profilovaná tyč

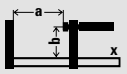

průměr

úhel

otvor

upínací síla

šířka čelisti

výška čelisti

délka čelisti

max. intenzita proudu

otvor pro upevnovací šroub

Technika dělení materiálů

←a→ celková délka

←b→ délka břitu

max. Síla plechu (600 N/mm²)

Trvanlivost

HSS-TIN min. 65 HRC

HSS min. 65 HRC

speciální ušlechtilá ocel min. 61 HRC

ušlechtilá ocel min. 59 HRC

jakostní ocel min. 56 HRC

Pro běžné rovné střihy a vystřihování tvarů vpravo

Pro běžné rovné střihy a vystřihování tvarů vlevo

Krátké rovné střihy a vystřihování drobných tvarů vpravo

Krátké rovné střihy a vystřihování drobných tvarů vlevo

Krátké přímé a dlouhé tvarové střihy pravé nebo levé

Pro běžné rovné střihy

Krátké rovné střihy a výřezy

Kruhové střihy

L = levostřižné provedení (viz též stránku 130)
SB = samoobslužné prodejní balení

Na požádání lze dodat běžné nůžky se sklápěcí pružinou

Bezpečnostní pokyny a instrukce k použití:

Obecné informace:

- Ruční nářadí používejte pouze v souladu s určeným účelem! Je-li k výrobku přiložen návod k použití, řiďte se jeho obsahem.
- Nikdy neprovádějte žádné změny ani úpravy na nářadí! Nářadí musí být použito pouze v originálním stavu. V případě nutnosti použijte pouze originální náhradní díly. Výjimky: Odborné ostření řezných nástrojů!
- Nikdy nepracujte s nářadím, které je poškozené! Poškozené nářadí je nutné okamžitě nahradit jiným nářadím!
- Na rukojeti nesmí být stopy po oleji či mazivu!
- Ochranné brýle používejte při všech pracích, u nichž může dojít ke vzniku třísek nebo prasknutí dílů.
- Podle typu práce použijte k ochraně rukou pracovní nebo montážní rukavice!
- Pečujte o bezpečný stav nářadí tím, že zvolíte bezpečné místo k jeho uložení! Používejte bezpečnostní obuv!
- Musí být dodržovány pokyny týkající se údržby nářadí a nástrojů. Protože jedině pravidelná údržba nářadí a nástrojů je zárukou toho, že bude použití nářadí a nástrojů v souladu s předpisy. Pokyny týkající se údržby nářadí a nástrojů najdete na webové stránce www.bessey.de!
- Kromě toho platí příslušné bezpečnostní předpisy různých institucí, např. předpisy oborových svazů, pokyny zaměstnavatele a zákonem stanovené předpisy příslušné země.

Upínací nářadí:

- Upínací nářadí není určeno pro zavěšovaní břemen, jejich posouvání nebo transportování.
- Ke zvýšení upínací nebo střižné síly se nesmí používat žádné nástavce a prodloužení (například trubky). Výjimkou jsou těžké šroubové svěrky, opatřené na konci závitového vřetene šestihranem pro nasazení kliče nebo ráčny s nástrčným nástavcem.
- Nesprávné použití může mít za následek ublížení na zdraví nebo škody na majetku.
- Nikdy neprovádějte žádné změny či úpravy na upínacím nářadí a používejte je pouze v originálním stavu. V případě nutnosti použijte pouze originální náhradní díly.

Nůžky a nože:

- Nůžky mohou být používány pouze ke stříhání materiálu, na který jsou určeny. U nůžek na plech je rozhodující síla a tvrdost materiálu. Nůžky na plech nejsou určeny ke stříhání profilů kruhového nebo hranatého průřezu, drátů ani hřebíků.
- Řezné nástroje se smí používat pouze ručně bez použití jakýchkoliv dalších pomůcek.
- Při práci používejte ochranné brýle a rukavice, odříznuté části mohou poranit řemeslníky a okolostojící osoby.
- Nesprávné použití může mít za následek ublížení na zdraví nebo škody na majetku.
- Před započetím prací na elektrických zařízeních je nutné nejdříve přerušit spojení se zdrojem elektrického proudu. Jinak by mohlo dojít k zasažení elektrickým proudem.
- Řezné nástroje odkládejte vždy se zavřenými břity na dobře viditelném místě. A vždy rukojetí k sobě!
- Řezné nástroje ukládejte odděleně od ostatních nástrojů! Ochráníte tím břity i své prsty!
- Řezné nástroje je nutné pravidelně ostřit! U tupých řezných nástrojů je jednak vyšší riziko poranění, jednak je nutné na stejný řezný výkon vynaložit větší sílu.

Kleště:

- Při práci používejte ochranné brýle a rukavice. Odříznuté části mohou poranit řemeslníky a okolostojící osoby.
- Před započetím prací na elektrických zařízeních je nutné nejdříve přerušit spojení se zdrojem elektrického proudu. Jinak by mohlo dojít k zasažení elektrickým proudem.
- Nůžky nepoužívejte jako kladivo!
- Kontrolujte čelisti nůžek jestli nejsou opotřebované! Může dojít ke sklouznutí opotřebovaných čelistí a následkem toho pak k poranění.
- Skřipcové kleště jsou určeny pouze ke krátkodobému upevnění obrobků!

Všeobecné informace o produktu:

1. Firma BESSEY si vyhrazuje právo kdykoliv provést změnu v technických specifikacích produktu. Je možné, že některé specifikace produktu budou region od regionu odlišné, a to proto, aby vyhovovaly mezinárodnímu trhu.
2. Všechny fotografie vytvořené firmou BESSEY znázorňující použití nástrojů BESSEY mají posloužit výhradně jen pro dotvoření představy o tom, jak daný nástroj patřičně použít. Cílem bylo produkty názorně předvést, a proto není na některých fotografiích vidět ochranné pomůcky, jako např. oděv, obuv, rukavice. To ovšem nikterak nezbavuje zákazníka povinnosti používat při práci s upínacím nářadím a řeznými nástroji BESSEY náležitý ochranný oděv.







Variabilní upínače s kloubovou pákou STC

Až 5 x rychlejší upínání

Straně 74 - 83







Rejstřík

12-21 Šroubově svěrky z temperované litiny


Šroubová svěrka z temperované litiny **TG**
– se dvoukomponentní rukojeť
– s osvědčenou dřevěnou rukojetí
– s kolíkovou rukojetí


Šroubová ztužidlo z temperované litiny **TGK**
– se dvoukomponentní rukojeť
– s osvědčenou dřevěnou rukojetí
– s kolíkovou rukojetí


Proužky ochranných čepiček **SKS**


Šroubová svěrka z temperované litiny **TPN**
– se dvoukomponentní rukojeť
– s osvědčenou dřevěnou rukojetí


Šroubová ztužidlo z temperované litiny **TKPN**
– s osvědčenou dřevěnou rukojetí


Šroubová svěrka z temperované litiny **TGRC**
– s osvědčenou dřevěnou rukojetí
– s kolíkovou rukojetí


Šroubová ztužidlo z temperované litiny **TGKR**
– s osvědčenou dřevěnou rukojetí


Dolní šroubová svěrka **TGNT**
– s osvědčenou dřevěnou rukojetí
– s kolíkovou rukojetí

22-29 Celoocelové šroubové svěrky


Celoocelové šroubová svěrka **GZ**
– se dvoukomponentní rukojeť
– s osvědčenou dřevěnou rukojetí
– s kolíkovou rukojet


Celoocelové šroubová svěrka classiX **GS**
– s osvědčenou dřevěnou rukojetí
– s kolíkovou rukojet


Šroubová svěrka OMEGA **GMZ**
– se dvoukomponentní rukojeť
– s kolíkovou rukojetí


Proužky ochranných čepiček **SKS**

31-33 Pákové svěrky


Páková svěrka **GH**


Páková svěrka **SGHS**, těžká


Celoocelová páková classiX **GSH**

34-39 Vysokovýkonné svěrky


Zámečnická svěrka **SLM**


Vysokovýkonná svěrka **SGM**


Vysokovýkonná svěrka **SGTM**, velké vyložení


Vysokovýkonná svěrka **STBM**, těžká


Vysokovýkonná svěrka **STBS**, mimořádně těžká


Vysokovýkonná svěrka **STBVC**, mimořádně těžká


Speciální přítlačné desky ze spékané oceli


Zámečnická svěrka classiX **GSL**
Vysokovýkonná svěrka classiX **GSM**

40-41 KombiKlamp


KombiKlamp **SG-VAD**

42-45 U svěrky


U svěrka **GUZ, SGU, STBU**


Páková svěrka ve tvaru U **GUH**


Speciální přítlačné desky ze spékané oceli

46-47 Svěrka s manipulačním ramenem


Svěrka s manipulačním ramenem **GRA**
Tlačný trn **GRD**

48-51 Variabilní šroubové svěrky


Variabilní vysoce výkonná svěrka
– kompletní sada
SLV / GSV


Speciální přítlačné desky ze spékané oceli


Vodící lišta v konstrukční velikosti **SLV / GSV**


Kompletní kluzná ramena pro konstrukční velikost **SLV / GSV**

52-53 Šroubově svěrky


Šroubová svěrka **VC, SC, CDF-C**

54-56 Skřipcové kleště


Paralelní skřipcové kleště **GRZ**

Rejstřík


Skřipcové kleště **GRZC**


Variogrip **GRZV**


Trubkové skřipcové kleště **GRZRO**

56 **Pólové svářečské svěrky**


Pólová svářečská svěrka **LP, TP, TGP**


Pólová svářečská svěrka **CP**

57 **Příslušenství**


Přestavitelný upínací nástavec **VAD**


Sada trubkového upináku **RO**

58-59 **Kovový úhlový upínák**


Kovový úhlový upínák **WSM**
Sada svářecích upínaů **SM 10**

60-67 **Upínací prvky pro svářecí stoly**


Upínací prvek
– s variabilním vyložením **TWV**
– s pevným vyložením **TWV**


Upínací prvek **TWM28** se speciální přítlačnou destičkou


Speciální přítlačné desky ze spékané oceli


Upínací prvek pro svářecí stoly s upínacím ramenem **TW28GRS**


Upínací nástavec na stoly Vario **TWVAD**


Příslušenství:
Nástavec **TWA-STC** pro kloubové upínače
Prodloužení **TWX**
Výkyvný adapter **TW28AV**
Závěs **TW28HO**

68-73 **Upínák na pracovní stůl stroje**


Upínák na pracovní stůl stroje **BAS-C, BAS-CB**


Upínací patice **BASO**

Kolíkový klíč **BASKN**


Upínák na pracovní stůl stroje **BS**


Upínač podávacího ramene **GRS**


Upínák na pracovní stůl stroje **BSG**

74-83 **Variabilní upínače s kloubovou pákou**


Vertikální upínač **STC-VH**
– a vodorovnou upínací deskou


Vodorovný upínač **STC-HH, -HV, -HA**
– a vodorovnou upínací deskou
– a svislou upínací deskou
– a úhlovou upínací deskou


Upínač **STC-IHH, -IHA** posuvnou tyčí
– a vodorovnou upínací deskou
– a úhlovou upínací deskou


Variabilní upínače – prodejní souprava **STC-D**

84-89 **Korpusové svěrky a ploché upínky**


Korpusová svěrka REVO **KRE, KREV**

Příslušenství:
Variabilní horní díl **KRE-VO**
Adaptér **KR-AS**
Sada stahováků na rámové kontrukce **KP**
Prodloužení **KBX**


UniKlamp **UK**


Plošný upínač **FK**


Korpusový upínač **KS**

90-93 **Jednoruční svěrky**


Jednoruční svěrka **EHZ**
– s dvoukomponentní rukojetí


DuoKlamp **DUO**


Jednoruční svěrka **EZS / EZ**

94-95 **Krokvová svěrka**


Krokvová svěrka **SPZ**

Speciální přítlačné desky ze spékané oceli

96-103 **Lehké svěrky**


Svorka KliKlamp **KLI**


Šroubová svěrka z lehkého kovu **LMU**
Šroubová svěrka z tlakové litiny **LM**

Rejstřík


Dřevěná klemmy **HKL**


Hliníkové minisvěrky v sáčku **AM**


Paralelní šroubová svěrka **PA**


Šroubový svěrák **S 10**
Stolní svorka **TK**


Celoocelové stolní svěrky **GTR**
Celoocelové pákové stolní svěrky **GTRH**

104-105 Pérové svěrky


VarioClippix **XV**
Clippix **XC**
Clippix **XCL**,
dlouhá a špičatá

106-107 Napínač pásky


Napínač pásky
BAN 700, BAN 400
Přestavitelný růžky **BVE**

108-109 Úhlový a pokosový upínák


Úhlový upínák
WS 3, WS 6, WS 1


Pokosový upínací systém **MCX**

110-112 Hranové svěrky


Jednoruční hranová svěrka **EKT**


Zpevňovač hran
Kantenfix **KF**


Hranová svěrka **KT**


Hranová svěrka C
KT, CKT


Nosič desek **KFP**

113-115 Upínací prvky na dílenské pracovní stoly

NOVÉ


Adaptér **TW16AW**


Upínací prvek s variabilním vyložením **TWV16**


Upínací prvek s pevným vyložením **TW16**

116-119 Nástroje pro montáže dveřních zárubní a oken


Výztuha dveřní zárubně
TU, TMS


Nástavec rozpěrné výztuhy dveřní zárubně
TUX


Směrová svěrka dveřní zárubně **TFM, WTR**


Okenní směrová svěrka
FRK


Dveřní upínák
TAN, TB

119 Sada pro upnutí trubkových šroubových svěrek


Sada pro upnutí trubkových šroubových svěrek
BPC

NOVÉ

120-121 Stropní a montážní podpěra


Stropní a montážní podpěra **ST**

122-123 Speciální pokládací nástroje


Distanční držák **AV2**


Distanční držák **PVA**


Svěrka na pokládku parketu **PVZ**


Upínací a pokládací pomůcka **SVH, SVG**

124-125 Upínač desek

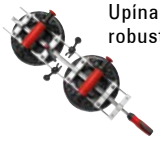
Upínač desek **PS 130**, robustní a silný


Upínač desek **PS 55**

126-127 Prodejní pomůcky


Vozík na svěrky
ZW, VFW

Rejstřík

132-141 Ruční nůžky na plech s pákovým převodem


Nůžky Ideál nejnovější generace **D39ASS**


Nůžky Ideál **D29ASS-2/D27A/D17A/D08**


Vystřihovací nůžky **D29SS-2/D27**


Průběžné nůžky **D29BSS-2/D27B**


MULTISNIP Longstyle **D22A**


Vystřihovací nůžky **D16/D16L/D16S**


Nůžky Ideál **D15A**

142-145 Vysokovýkonné nůžky s břity HSS


Nůžky Ideál HSS-TiN **D27AH-TiN**


Nůžky Ideál HSS **D27AH**


Vystřihovací nůžky HSS **D407**


Nůžky Ideál HSS **D416**


Zahnuté nůžky na plech HSS **D418**

146-152 Běžné nůžky na plech


Nůžky Ideál **D216/D116**


Nůžky Ideál s neomezeným rozevřením **D216-B-SBSK**


Zahnuté nůžky na plech **D218/D118**


Tvarové a vystřihovací nůžky **D214/D114**


Vystřihovací nůžky **D207/D107**


Kruhové vystřihovací nůžky **D208**


Univerzální nůžky **D206/D106**


Univerzální nůžky se širokým listem čepele **D106A**


Berlínské nůžky **D202/D102**


Anglické nůžky Original-Facon **D159**


Jednobřité nůžky na plech **D146**

NOVÉ


Drátěný závěsný box **DVK, DVK2** bez náplně

153-155 Kombinované nůžky


Kombinované nůžky **D47-2/D48-2/D48A-2**


Kabelové nůžky **D49-2**

Rejstřík



MULTISNIP Master
D51A



Kombinované nůžky
D47/D48/D48A



Kabelové nůžky
D49



Combinox
D50

156-157 Výměnnými čepelemi s multitool a zavírací nože



Zavírací nůž
s výměnnými čepelemi
DBKPH/DBKWH/DBKAH
Náhradními čepelkamin
DBK-T/DBK-H/DBK-L/DBK-A



Nožová souprava
DBKPH



Multifunkční nástroj
DBST

158-159 Zlatnické nůžky a nůžky na tenký plech



Zlatnické nůžky a
nůžky na tenký plech
D70/D71/D72/D73/
D74/D75/D76/D77

160-161 Nůžky pro domácnost a víceúčelové nůžky



Víceúčelové nůžky
D820/D821



Telefonní a kabelové nůžky
D53



Nůžky do dománosti a na šití
D840



Tapetovací nůžky a
nůžky na papír
D851/D853



Pracovní nůžky
D860

162-163 Nůžky na ocelovou pásku



Bezpečnostní nůžky na
ocelovou pásku s pákovým
převodem
D123S



Nůžky na ocelovou pásku
D122N/D122A

164-167 Nářadí pro klempíře



Falcovací kleště
D33/D331/
D34/D341/
D35/D351



Falcovací kleště
D33...P/D331...P/
D34...P/D341...P/
D35...P/D351...P



Falcovací kleště Piccolo
D331-22/D341-22



Klempířské ploché kleště
D301



Klempířské ploché kleště
D311



Falcovací ohýbací kleště
D355



Rohové falcovací kleště
D335



Mačkací falcovací kleště
D336



Okapové utahovací kleště
D36



Ohýbač na žlabové nosníky –
otevřený tvar
D396

BESSEY – historie

Inovace s tradicí

V roce 1889 založil Max BESSEY ve Stuttgartu tažírnu oceli s firemním názvem **BESSEY & Sohn**. Od té doby společnost neustále rozšiřuje nabídku svých produktů a služeb. V polovině třicátých let společnost BESSEY zahájila výrobu ručního upínacího nářadí. Od té doby inovativní sílu společnosti podtrhují četné patenty. Po převzetí tradiční firmy Diener Werkzeugfabrik GmbH v roce 1979 se společnost BESSEY představila na trhu se známou značkou nůžek na plech Erdi.

Ze společnosti BESSEY & Sohn vznikly v roce 2004 dvě společnosti:

- **BESSEY Tool GmbH & Co. KG** se zaměřením na upínací a stříhací techniku a
- **BESSEY Präzisionsstahl GmbH,**

přední německý dodavatel tažených a ušlechtilých ocelí, nezávislý na činnosti předchozí společnosti. Jedinečná pozice společnosti BESSEY, jakožto výrobce nástrojů a souběžně i přesných ocelí, zaručuje rozhodující kvalitativní výhody. Společnost BESSEY Tool odebírá materiál pro namáhané vodicí tyče i vřetena přímo z BESSEY Präzisionsstahl GmbH. Oceli tažené u společnosti BESSEY Präzisionsstahl se vyrábějí a testují s maximální přesností na nejmodernějších zařízeních. Trvale mimořádně vysoká kvalita ocli se tak stává zárukou mimořádné kvality nářadí vyráběného u BESSEY Tool.

„Kdo se přestává zlepšovat, přestává být dobrý."
Podle tohoto hesla zakladatele firmy Maxe Bessey se řídíme dodnes a budeme se řídit i v budoucnosti.

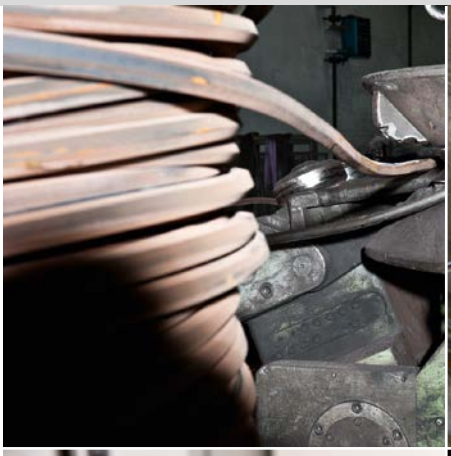

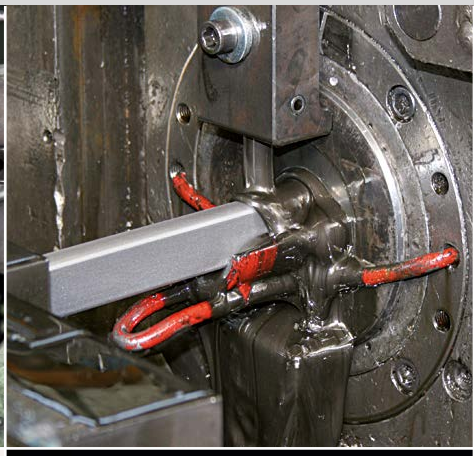

















1889 Max Bessey zakládá ve Stuttgartu tažírnu oceli.

1912 Firmu přebírá jeho synovec Karl Bessey.

1926 Firmu přebírá Dr.-Ing. Eugen Mayer, pod jehož vedením byl výrobní program co do rozměrů i kvality podstatně zdokonalen.

1928 Sňatek mezi Dr.-Ing. Eugen Mayer a Ernou Bessey, vdovou po Karlu Bessey.

1936 Udělení patentů na zcela novou šroubovou svěrku z temperované litiny. Začíná výroba upínacích nástrojů.

1944 Pro výrobu upínacích nástrojů zřízena pobočka v Bietigheimu.

1952 Udělení patentu na celoocelovou svěrku ze zušlechtěné oceli.

1961 Rozšíření závodu v Bietigheimu a zahájení výroby tažené oceli.

1966 Přechod firmy na výkonné společníky Dr. Ernu Fetscher a Dr. Theodora Mayer (dcera a syn Dr. Ing E. Mayera).

Začátek dynamického rozvoje firmy:

- Výroba tažené oceli se zdvojnásobila a rozšířila o výrobu nerezových tažených ocelí.
- Díky novým patentům a inovacím ve spojení s moderním marketingem se společnost BESSEY stává vedoucím výrobcem na světovém trhu s upínacím nářadím.

1971 Nákup sousední strojírenské továrny Aldinger a zvýšení výroby tažené oceli v závodě Stuttgart.

Založení společnosti „BESSEY FILS“ Ve Štrasburgu, z níž v roce 1988 vzniká podnik BESSEY-SER.

1979 Koupě továrny na nůžky Diener v Esslingenu s pobočkou v Solingenu.

1983 Soustředění výroby tažené oceli do nových výrobních hal v závodě Bietigheim a prodej areálu ve Stuttgartu.

1985 Nákup dalšího pozemku v Bietigheimu, mj. včetně areálu památkově chráněné bývalé přádelny česané příze, v níž byla po odborném zrestaurování zahájena výroba nástrojů.

2003 Převzetí odbytového partnera na strategicky důležitém trhu v Severní Americe.

2004 Převzetí značky upínacích nástrojů GROSS STABIL v rámci globální růstové strategie.

2007 Integrace GROSS STABIL TOOL do BESSEY Tool za účelem zvýšení synergického efektu.

2011 Klaus Fuchs se stává výkonným společníkem: Skupina BESSEY je po 11 letech opět řízena vlastníkem.

2014 Oslava 125. výročí firmy.

BESSEY. Prostě lepší.

Lokality BESSEY

Hlavní sídlo společnosti se nachází v blízkosti Stuttgartu na jihozápadě Německa. Od roku 1983 se kompletní vedení, odbyt a výroba přesných ocelí včetně laboratoře a logistiky nacházejí v Bietigheimu-Bissingenu v areálu o rozloze 50.000 m².

Vývoj, výroba, sklad a expedice upínacího a stříhacího nářadí se nachází cca 2 km severně od hlavního závodu, ve dřívějších výrobních halách historické bývalé přádelny česané příze Bietigheim-Bissingen.

Do skupiny BESSEY náleží rovněž BESSEY Tools North America se sídlem v Cambridgi (ON) u Toronta v Kanadě. Jako prodejní a marketingová společnost obsluhuje celý severoamerický trh.













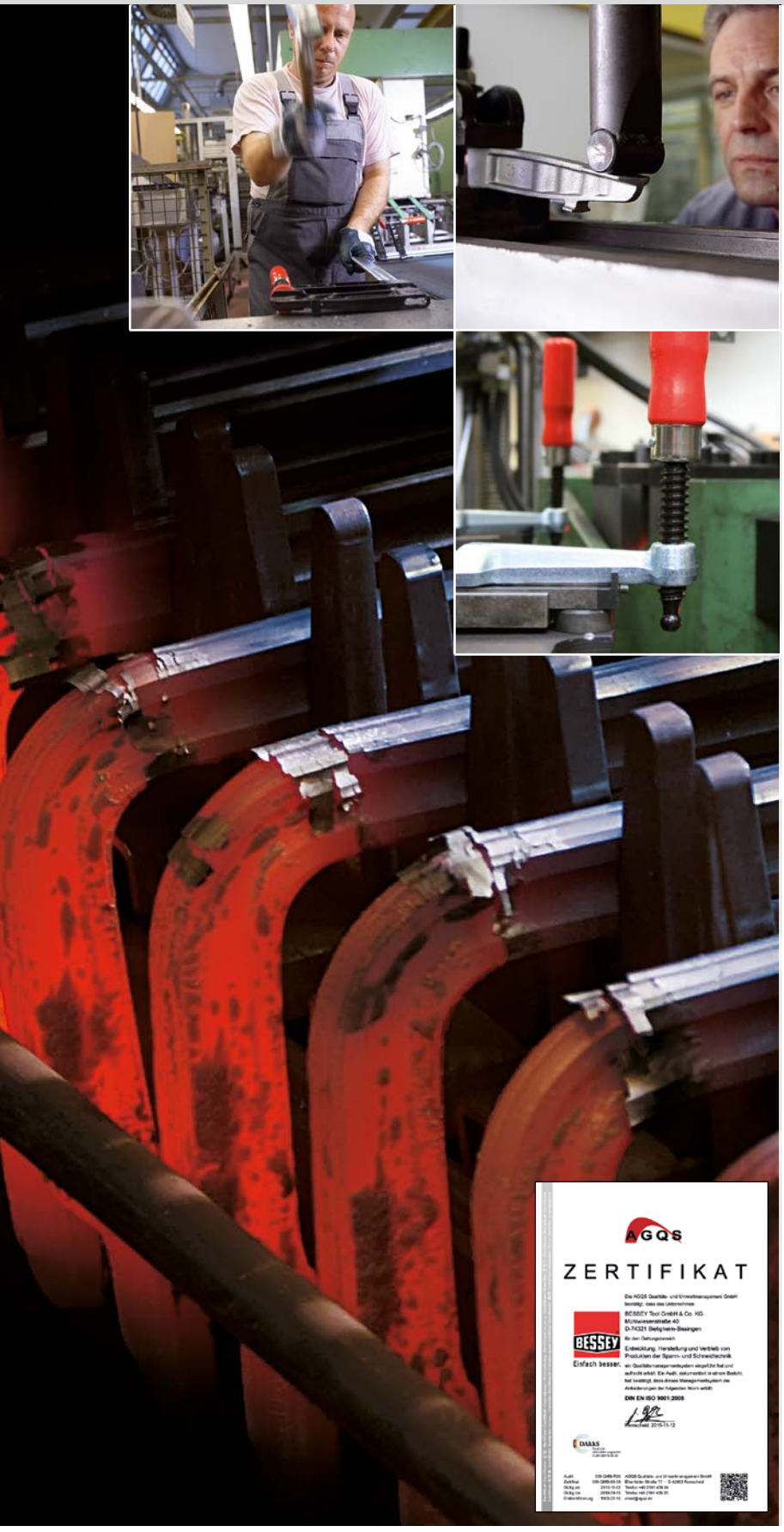

Se společností BESSEY ...

... spoléháte na kvalitu
Přesnost a dlouhá životnost jsou podstatou kvality značky BESSEY. Nástroje se tradičně vyrábějí z nejkvalitnějších materiálů. Tak například ocel pro vodící tyče a vřetena přichází přímo od BESSEY Präzisionsstahl GmbH. Veškeré díly testují nejmodernějšími kontrolními metodami zkušení technici a vývojoví pracovníci.

... spolehněte se na naše inovace
„Kdo se přestává zlepšovat, přestává být dobrý." Podle tohoto hesla zakladatele firmy Maxe Bessey postupujeme dodnes. V centru pozornosti stojí pohodlí a bezpečnost zákazníka. přičemž nejvyšším měřítkem úrovně je snadné používání a ergonomie. Tak na základě nových nápadů vznikají vylepšené i nové produkty, které uživateli ulehčují práci.

... vsaďte na rozmanitost nabídky
Díky dlouholetému know-how konstruktérů a neustálé výměně zkušeností se zákazníky disponuje společnost BESSEY intenzivním povědomím o řešení problémů. Výsledek: Upínací a stříhací nářadí potvrzuje svou kvalitu logem „BESSEY. Prostě lepší." Společnost BESSEY dnes nabízí více než 1600 individuálně upravených produktů, pro speciální způsoby použití. Výrobní program společnosti je nejen mimořádně široký, ale zároveň i hluboce propracovaný.

.... spolehněte se na náš servis
Spolehlivost, důvěra a pocit odpovědnosti jsou výrazem našeho partnerského vztahu k zákazníkům. BESSEY se trvale prezentuje jako firma, která se v nejvyšší možné míře orientuje na servis a je si vědoma svých závazků vůči budoucnosti. Disponujeme předváděcími vozy, podporujeme své obchodní partnery i jejich zákazníky. Pořádáme školení. Usilujeme o dokonalé partnerské vztahy.





Šroubové svěrky z temperované litiny

Pevné a nepružné upnutí



Nezaměnitelný klasik

Často nás kopírují, nikdy nedoženou: Originální šroubové svěrky z temperované litiny firmy BESSEY jsou již od roku 1936 jsou klasikem mezi šroubovými svěrkami. Výrobek je nezaměnitelný díky jedinečné jakostní profilované tuči a charakteristickému ramenu z temperované litiny zesílené žebry. Vestavěná pojistka BESSEY proti skluzu pak dbá o maximální bezpečnost. Proto jsou originální šroubové svěrky z temperované litiny už po desetiletí tak úspěšné. A ideální pro všechna použití, u kterých je potřebné pevné a nepružné upnutí. Přesvědčte se sami!

Šroubové ztužidlo TGK – mimořádně stabilní, speciálně vhodné pro velkou upínací sílu a velká rozpětí.

Dolní upínací šroubová svěrka TGNT – na velké úkoly a vyložení do max. 500 mm.

Šroubové svěrky z temperované litiny





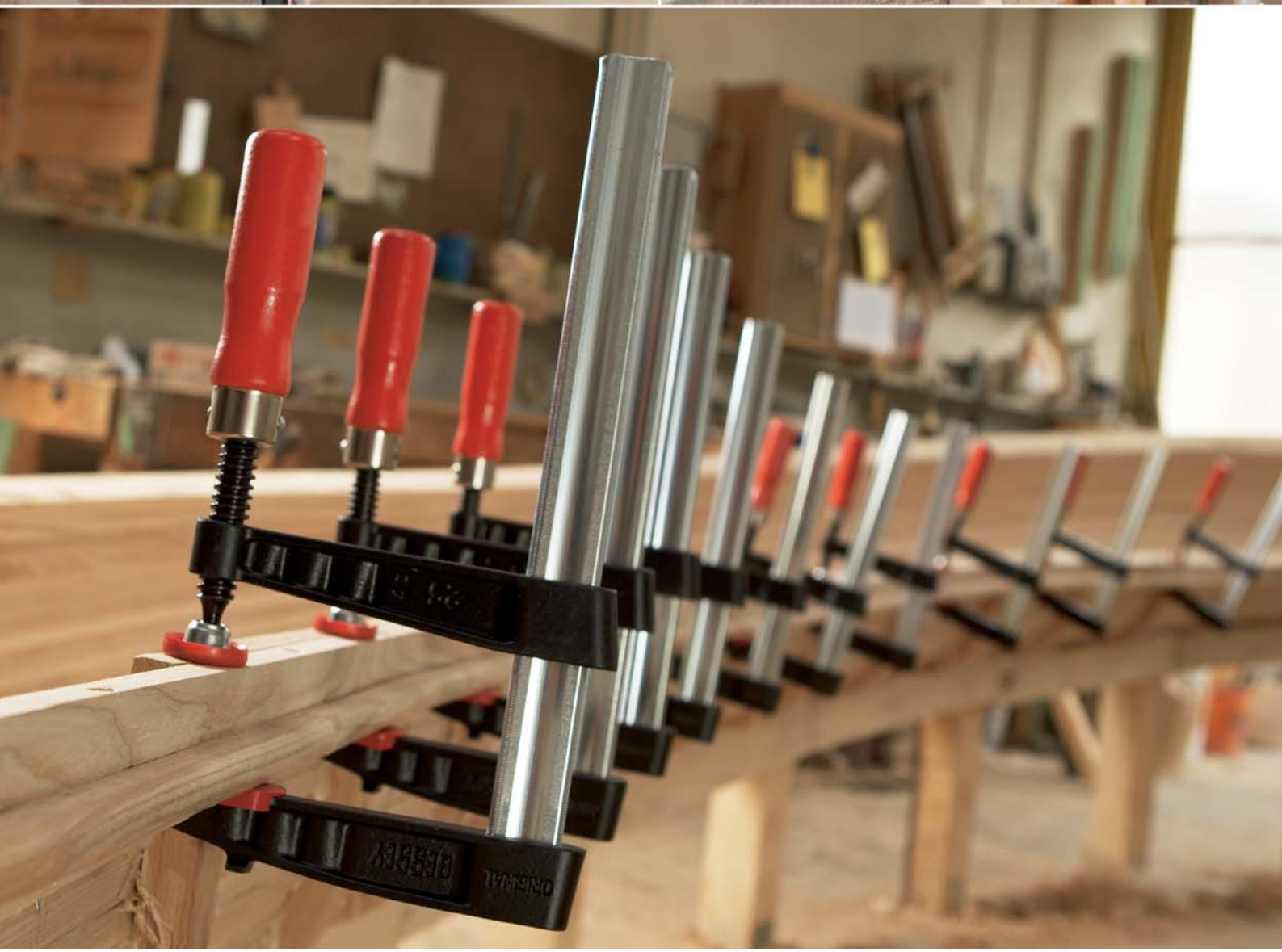

Originální šroubová svěrka z temperované litiny firmy BESSEY

Nejlépe jen originál



Znatelně větší pohodlí

Originální šroubové svěrky BESSEY z temperované litiny můžete obdržet ve třech různých provedeních. Buďto s dvoukomponentní vysoce jakostní rukojetí z umělé hmoty, nebo s osvědčenou dřevěnou rukojetí nebo s robustní kolíkovou rukojetí. Tak budete zvládat své budoucí úkoly a aplikace ještě lépe a pohodlněji. Symetrická rukojeť vyvinutá speciálně pro šroubové svěrky z jakostního dvoukomponentního plastu to umožňuje. I přítlačné destičky, které lze vyměňovat bez použití nástrojů, vnesou do vašeho pracovního dne ještě více pohodlí. Užijte si ten rozdíl!

Výhody na první pohled:

1 **Vestavěná pojistka BESSEY proti uvolnění**
Maximální stabilita sevření je zajištěna originální pojistkou BESSEY proti uvolnění. Závitový kolík umístěný v kluzném rameni zapadá při stažení svěrky do drážek ve vodicí tyči. Tím se účinně zabrání uvolnění nebo sklouznutí sevřené svěrky.

2 **Zesílená ramena z temperované litiny**
Jak horní, tak i dolní rameno je vyrobeno z vysoce kvalitní temperované litiny. Vrstva práškové barvy chrání před korozí a charakteristický zvlněný profil ramene působí jako účinné zesílení proti torzním silám.

3 **Kvalitní profilovaná vodící tyč**
Profilovaná vodící tyč BESSEY z vlastní tažírny je optimalizována pro svěrky. Šestinásobné rýhování pak brání sesmeknutí svěrky.

4 **Výměnná přítlačná destička**
Přítlačnou destičku vřetene, lze velmi snadno, rychle a hlavně bez dalšího nářadí vyměňovat. To přináší ještě více pracovního komfortu.

Šroubové svěrky z temperované litiny



Originální šroubová svěrka z temperované litiny BESSEY TG s dvoukomponentní rukojet

№	←a→	←b→	←x→			
	mm	mm	mm	kg	Ks	V1
TG10-2K	100	50	15 x 5	0,26	10	
TG12-2K	120	60	20 x 5	0,42	10	
TG16-2K	160	80	25 x 6	0,66	10	
TG20B8-2K	200	80	25 x 6	0,77	10	
TG25B8-2K	250	80	25 x 6	0,82	10	
TG30B8-2K	300	80	25 x 6	0,87	10	
TG40B8-2K	400	80	25 x 6	0,97	10	
TG20-2K	200	100	27 x 7	1,06	10	
TG25S10-2K	250	100	27 x 7	1,15	10	
TG30S10-2K	300	100	27 x 7	1,18	10	
TG40S10-2K	400	100	27 x 7	1,33	10	
TG50S10-2K	500	100	27 x 7	1,46	10	
TG25-2K	250	120	29 x 9	1,54	10	
TG30S12-2K	300	120	29 x 9	1,63	10	
TG40S12-2K	400	120	29 x 9	1,78	10	
TG50S12-2K	500	120	29 x 9	2,01	10	
TG60S12-2K	600	120	29 x 9	2,13	5	
TG80S12-2K	800	120	29 x 9	2,46	5	
TG100S12-2K	1000	120	29 x 9	2,83	5	
TG30-2K	300	140	32 x 10	2,20	10	
TG40S14-2K	400	140	32 x 10	2,41	5	
TG50S14-2K	500	140	32 x 10	2,62	5	
TG60S14-2K	600	140	32 x 10	2,85	5	
TG80S14-2K	800	140	32 x 10	3,29	5	
TG100S14-2K	1000	140	32 x 10	3,71	5	
TG40-2K	400	175	32 x 10	2,70	5	
TG50S17-2K	500	175	32 x 10	2,90	1	
TG60S17-2K	600	175	32 x 10	3,20	1	
TG80S17-2K	800	175	32 x 10	3,50	1	
TG100S17-2K	1000	175	32 x 10	4,03	1	



- Upínací síla až 6 000 N
- Kvalitní dvoukomponentní plastová rukojeť
- Přítlačné destičky lze vyměnit bez použití nářadí (od vyložení 80 mm)
- S ochrannými krytkami na upínacích plochách
- Stabilní profilovaná tyč s rýhováním
- Pojistka BESSEY proti uvolnění (od vyložení 80 mm)



Šroubové ztužidlo z temperované litiny TGK s dvoukomponentní rukojet

№	←a→	←b→	←x→			
	mm	mm	mm	kg	Ks	V1
TGK40-2K	400	120	35 x 11	2,52	5	
TGK50-2K	500	120	35 x 11	2,70	5	
TGK60-2K	600	120	35 x 11	3,00	5	
TGK80-2K	800	120	35 x 11	3,53	5	
TGK100-2K	1000	120	35 x 11	4,00	5	
TGK125-2K	1250	120	35 x 11	4,69	1	
TGK150-2K	1500	120	35 x 11	5,38	1	
TGK200-2K	2000	120	35 x 11	6,66	1	
TGK250-2K	2500	120	35 x 11	7,94	1	
TGK300-2K	3000	120	35 x 11	9,22	1	



- Upínací síla až 7 000 N
- Zesílené provedení pro větší upínací sílu a větší rozpětí
- Kvalitní dvoukomponentní plastová rukojeť
- Přítlačné destičky lze vyměnit bez použití nářadí
- Stabilní profilovaná tyč s rýhováním
- Pojistka BESSEY proti uvolnění

Šroubové svěrky z temperované litiny



- Upínací síla až 6 000 N
- Ergonomicky tvarovaná rukojeť
- Přítlačné destičky lze vymenit bez použití náradí (od vyložení 80 mm)
- S ochrannými krytkami na upínacích plochách
- Stabilní profilovaná tyč s rýhováním
- Pojistka BESSEY proti uvolnění (od vyložení 80 mm

- Pro šroubové svěrky a ztužidla
- Pro šetrné upínání
- Oboustranně zvedatelné
- Odstřihování podle potřeby



Originální šroubová svěrka z temperované litiny TG s osvědčenou dřevěnou rukojetí

№	←a→	←b→	←x→			
	mm	mm	mm	kg	Ks	V1
TG10	100	50	15 x 5	0,26	10	
TG15B5	150	50	15 x 5	0,29	10	
TG20B5	200	50	15 x 5	0,33	10	
TG12	120	60	20 x 5	0,42	10	
TG20B6	200	60	20 x 5	0,49	10	
TG30B6	300	60	20 x 5	0,56	10	
TG16	160	80	25 x 6	0,66	10	
TG20B8	200	80	25 x 6	0,77	10	
TG25B8	250	80	25 x 6	0,82	10	
TG30B8	300	80	25 x 6	0,87	10	
TG40B8	400	80	25 x 6	0,97	10	
TG20	200	100	27 x 7	1,06	10	
TG25S10	250	100	27 x 7	1,15	10	
TG30S10	300	100	27 x 7	1,18	10	
TG40S10	400	100	27 x 7	1,33	10	
TG50S10	500	100	27 x 7	1,46	10	
TG25	250	120	29 x 9	1,54	10	
TG30S12	300	120	29 x 9	1,63	10	
TG40S12	400	120	29 x 9	1,78	10	
TG50S12	500	120	29 x 9	2,01	10	
TG60S12	600	120	29 x 9	2,13	5	
TG80S12	800	120	29 x 9	2,46	5	
TG100S12	1000	120	29 x 9	2,83	5	
TG30	300	140	32 x 10	2,20	10	
TG40S14	400	140	32 x 10	2,41	5	
TG50S14	500	140	32 x 10	2,62	5	
TG60S14	600	140	32 x 10	2,85	5	
TG80S14	800	140	32 x 10	3,29	5	
TG100S14	1000	140	32 x 10	3,71	5	
TG40	400	175	32 x 10	2,70	5	
TG50S17	500	175	32 x 10	2,90	1	
TG60S17	600	175	32 x 10	3,20	1	
TG80S17	800	175	32 x 10	3,50	1	
TG100S17	1000	175	32 x 10	4,03	1	

Proužky ochranných čepiček SKS (2 kusy/sáček)



№	vhodné pro	V3
SKS10/20	TG10 až TG20 / GZ10 až GZ20 / GM16Z až GM20Z	
SKS20/40	TG20 až TG40 / TGK / GZ20 až GZ60 / GM20Z až GM60Z	

Šroubové svěrky z temperované litiny



Šroubové ztužidlo z temperované litiny TGK s osvědčenou dřevěnou rukojetí

№	←a→	←b→	←x→			
	mm	mm	mm	kg	Ks	V1
TGK40	400	120	35 x 11	2,52	5	
TGK50	500	120	35 x 11	2,70	5	
TGK60	600	120	35 x 11	3,00	5	
TGK80	800	120	35 x 11	3,53	5	
TGK100	1000	120	35 x 11	4,00	5	
TGK125	1250	120	35 x 11	4,69	1	
TGK150	1500	120	35 x 11	4,50	1	
TGK200	2000	120	35 x 11	6,66	1	
TGK250	2500	120	35 x 11	8,00	1	
TGK300	3000	120	35 x 11	9,22	1	

- Upínací síla až 7 000 N
- Zesílené provedení pro větší upínací sílu a větší rozpětí
- Ergonomicky tvarovaná rukojeť
- Přítlačné destičky lze vymenit bez použití náradí
- Stabilní profilovaná tyč s rýhováním
- Pojistka BESSEY proti uvolnění



Originální šroubová svěrka z temperované litiny TG firmy BESSEY s kolíkovou rukojetí

№	←a→	←b→	←x→			
	mm	mm	mm	kg	Ks	V1
TG16K	160	80	25 x 6	0,73	10	
TG20K	200	100	27 x 7	1,08	10	
TG25K	250	120	29 x 9	1,48	10	
TG30S12K	300	120	29 x 9	1,57	10	
TG40S12K	400	120	29 x 9	1,74	10	
TG60S12K	600	120	29 x 9	2,09	5	
TG30K	300	140	32 x 10	2,10	10	
TG40K	400	175	32 x 10	2,70	5	

- Upínací síla až 6 000 N
- Koliková rukojeť se zaoblenými koncovkami umožňuje jednoduchý přenos síly při upínání
- Přítlačné destičky lze vymenit bez použití náradí
- S ochrannými krytkami na upínacích plochách
- Stabilní profilovaná tyč s rýhováním
- Pojistka BESSEY proti uvolnění



Šroubové ztužidlo z temperované litiny TGK s kolíkovou rukojetí

№	←a→	←b→	←x→			
	mm	mm	mm	kg	Ks	V1
TGK50K	500	120	35 x 11	2,70	5	
TGK100K	1000	120	35 x 11	4,00	5	
TGK150K	1500	120	35 x 11	5,31	1	
TGK200K	2000	120	35 x 11	6,50	1	
TGK250K	2500	120	35 x 11	7,83	1	
TGK300K	3000	120	35 x 11	9,13	1	

- Upínací síla až 7 000 N
- Zesílené provedení pro větší upínací sílu a větší rozpětí
- Koliková rukojeť se zaoblenými koncovkami umožňuje jednoduchý přenos síly při upínání
- Přítlačné destičky lze vymenit bez použití náradí
- Stabilní profilovaná tyč s rýhováním
- Pojistka BESSEY proti uvolnění

Šroubové svěrky z temperované litiny

- Upínací síla až 5 500 N
- Kvalitní dvoukomponentní plastová rukojeť
- S ochrannými krytkami na upínacích plochách
- Stabilní profilovaná tyč s rýhováním



- Upínací síla až 5 500 N
- Ergonomicky tvarovaná rukojeť
- S ochrannými krytkami na upínacích plochách
- Stabilní profilovaná tyč s rýhováním



Šroubová svěrka z temperované litiny TPN s dvoukomponentní plastovou rukojetí

№	←a→	←b→	←x→			
	mm	mm	mm	kg	Ks	V1
TPN16BE-2K	160	80	25 x 6	0,73	10	
TPN20BE-2K	200	100	27 x 7	1,06	10	
TPN25BE-2K	250	120	29 x 9	1,50	10	
TPN40S12BE-2K	400	120	29 x 9	1,74	10	
TPN50S12BE-2K	500	120	29 x 9	2,00	10	
TPN60S12BE-2K	600	120	29 x 9	2,10	5	
TPN80S12BE-2K	800	120	29 x 9	2,50	5	
TP100S12BE-2K	1000	120	29 x 9	2,80	5	
TPN30BE-2K	300	140	32 x 10	2,03	10	
TPN40BE-2K	400	175	32 x 10	2,70	5	



Šroubová svěrka z temperované litiny TPN s osvědčenou dřevěnou rukojetí

№	←a→	←b→	←x→			
	mm	mm	mm	kg	Ks	V1
TPN10BE	100	50	15 x 5	0,26	10	
TPN15B5BE	150	50	15 x 5	0,29	10	
TPN20B5BE	200	50	15 x 5	0,31	10	
TPN12BE	120	60	20 x 5	0,40	10	
TPN20B6BE	200	60	20 x 5	0,45	10	
TPN16BE	160	80	25 x 6	0,73	10	
TPN20B8BE	200	80	25 x 6	0,77	10	
TPN25B8BE	250	80	25 x 6	0,84	10	
TPN30B8BE	300	80	25 x 6	0,87	10	
TPN20BE	200	100	27 x 7	1,16	10	
TPN25S10BE	250	100	27 x 7	1,23	10	
TPN30S10BE	300	100	27 x 7	1,29	10	
TPN40S10BE	400	100	27 x 7	1,41	10	
TPN25BE	250	120	29 x 9	1,54	10	
TPN30S12BE	300	120	29 x 9	1,61	10	
TPN40S12BE	400	120	29 x 9	1,77	10	
TPN50S12BE	500	120	29 x 9	1,97	10	
TPN60S12BE	600	120	29 x 9	2,15	5	
TPN80S12BE	800	120	29 x 9	2,46	5	
TP100S12BE	1000	120	29 x 9	2,83	5	
TP125S12BE	1250	120	29 x 9	3,20	5	
TP150S12BE	1500	120	29 x 9	3,70	5	
TPN30BE	300	140	32 x 10	2,03	10	
TPN40S14BE	400	140	32 x 10	2,30	5	
TPN50S14BE	500	140	32 x 10	2,48	5	
TPN60S14BE	600	140	32 x 10	2,66	5	
TPN80S14BE	800	140	32 x 10	3,12	5	
TP100S14BE	1000	140	32 x 10	3,62	5	
TP150S14BE	1500	140	32 x 10	4,68	1	
TP200S14BE	2000	140	32 x 10	5,76	1	
TPN40BE	400	175	32 x 10	2,70	5	
TPN60S17BE	600	175	32 x 10	3,16	5	
TPN80S17BE	800	175	32 x 10	3,58	5	

Šroubové svěrky z temperované litiny



Šroubové ztužidlo z temperované litiny TKPN s osvědčenou dřevěnou rukojetí

№	←a→	←b→	←x→			
	mm	mm	mm	kg	Ks	V1
TKPN50BE	500	120	35 x 11	2,70	5	
TKPN60BE	600	120	35 x 11	2,97	5	
TKPN80BE	800	120	35 x 11	3,48	5	
TKPN100BE	1000	120	35 x 11	4,05	5	
TKPN125BE	1250	120	35 x 11	4,65	1	
TKPN150BE	1500	120	35 x 11	5,34	1	
TKPN200BE	2000	120	35 x 11	6,67	1	

- Upínací síla až 6 500 N
- Zesílené provedení pro větší upínací sílu a větší rozpětí
- Ergonomicky tvarovaná rukojet
- Stabilní profilovaná tyč s rýhováním



Šroubová svěrka z temperované litiny TGRC s osvědčenou dřevěnou rukojetí

№	←a→	←b→	←x→			
	mm	mm	mm	kg	Ks	V1
TGRC10	100	50	15 x 5	0,26	10	
TGRC15B5	150	50	15 x 5	0,29	10	
TGRC20B5	200	50	15 x 5	0,31	10	
TGRC12	120	60	20 x 5	0,43	10	
TGRC20B6	200	60	20 x 5	0,49	10	
TGRC30B6	300	60	20 x 5	0,56	10	
TGRC16	160	80	25 x 6	0,73	10	
TGRC20B8	200	80	25 x 6	0,77	10	
TGRC25B8	250	80	25 x 6	0,82	10	
TGRC30B8	300	80	25 x 6	0,87	10	
TGRC20	200	100	27 x 7	1,30	10	
TGRC25S10	250	100	27 x 7	1,28	10	
TGRC30S10	300	100	27 x 7	1,48	10	
TGRC40S10	400	100	27 x 7	1,64	10	
TGRC25	250	120	29 x 9	1,54	10	
TGRC30S12	300	120	29 x 9	1,68	10	
TGRC40S12	400	120	29 x 9	1,80	10	
TGRC50S12	500	120	29 x 9	2,07	10	
TGRC60S12	600	120	29 x 9	2,26	5	
TGRC80S12	800	120	29 x 9	2,66	5	
TGRC100S12	1000	120	29 x 9	2,85	5	
TGRC30	300	140	32 x 10	2,10	10	
TGRC40S14	400	140	32 x 10	2,40	5	
TGRC50S14	500	140	32 x 10	2,71	5	
TGRC60S14	600	140	32 x 10	2,92	5	
TGRC80S14	800	140	32 x 10	3,43	5	
TGRC100S14	1000	140	32 x 10	3,78	5	
TGRC150S14	1500	140	32 x 10	5,05	1	
TGRC40	400	175	32 x 10	2,67	5	
TGRC50S17	500	175	32 x 10	2,99	1	
TGRC60S17	600	175	32 x 10	3,17	1	
TGRC80S17	800	175	32 x 10	3,50	1	
TGRC100S17	1000	175	32 x 10	4,00	1	



- Upínací síla až 5 500 N
- Ergonomicky tvarovaná rukojeť
- S ochrannými krytkami na upínacích plochách
- Stabilní tyč s plným profilem a rýhováním

Šroubové svěrky z temperované litiny

- Upínací síla až 6 500 N
- Zesílené provedení pro větší upínací sílu a větší rozpětí
- Ergonomicky tvarovaná rukojet
- Stabilní tyč s plným profilem a rýhováním



Šroubové ztužidlo z temperované litiny TGKR s osvědčenou dřevěnou rukojetí

№	←a→	←b→	←x→			
	mm	mm	mm	kg	Ks	V1
TGKR50	500	120	35 x 11	2,70	5	
TGKR60	600	120	35 x 11	2,90	5	
TGKR80	800	120	35 x 11	3,50	5	
TGKR100	1000	120	35 x 11	4,00	5	
TGKR125	1250	120	35 x 11	4,70	1	
TGKR150	1500	120	35 x 11	5,20	1	
TGKR200	2000	120	35 x 11	6,50	1	

- Upínací síla až 5 500 N
- Koliková rukojeť se zaoblenými koncovkami umožňuje jednoduchý přenos síly při upínání
- S ochrannými krytkami na upínacích plochách
- Stabilní tyč s plným profilem a rýhováním



Šroubovi svěrka TGRC s kolíkovou rukojetí

№	←a→	←b→	←x→			
	mm	mm	mm	kg	Ks	V1
TRC20KF	200	100	27 x 7	1,27	10	
TRC25S10KF	250	100	27 x 7	1,35	10	
TRC30S10KF	300	100	27 x 7	1,45	10	
TRC40S10KF	400	100	27 x 7	1,49	10	
TRC50S10KF	500	100	27 x 7	1,80	10	
TRC25S12KF	250	120	29 x 9	1,56	10	
TRC30S12KF	300	120	29 x 9	1,60	10	
TRC40S12KF	400	120	29 x 9	1,76	10	
TRC50S12KF	500	120	29 x 9	1,94	10	
TRC60S12KF	600	120	29 x 9	2,12	5	
TRC80S12KF	800	120	29 x 9	2,48	5	

Šroubové svěrky z temperované litiny



Dolní šroubová svěrka TGNT s osvědčenou dřevěnou rukojetí

№	←a→	←b→	←x→			
	mm	mm	mm	kg	Ks	V1
TGN30T20	300	200	35 x 11	3,11	1	
TGN40T20	400	200	35 x 11	3,41	1	
TGN60T20	600	200	35 x 11	3,97	1	
TGN80T20	800	200	35 x 11	4,67	1	
TGN100T20	1000	200	35 x 11	5,15	1	
TGN40T25	400	250	40 x 11	4,50	1	
TGN60T25	600	250	40 x 11	5,06	1	
TGN80T25	800	250	40 x 11	5,71	1	
TGN100T25	1000	250	40 x 11	6,63	1	
TGN40T30	400	300	45 x 12	5,58	1	
TGN60T30	600	300	45 x 12	6,41	1	
TGN80T30	800	300	45 x 12	7,39	1	
TGN100T30	1000	300	45 x 12	8,10	1	
TGN150T30	1500	300	45 x 12	11,00	1	
TGN200T30	2000	300	45 x 12	12,80	1	
TGN250T30	2500	300	45 x 12	15,10	1	
TGN40T40	400	400	45 x 12	6,70	1	
TGN60T40	600	400	45 x 12	7,69	1	
TGN80T40	800	400	45 x 12	8,41	1	
TGN100T40	1000	400	45 x 12	9,34	1	
TGN30T50	300	500	45 x 12	8,11	1	
TGN60T50	600	500	45 x 12	9,36	1	
TGN80T50	800	500	45 x 12	10,16	1	



- Upínací síla až 7 000 N
- Těžké provedení
- Ergonomicky tvarovaná rukojet
- Velká stabilní tyč s plným profilem a rýhováním
- Vodící tyč od velikosti 40 x 11 mm, nepozinkované



Šroubová svěrka TGNT pro hluboké upínání s kolíkovou rukojetí

№	←a→	←b→	←x→			
	mm	mm	mm	kg	Ks	V1
TGN30T20K	300	200	35 x 11	3,05	1	
TGN40T20K	400	200	35 x 11	3,21	1	
TGN40T25K	400	250	40 x 11	4,36	1	
TGN60T25K	600	250	40 x 11	4,98	1	
TGN80T25K	800	250	40 x 11	5,64	1	
TGN40T30K	400	300	45 x 12	5,53	1	
TGN60T30K	600	300	45 x 12	6,29	1	
TGN80T30K	800	300	45 x 12	7,15	1	
TGN40T40K	400	400	45 x 12	6,63	1	
TGN60T40K	600	400	45 x 12	7,52	1	
TGN80T40K	800	400	45 x 12	8,33	1	
TGN30T50K	300	500	45 x 12	8,01	1	
TGN60T50K	600	500	45 x 12	9,16	1	
TGN80T50K	800	500	45 x 12	10,01	1	

- Upínací síla až 7 000 N
- Těžké provedení
- Kolíková rukojeť se zaoblenými konci pro jednoduchý přenos síly při napínání
- Velká stabilní tyč s plným profilem a rýhováním
- Vodící tyč od velikosti 40 x 11 mm, nepozinkované

Celoocelové šroubové svěrky

Pružné, elastické a silové upínání



Předchozí, mnohokrát inovovaný vzor

Originální celoocelové šroubové svěrky jsou perfektním pokračováním originálních svěrek BESSEY z temperované litiny. Upínají pružně a elasticky. Budou Vaším nepostradatelným pomocníkem při širokém spektru řemeslnických prací. Tyto svěrky se staly měřítkem pro následně odvozené další druhy upínací techniky jako například pákové svěrky, svěrky s vysokým výkonem, plošné svěrky, jednoruční svěrky, svěrky na krokve. Do této skupiny patří i šroubová svěrka OMEGA GMZ, která nabízí maximální elasticitu a bezpečnost. Díky jedinečnému patentovanému oblouku OMEGA totiž zůstává upínací síla této celoocelové šroubové svěrky zachována déle i při vibracích. Současně se účinně chrání choulostivé povrchy, protože upínací tlak si lze zvolit ještě přesněji. Ujišťujeme Vás, že jako všechny celoocelové svěrky je i svěrka OMEGA univerzálně použitelná, jak pro práci se dřevem, tak při práci s kovovými konstrukčními díly.

Celoocelová šroubová svěrka GZ – všechny modely jsou vybavené optimalizovaným profilem vodících tyčí a výměnnými přítlačnými destičkami.

Celoocelová šroubová svěrka GMZ – univerzálně použitelná od dřeva počínaje a u kovů konče.

Celoocelové šroubové svěrky











Celoocelové šroubové svěrky

V bezkonkurenční coloocelové kvalitě firmy BESSEY

YouTube





O 20 % vyšší upínací síla

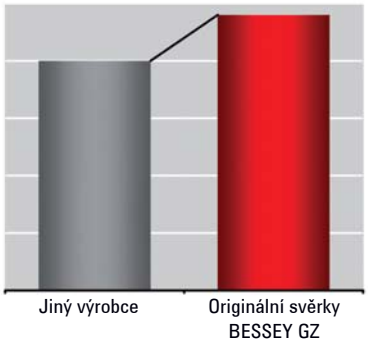

Lehká, dobře ovladatelná, silná

Bez ohledu na to, zda použijete celoocelovou šroubovou svěrku s dřevěným držadlem nebo svěrku s dvoukomponentní rukojet, osvědčenou dřevěnou rukojetí bude to kolíkovou rukojetí pro vás přínosné. Budete totiž používat upínací nářadí z unikátní kvalitní oceli BESSEY. Svěrka je lehká, snadno ovladatelná a má dlouhou životnost. Je odolná proti kroucení a zachovává trvale původní tvar. Chcete-li příště upínat pružně a velkou silou, měli byste zásadně použít celoocelovou šroubovou svěrku BESSEY!

Výhody na první pohled:

1 Nejvyšší stabilita
Optimalizovaný tvar profilu Vám zaručuje vyšší nárůst upínací síly v kratším čase při vyšší stabilitě a bezpečnosti. Z jednoho kusu kované pevné rameno s vytvarovanou přítlačnou deskou je ze zušlechtěného a pozinkovaného materiálu, tudíž je vysoce zatížitelné a odolné vůči zkroucení.

2 Kované kluzné rameno
Kované kluzné rameno ze zušlechtěné oceli ve tvaru U zaručuje díky lineárnímu přenosu síly nejvyšší bezpečnost a snese vysoké zatížení. Můžete se na něj vždy spolehnout.

3 Výměnná přítlačná destička
Přítlačnou destičku vřetene, lze velmi snadno, rychle a hlavně bez dalšího nářadí vyměňovat. To přináší ještě více pracovního komfortu.

4 Vřeteno s lehkým chodem
Vřeteno má povrchovou ochrannou vrstvu, lichoběžníkový závit, zvláště lehký chod a nedochází u něj ke vzpříčení.

Celoocelové šroubové svěrky



Originální celoocelová šroubová svěrka GZ firmy BESSEY s dvoukomponentní rukojet

№	↔a↔	↔b↔	↔x↔			
	mm	mm	mm	kg	Ks	V2
GZ10-2K	100	60	15 x 6	0,31	10	
GZ12-2K	120	60	15 x 6	0,32	10	
GZ16-2K	160	80	17,5 x 6,8	0,57	10	
GZ40-8-2K	400	80	17,5 x 6,8	0,76	10	
GZ20-2K	200	100	22 x 8,5	1,01	10	
GZ25-2K	250	120	24,5 x 9,5	1,42	10	
GZ30-12-2K	300	120	24,5 x 9,5	1,50	10	
GZ40-12-2K	400	120	24,5 x 9,5	1,65	10	
GZ50-12-2K	500	120	24,5 x 9,5	1,83	10	
GZ60-12-2K	600	120	24,5 x 9,5	2,00	5	
GZ80-12-2K	800	120	24,5 x 9,5	2,20	5	
GZ100-12-2K	1000	120	24,5 x 9,5	2,45	5	
GZ30-2K	300	140	28 x 11	2,01	10	
GZ40-2K	400	120	28 x 11	2,12	10	
GZ50-2K	500	120	28 x 11	2,33	5	
GZ60-2K	600	120	28 x 11	2,52	5	
GZ80-2K	800	120	28 x 11	2,87	5	
GZ100-2K	1000	120	28 x 11	3,29	5	
GZ125-2K	1250	120	28 x 11	3,83	1	



- O 20 % vyšší upínací síla díky optimalizovanému profilu vodicí tyče
- Nejvyšší bezpečnost díky lineárnímu přenosu síly u kluzného ramene
- Upínací síla až 6 000 N
- Zušlechtěné kluzné rameno a zušlechtěná vodící tyč s pevným ramenem zaručují pružné upínání
- Kvalitní dvoukomponentní plastová rukojeť
- Přítlačné destičky lze vyměnit bez použití nářadí (od vyložení 80 mm)



Originální celoocelová šroubová svěrka GZ firmy BESSEY s osvědčenou dřevěnou rukojetí

№	↔a↔	↔b↔	↔x↔			
	mm	mm	mm	kg	Ks	V2
GZ10	100	60	15 x 6	0,30	10	
GZ12	120	60	15 x 6	0,31	10	
GZ30-6	300	60	15 x 6	0,42	10	
GZ16	160	80	17,5 x 6,8	0,52	10	
GZ20	200	100	22 x 8,5	0,95	10	
GZ25	250	120	24,5 x 9,5	1,34	10	
GZ30-12	300	120	24,5 x 9,5	1,43	10	
GZ40-12	400	120	24,5 x 9,5	1,56	10	
GZ30	300	140	28 x 11	1,96	10	
GZ40	400	120	28 x 11	2,06	10	
GZ50	500	120	28 x 11	2,27	5	
GZ60	600	120	28 x 11	2,47	5	
GZ80	800	120	28 x 11	2,82	5	
GZ100	1000	120	28 x 11	3,22	5	
GZ125	1250	120	28 x 11	3,77	1	



- O 20 % vyšší upínací síla díky optimalizovanému profilu vodicí tyče
- Nejvyšší bezpečnost díky lineárnímu přenosu síly u kluzného ramene
- Upínací síla až 6 000 N
- Zušlechtěné kluzné rameno a zušlechtěná vodící tyč s pevným ramenem zaručují pružné upínání
- Ergonomicky tvarovaná rukojeť
- Přítlačné destičky lze vyměnit bez použití nářadí (od vyložení 80 mm)

Celoocelové šroubové svěrky



- O 20 % vyšší upínací síla díky optimalizovanému profilu vodicí tyče
- Nejvyšší bezpečnost díky lineárnímu přenosu síly u kluzného ramene
- Upínací síla až 6 000 N
- Zušlechtěné kluzné rameno a zušlechtěná vodicí tyč s pevným ramenem zaručují pružné upínání
- Kolíková rukojeť se zaoblenými koncovkami umožňuje jednoduchý přenos síly při upínání
- Přítlačné destičky lze vyměnit bez použití nářadí



- Pro šroubové svěrky a ztužidla
- Pro šetrné upínání
- Oboustranně zvedatelné
- Odstřihování podle potřeby

Originální celoocelová šroubová svěrka GZ firmy BESSEY s kolíkovou rukojetí



№	←a→	←b→	←x→			
	mm	mm	mm	kg	Ks	V2
GZ16K	160	80	17,5 x 6,8	0,50	10	
GZ20K	200	100	22 x 8,5	0,93	10	
GZ25K	250	120	24,5 x 9,5	1,31	10	
GZ30K	300	140	28 x 11	1,89	10	
GZ40K	400	120	28 x 11	2,00	10	
GZ50K	500	120	28 x 11	2,20	5	
GZ60K	600	120	28 x 11	2,42	5	
GZ80K	800	120	28 x 11	2,76	5	
GZ100K	1000	120	28 x 11	3,18	5	
GZ125K	1250	120	28 x 11	3,65	1	

Proužky ochranných čepiček SKS (2 kusy/sáček)



№	vhodné pro	
		V3
SKS10/20	TG10 až TG20 / GZ10 až GZ20 / GM16Z až GM20Z	
SKS20/40	TG20 až TG40 / TGK / GZ20 až GZ60 / GM20Z až GM60Z	

Celoocelové šroubové svěrky



Šroubová celoocelová svěrka classiX GS s osvědčenou dřevěnou rukojetí

№	←a→	←b→	←x→			
	mm	mm	mm	kg	Ks	V2
GS10	100	50	11,5 x 5,6	0,20	10	
GS12	120	60	13,5 x 6,5	0,30	10	
GS16	160	80	16 x 7,5	0,48	10	
GS20	200	100	19,5 x 9,5	0,83	10	
GS25	250	120	22 x 10,5	1,30	10	
GS30	300	140	25 x 12	1,85	10	
GS40	400	120	25 x 12	1,95	10	
GS50	500	120	25 x 12	2,20	5	
GS60	600	120	25 x 12	2,40	5	
GS80	800	120	27 x 13	3,20	5	
GS100	1000	120	27 x 13	3,65	5	



- Upínací síla až 5 000 N
- Zušlechtěná vodící tyč a pevné rameno pro pružné a elastické upínání
- Ergonomicky tvarovaná rukojeť



Šroubová celoocelová svěrka classiX GS s kolíkovou rukojetí

№	←a→	←b→	←x→			
	mm	mm	mm	kg	Ks	V2
GS16K	160	80	16 x 7,5	0,46	10	
GS20K	200	100	19,5 x 9,5	0,83	10	
GS25K	250	120	22 x 10,5	1,20	10	
GS30K	300	140	25 x 12	1,79	10	
GS40K	400	120	25 x 12	1,95	10	
GS50K	500	120	25 x 12	2,17	5	
GS60K	600	120	25 x 12	2,37	5	
GS80K	800	120	27 x 13	3,11	5	
GS100K	1000	120	27 x 13	3,58	5	

- Upínací síla až 5 000 N
- Zušlechtěná vodící tyč a pevné rameno pro pružné a elastické upínání
- Kolíková rukojeť se zaoblenými konci umožňuje jednoduchý přenos síly při upínání

Porovnání první a druhé linie celoocelových šroubových svěrek BESSEY

	Originální celoocelová šroubová svěrka GZ firmy BESSEY			classiX	
Objednací číslo	GZ...2K	GZ...	GZ...K	GS	GS...K
					
Sortiment	+++	+++	+++	++	++
Rozpětí	100-1 250 mm	100-1 250 mm	160-1 250 mm	100-1 000 mm	160-1 000 mm
Vyložení	60-140 mm	60-140 mm	80-140 mm	50-140 mm	80-140 mm
Optimalizovaný profil vodicích tyčí	✔	✔	✔		
Upínací síla	+++ 6 000 N	+++ 6 000 N	+++ 6 000 N	++ 5 000 N	++ 5 000 N
Výměnná přítlačná destička	✔	✔	✔		
Patentová práva	na vodicí tyče, kluzná ramena, přítlačné destičky a vzhled				

Vaše skrytá zásoba síly s patentovaným obloukem OMEGA

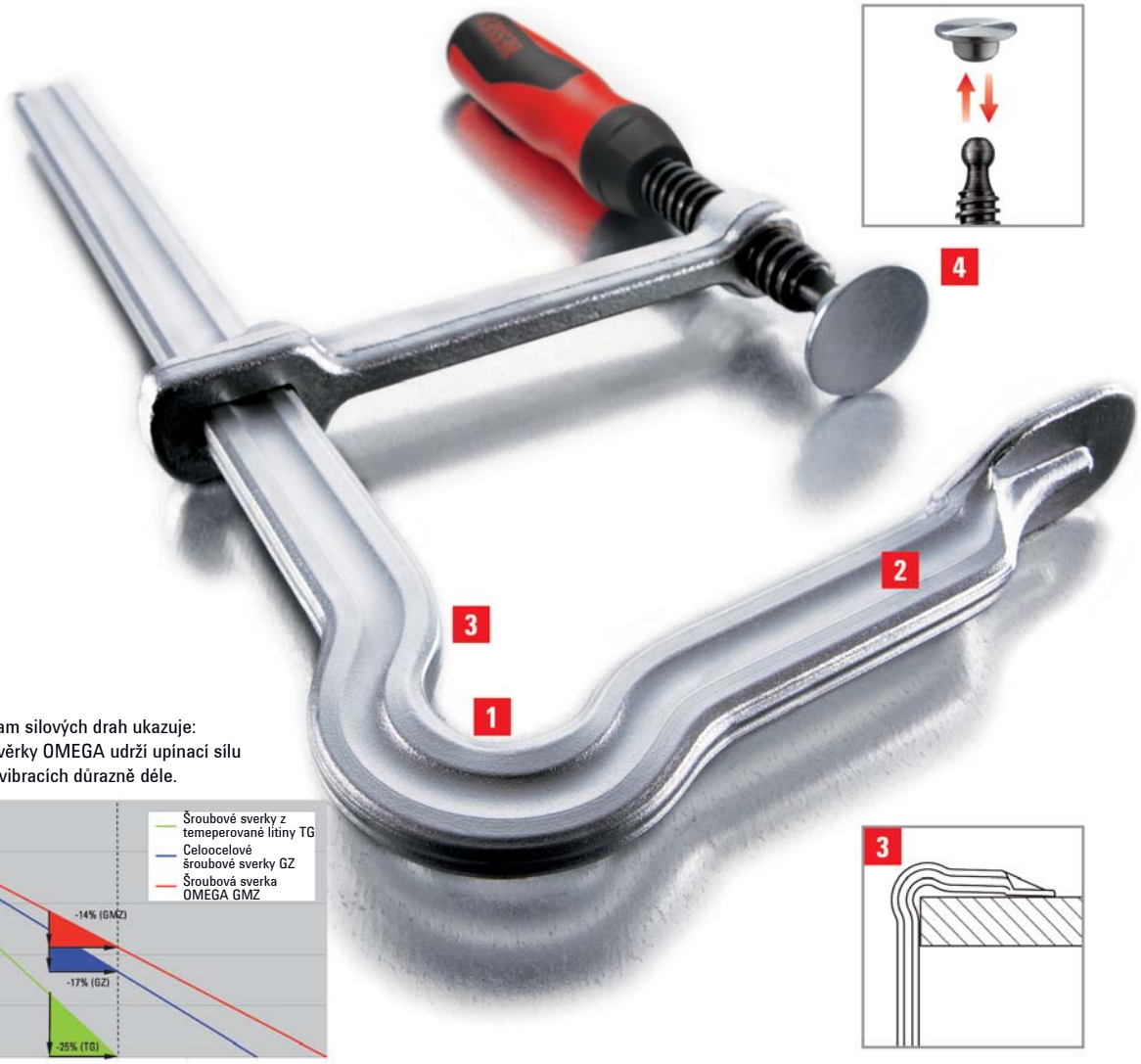

Diagram silových drah ukazuje:
Šroubové svěrky OMEGA udrží upínací sílu při vibracích důrazně déle.

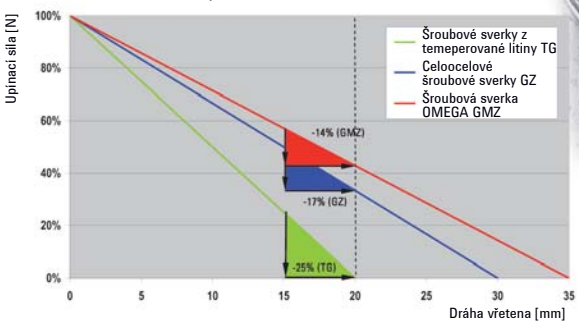

Více bezpečnosti s obloukem OMEGA

Jedinečný, patentovaný oblouk OMEGA zvětšuje propružení šroubové svěrky OMEGA. Zvyšování příp. pokles tlaku připadající na otáčku vřetena je u šroubové svěrky BESSEY OMEGA zřetelně menší než u srovnatelné šroubové svěrky z temperované litiny nebo celoocelové svěrky (viz schéma). Máte tedy i v případě vibrací podstatně menší ztrátu upínací síly než u běžných celoocelových svěrek a tím i vyšší bezpečnost práce. Nespokojujte se s ničím, co není takto dobré!

Výhody na první pohled:

1 Inovativní oblouk OMEGA
Patentovaný oblouk OMEGA je vaším kladem z hlediska bezpečnosti. S ním těžíte z ještě menších ztrát upínacího výkonu i v případě vibrací.

2 Maximální flexibilita
Z jednoho kusu kované pevné rameno s vytvarovanou přítlačnou deskou je ze zušlechtěného a pozinkovaného materiálu, tudíž vysoce zatížitelné a odolné vůči zkroucení. Svěrky upínají pružně a elasticky.

3 Absolutně rovinné nasazení
S obloukem OMEGA se dá vodicí tyč přiložit přímo na aktuální obrobek a pak budete vždy upínat dokonale na rohu. Mimoto si můžete aktuální upínací tlak vždy zvolit zcela přesně a optimálně ho přizpůsobit.

4 Výměnná přítlačná destička
Přítlačnou destičku vřetene, lze velmi snadno, rychle a hlavně bez dalšího nářadí vyměňovat. To přináší ještě více pracovního komfortu.

Celoocelové šroubové svěrky



Šroubová svěrka OMEGA GMZ
s dvoukomponentní rukojet

№	↔a→	↔b→	↔x→			
	mm	mm	mm	kg	Ks	V2
GM16Z-2K	160	80	16 x 7,5	0,57	10	
GM20Z-2K	200	100	19,5 x 9,5	0,94	10	
GM25Z-2K	250	120	22 x 10,5	1,35	10	
GM30Z-2K	300	140	25 x 12	1,91	10	
GM40Z-2K	400	120	25 x 12	2,13	10	
GM50Z-2K	500	120	25 x 12	2,33	5	
GM60Z-2K	600	120	25 x 12	2,55	5	



- Upínací síla až 5 000 N
- Pevné rameno s patentovaným OMEGA-obloukem zaručuje nižší ztráty upínací síly – i při vibracích
- Zušlechtěné kluzné rameno a vodící tyč s pevným ramenem zaručující pružné upínaní
- Kvalitní dvoukomponentní plastová rukojeť
- Přítlačné destičky lze vyměnit bez použití nářadí



Šroubová svěrka OMEGA GMZ
s kolíkovou rukojetí

№	↔a→	↔b→	↔x→			
	mm	mm	mm	kg	Ks	V2
GM20ZK	200	100	19,5 x 9,5	0,88	10	
GM25ZK	250	120	22 x 10,5	1,25	10	
GM30ZK	300	140	25 x 12	1,84	10	
GM40ZK	400	120	25 x 12	2,00	10	
GM50ZK	500	120	25 x 12	2,22	5	
GM60ZK	600	120	25 x 12	2,44	5	

- Upínací síla až 5 000 N
- Pevné rameno s patentovaným OMEGA-obloukem zaručuje nižší ztráty upínací síly – i při vibracích
- Zušlechtěné kluzné rameno a zušlechtěná vodící tyč s pevným ramenem zaručují pružné upínání
- Kolíková rukojeť se zaoblenými koncovkami umožňuje jednoduchý přenos síly při upínání
- Přítlačné destičky lze vymenit bez použití náradí

Proužky ochranných čepiček SKS (2 kusy/sáček)



№	vhodné pro	
		V3
SKS10/20	TG10 až TG20 / GZ10 až GZ20 / GM16Z až GM20Z	
SKS20/40	TG20 až TG40 / TGK / GZ20 až GZ60 / GM20Z až GM60Z	

- Pro šroubové svěrky a ztužidla
- Pro šetrné upínání
- Oboustranně zvedatelné
- Odstřihování podle potřeby

Upínání silou páky – rychlá, bezpečná, silná







Rychlé, bezpečné a silné upínací nářadí

Originální pákové svěrky firmy BESSEY jsou lehké, dobře ovladatelné, drží si stálý tvar a minimálně se deformují. A teď to nejlepší: Upínáte a uvolňujete s nimi až 5 x rychleji než pomocí běžných svěrek. Využíváte totiž přirozenou sílu páky a již s malým vynaložením energie začínáte dosahovat značné upínací síly. Optimalizovaný profil vodící tyče a pevného ramene s větší silovou rezervou navíc umožnuje rovnoměrný nárůst upínací síly, zejména při plném využití rozpětí. Větší páková svěrka Orginál BESSEY se osvědčí především tehdy, budete-li muset použít mnoho svěrek bezpečně zajištěných proti vibracím a šetřit přitom čas. Vyzkoušejte si to!

Páková svěrka GH – upínáte s ní až 5 x rychleji než pomocí běžných svěrek.

Páková svěrka SGHS – těžké provedení s upínací silou do 9 500 N.

Pákové svěrky

YouTube

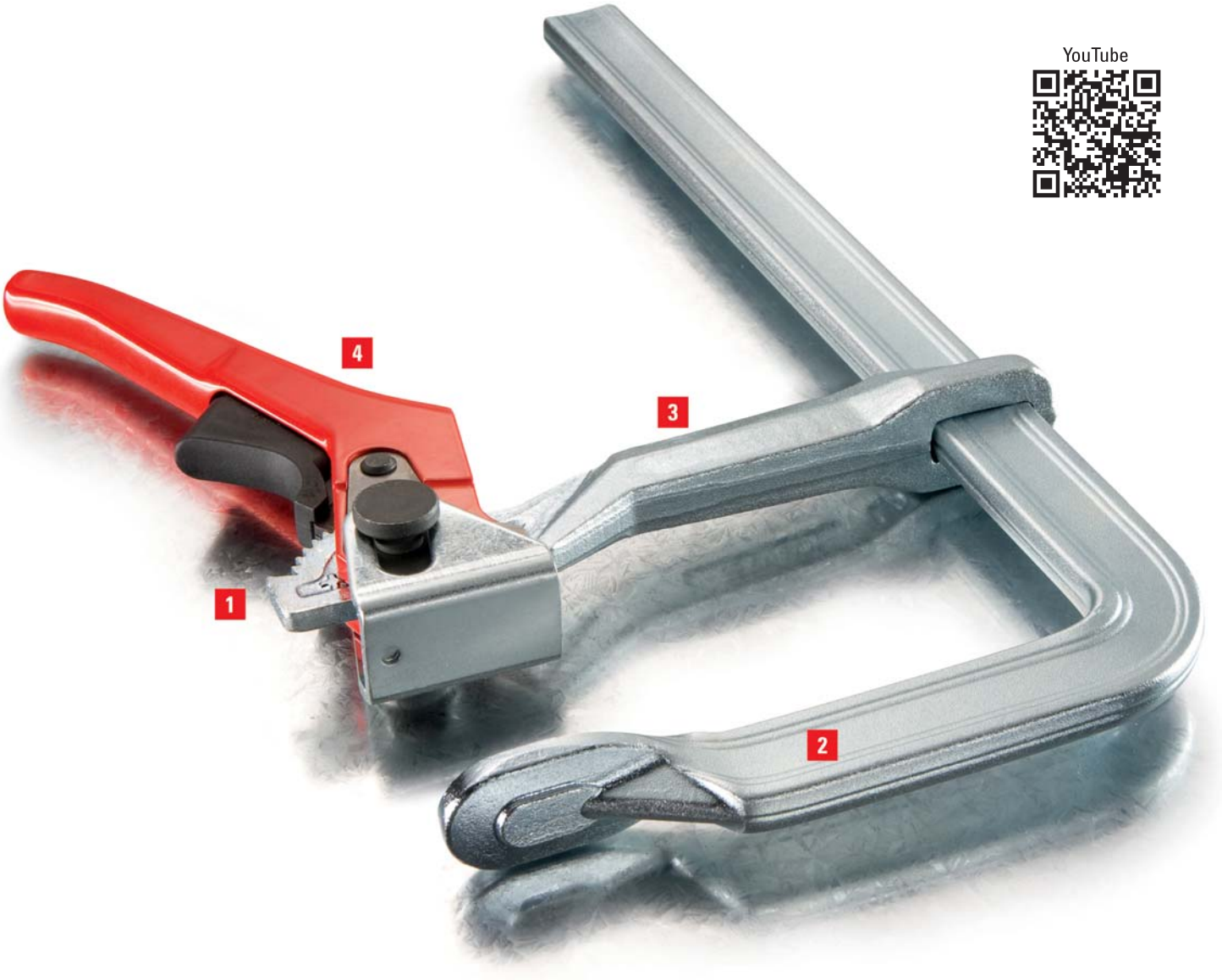

Výhody na první pohled:

1 Bezpečný rastrovací mechanismus
Rastrovací mechanismus zabezpečuje uměřené a rychlé upínání bez vibrací. Excentr, který je zvláště odolný proti opotřebení, zaručuje dlouhou životnost.

2 Nejvyšší stabilita
Optimalizovaný tvar profilu umožňuje díky větším silovým rezervám rovnoměrný nárůst upínací síly, obzvláště při plném využití rozpětí. Z jednoho kusu kované pevné rameno s vytvarovanou přítlačnou deskou je ze zušlechtěného a pozinkovaného materiálu, tudíž vysoce zatížitelné a odolné vůči zkroucení.

3 Kluzné rameno
Kluzné rameno s ozubením je výkovkem ze zušlechtěné oceli a odolává i největšímu zatížení. Má mimořádně dlouhou životnost.

4 Ergonomická upínací a uvolňovací páčka
Napínací páka s nanesenou práškovou vrstvou je speciálně ergonomicky tvarovaná. Uvolňovací páka s plastovým opláštěním a s ochranou proti sklouznutí umožňuje bezpečné zadržení při uvolnění svěrky.

Pákové svěrky



- Větší silová rezerva díky optimalizovanému kolejnicovému profilu pro rovnoměrný nárust upínací síly, zejména v případech plného využití rozpětí
- Uvolňovací páčka s ochranou proti sklouznutí prstu
- Excentr ze sintrovaného kovu je odolný proti oděru, a jeho vysoká povrchová tvrdost snižuje tření
- Rychlá – až 5 x rychlejší než u běžné svěrky
- Bezpečná – imunní vůči vibracím
- Pevná – upínací síla až 8 500 N

Páková svěrka GH



№	←a→	←b→	←x→			
	mm	mm	mm	kg	Ks	V2
GH12	120	60	15 x 6	0,49	10	
GH16	160	80	17,5 x 6,8	0,64	10	
GH20	200	100	22 x 8,5	1,11	10	
GH25	250	120	24,5 x 9,5	1,44	10	
GH30-12	300	120	24,5 x 9,5	1,51	10	
GH40-12	400	120	24,5 x 9,5	1,75	10	
GH30	300	140	28 x 11	2,27	10	
GH40	400	120	28 x 11	2,41	10	
GH50	500	120	28 x 11	2,61	5	
GH60	600	120	28 x 11	2,84	5	
GH80	800	120	28 x 11	3,20	5	
GH100	1000	120	28 x 11	3,59	5	



- Těžké provedení
- Rychlá – až 5 x rychlejší než běžné svěrky
- Bezpečná – imunní vůči vibracím
- Pevná – upínací síla až 9 500 N

Páková svěrka SGHS, těžká



№	←a→	←b→	←x→			
	mm	mm	mm	kg	Ks	V2
SG-25HS	300	140	30 x 15	3,05	5	
SG-50HS	500	140	30 x 15	3,83	5	

Pákové svěrky



Celoocelová páková classiX GSH

№	←a→	←b→	←x→			
	mm	mm	mm	kg	Ks	V2
GSH12	120	60	13,5 x 6,5	0,49	10	
GSH16	160	80	16 x 7,5	0,64	10	
GSH20	200	100	19,5 x 9,5	1,11	10	
GSH25	250	120	22 x 8,5	1,44	10	
GSH30	300	140	25 x 12	2,27	10	
GSH40	400	120	25 x 12	2,41	10	
GSH50	500	120	25 x 12	2,61	5	
GSH60	600	120	25 x 12	2,84	5	



- Rychlá manipulace – až 5x rychlejší než u běžné svěrky
- Bezpečná – odolná vůči vibracím
- Pevná – velká upínací síla
- Uvolňovací páčka s ochranou proti sklouznutí prstu
- Upínací síla až 7 500 N

Porovnání první a druhé linie celoocelových pákových svěrek

	Pákové svěrky GH firmy BESSEY	classiX
Objednaci čislo	GH	GSH
		
Sortiment	+++	++
Rozpětí	120-1 000 mm	120-600 mm
Vyložení	60-140 mm	60-140 mm
Optimalizovaný profil vodicích tyčí	✔	
Upínací síla	+++ 8 500 N	++ 7 500 N
Patentová práva	na vodicí tyče, kluzná ramena, přítlačné destičky a vzhled	

Vysokovýkonné svěrky

Upínání s velkým výkonem







Upínací síla až 35 000 N

Stále vyšší upínací síla, stále větší vyložení stále větší délka svěrek – to jsou každodenní požadavky na originální vysokovýkonné svěrky BESSEY používané u těžkých stavebních ocelových konstrukcí, při stavbě kotlů, v automobilovém průmyslu, při stavbě lodí, ale také při stavbě těžkých dřevěných konstrukcí, výrobě lepených vazníků a tesařské výrobě. To znamená všude tam, kde těžké a robustní díly vyžadují stažení mimořádnou upínací silou při maximální bezpečnosti. Originální vysokovýkonné svěrky BESSEY byly odvozeny od osvědčených originálních celoocelových svěrek BESSEY. Naše svěrky každodenně plní v praxi veškeré na ně kladené požadavky.

Vysokovýkonná svěrka STBS – zvláště robustní s dlouhou životností, možnost velké upínací síly.

Vysokovýkonné svěrky

YouTube



Výhody na první pohled:

1 Nejvyšší stabilita
Optimalizovaný tvar profilu Vám zaručuje vyšší nárůst upínací síly v kratším čase při vyšší stabilitě a bezpečnosti. Z jednoho kusu kované pevné rameno s vytvarovanou přítlačnou deskou je ze zušlechtěného a pozinkovaného materiálu, tudíž vysoce zatížitelné a odolné vůči zkroucení.

2 Kované kluzné rameno
Vytvořené kluzné rameno ve tvaru U ze zušlechtené kované oceli zaručuje díky lineárnímu přenosu síly nejvyšší bezpečnost a vydrží nejvyšší zatížení. Můžete se na něj vždy spolehnout.

3 Speciální výkyvná přítlačná kulová hlava
Vůči vysokým teplotám odolnou, výkyvnou přítlačnou destičku na kulovém čepu lze naklonit v úhlu až 35°. Vyměnitelná sestava obsahuje kluznou vložku ze slinuté slitiny, která je nasycena olejem. Díky vynikajícím kluzným vlastnostem dochází k ideálnímu přenosu upínací síly. Životnost mechanismu je extrémně vysoká.

4 Zušlechtěné vřeteno
Zušlechtěné, obzvlášť pevné vřeteno se neopotřebovává. To znatelně prodlužuje dobu životnosti.

Rychlejší práce díky optimalizovanému profilu

O 20% vyšší upínací síla na jednu otáčku vřetene – tolik nabízí vysoce výkonná svěrka SGM firmy BESSEY. Jedinečný profil vodicí tyče propůjčuje svěrce vyšší pevnost pro rychlejší a bezpečnější práci. Tvar profilu vodicí tyče a nové kluzné rameno navíc zaručují lepší kontakt s obrobkem při vysokých upínacích silách. Vysoce výkonná svěrka firmy BESSEY je ideální nástroj pro každodenní práce při upínání.

Vysokovýkonné svěrky



- Upínací síla až 8 500 N při utahovacím momentu od 25 Nm
- O 20% vyšší upínací síla díky optimalizovanému profilu vodicí tyče
- Nejvyšší bezpečnost díky lineárnímu přenosu síly u kluzného ramene
- Dlouhá životnost díky speciální žáruvzdorné kluzné vložce ze slinuté slitiny, výklopné o 35°



- Upínací síla až 12 000 N při utahovacím momentu od 40 Nm
- O 20% vyšší upínací síla díky optimalizovanému profilu vodicí tyče
- Nejvyšší bezpečnost díky lineárnímu přenosu síly u kluzného ramene
- Dlouhá životnost díky speciální žáruvzdorné kluzné vložce ze slinuté slitiny, výklopné o 35°

Zámečnická svěrka SLM



№	←a→	←b→	←x→			
	mm	mm	mm	kg	Ks	V2
SL20M	200	120	28 x 11	1,88	5	
SL25M	250	120	28 x 11	2,00	5	
SL30M	300	120	28 x 11	2,11	5	
SL40M	400	120	28 x 11	2,34	5	
SL50M	500	120	28 x 11	2,60	5	
SL60M	600	120	28 x 11	2,82	5	

Vysokovýkonná svěrka SGM



№	←a→	←b→	←x→			
	mm	mm	mm	kg	Ks	V2
SG25M	250	140	34 x 13	2,58	5	
SG30M	300	140	34 x 13	3,00	5	
SG40M	400	140	34 x 13	3,17	5	
SG50M	500	140	34 x 13	3,40	5	
SG60M	600	140	34 x 13	3,80	5	
SG80M	800	140	34 x 13	4,45	5	
SG100M	1000	140	34 x 13	4,95	5	
SG125M	1250	140	34 x 13	5,87	1	
SG150M	1500	140	34 x 13	6,65	1	

Vysokovýkonné svěrky

Vysokovýkonná svěrka SGTM, velké vyloþení



№	←a→	←b→	←x→			
	mm	mm	mm	kg	Ks	V2
SG30T20M	300	200	30 x 15	3,50	1	
SG60T20M	600	200	30 x 15	4,30	1	

- Upínací síla až 8 500 N při utahovacím momentu od 40 Nm
- Dlouhá životnost díky speciální žáruvzdorné kluzné vložce ze slinuté slitiny, výklopné o 35°
- Vyložení 200 mm

Vysokovýkonná svěrka STBM, těžká



№	←a→	←b→	←x→			
	mm	mm	mm	kg	Ks	V2
STB30M	300	175	40 x 20	5,61	1	
STB40M	400	175	40 x 20	6,10	1	
STB50M	500	175	40 x 20	6,67	1	
STB60M	600	175	40 x 20	7,23	1	
STB80M	800	175	40 x 20	8,35	1	
STB100M	1000	175	40 x 20	9,42	1	
STB125M	1250	175	40 x 20	10,77	1	
STB150M	1500	175	40 x 20	12,20	1	



- Upínací síla až 22 000 N při utahovacím momentu od 70 Nm
- Dlouhá životnost díky speciální žáruvzdorné kluzné vložce ze slinuté slitiny, výklopné o 35°
- Se šestihranem 19 mm na konci vřetena

Vysokovýkonná svěrka STBS, mimořádně těžká



№	←a→	←b→	←x→			
	mm	mm	mm	kg	Ks	V2
STBS30	300	200	50 x 25	10,46	1	
STBS50	500	200	50 x 25	12,17	1	
STBS100	1000	200	50 x 25	17,30	1	

- Upínací síla až 35 000 N při utahovacím momentu od 100 Nm
- Dlouhá životnost díky speciální žáruvzdorné kluzné vložce ze slinuté slitiny, výklopné o 35°
- Se šestihranem 36 mm na konci vřetena
- S klínem na znehybnění smykadla

Vysokovýkonné svěrky



- Upínací síla až 35 000 N při utahovacím momentu od 105 Nm
- Dlouhá životnost díky speciální žáruvzdorné kluzné vložce ze slinuté slitiny, výklopné o 35°
- Se šestihranem 19 mm na konci vřetena
- S klínem na znehybnění smykadla



- Dlouhá životnost díky speciální vysokým teplotám odolné kluzné vložce ze slinutého kovu, výklopné do 35°

Různá provedení:

- S hladkým povrchem – standardní provedení
- S rýhovaným povrchem – pro bezpečné držení znečistěných obrobků
- S V-drážkou (prismatem) k fixaci kruhových, oválných a hranatých obrobků

Vysokovýkonná svěrka STBVC, mimořádně těžká



№	←a→	←b→	←x→			
	mm	mm	mm	kg	Ks	V2
STBVC15	150	100	40 x 20	4,06	1	
STBVC25	250	100	40 x 20	4,62	1	
STBVC35	350	100	40 x 20	5,13	1	

Speciální přítlačná deska



№	Provedení	vhodné pro	
			V3
3100736	Standard	SLM, SGM, SGTM, STBM, STBVC, SGU, STBU, SLV, GSV, SPZ80K	
3100737	Standard	STBS	
3101192	s rýhováním	SLM, SGM, SGTM, STBM, STBVC, SGU, STBU, SLV, GSV, SPZ80K	
3101193	s prismatem	SLM, SGM, SGTM, STBM, STBVC, SGU, STBU, SLV, GSV, SPZ80K	

Vysokovýkonné celoocelové svěrky

Zámečnická celoocelová svěrka classiX GSL



№	←a→	←b→	←x→			
	mm	mm	mm	kg	Ks	V2
GSL30	300	120	27 x 13	2,11	5	
GSL60	600	120	27 x 13	2,82	5	



- Upínací síla až 7 500 N při utahovacím momentu 25 Nm
- Vůči vysokým teplotám odolná přítlačná destička výkyvná do úhlu 35°

Vysokovýkonná celoocelová svěrka classiX GSM



№	←a→	←b→	←x→			
	mm	mm	mm	kg	Ks	V2
GSM25	250	140	30 x 15	2,58	5	
GSM30	300	140	30 x 15	3,00	5	
GSM40	400	140	30 x 15	3,17	5	
GSM50	500	140	30 x 15	3,40	5	
GSM60	600	140	30 x 15	3,80	5	

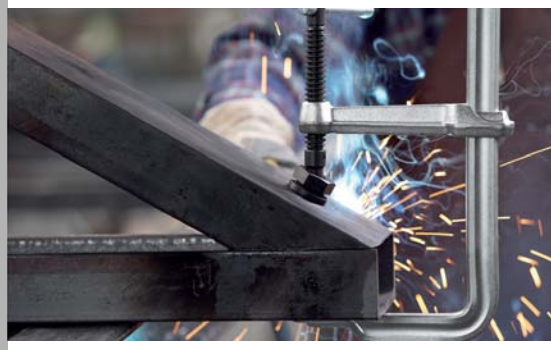

- Upínací síla až 11 000 N při utahovacím momentu 40 Nm
- Vůči vysokým teplotám odolná přítlačná destička výkyvná do úhlu 35°

Porovnání první a druhé linie vysokovýkonných celoocelových svěrek

	Vysokovýkonné svěrky BESSEY		classiX	
Objednací číslo	SLM	SGM	GSL	GSM
				
Sortiment	+++	+++	+	+
Rozpětí	200-600 mm	250-1 500 mm	300-600 mm	250-600 mm
Vyložení	120 mm	140 mm	120 mm	140 mm
Optimalizovaný profil vodicích tyčí	✔	✔		
Upínací síla	+++	+++++	++	++++
	8 500 N	12 000 N	7 500 N	11 000 N
Speciální přítlačná destička s vložkou ze spékané oceli	✔	✔		
Patentová práva	na vodicí tyče, kluzná ramena, přítlačné destičky a vzhled			

KombiKlamp

Mimořádně varabilní svěrka

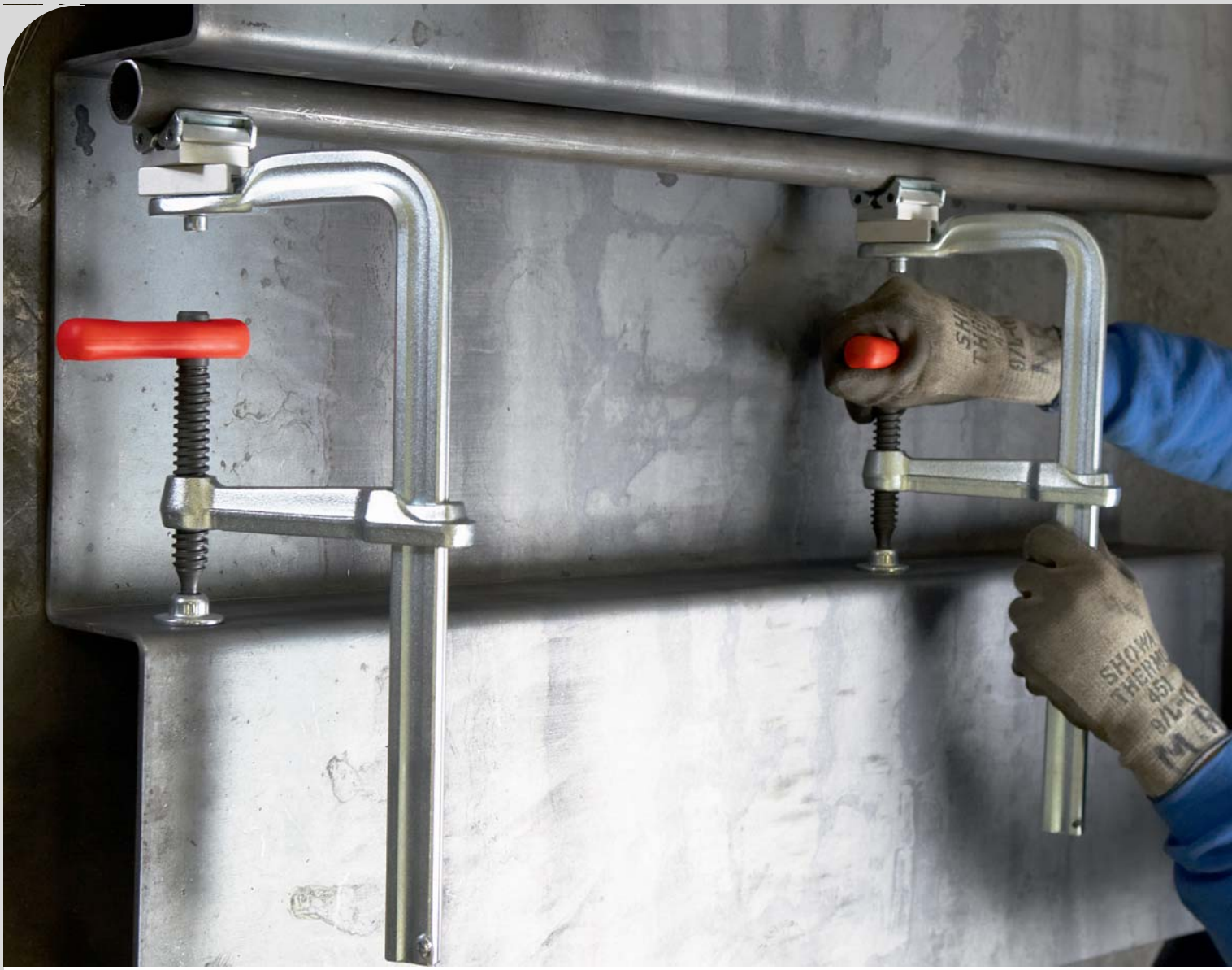

Svěrka, která se přizpůsobí!

KombiKlamp je zcela speciální svěrka. Vedle vlastností klasické celoocelové svěrky disponuje i speciálním upínacím nástavcem. Tato celoocelová svěrka je vybavena speciálním upínacím nástavcem vario. Nástavec je opatřen čelistmi, které se přizpůsobí povrchu obrobku, protože jsou výklopné v úhlu od 60° do 240°. Tímto způsobem dokážete jednoduše a bezpečně upínat kulaté, oválné a hranaté obrobky. Také rozpírání je se svěrkou KombiKlamp bezproblémově možné. Upínací nástavec je možné montovat na pevné rameno shora i zespodu, kluzné rameno je možné instalovat pro svírání i rozpírání. Vidíte, kolik možností je ukryto v této svěrce – vyzkoušejte ji!

KombiKlamp



Výhody na první pohled:

1 **Variabilní upínací nástavec**
Variabilní upínací nástavec se hodí zvláště na kulaté, oválné obrobky a hranaté obrobky v úhlech od 60° uvnitř po 60° vně. Jednoduchá přestavba pro účely rozpínání pomocí zajišťovacího šroubu M8. Užijte si variabilitu!

2 **Demontovatelná koncová pojistka**
Koncový zajišťovací šroub je demontovatelný – pro rychlé přestavení kluzného ramene na funkci rozpírání.

3 **Výměnná přítlačná destička**
Přítlačnou destičku vřetene, lze velmi snadno, rychle a hlavně bez dalšího nářadí vyměňovat. To přináší ještě více pracovního komfortu.

4 **Kolíková rukojeť s plastovým nástavcem**
Pevná kolíková rukojeť je kvůli příjemnému uchopení při práci opatřena plastovým nástavcem. Umožňuje pevné a kontrolované upínání.

KombiKlamp SG-VAD



№	←a→	←b→	←x→			
	mm	mm	mm	kg	Ks	V2
SG30VAD	300	120	30 x 15	2,95	6	

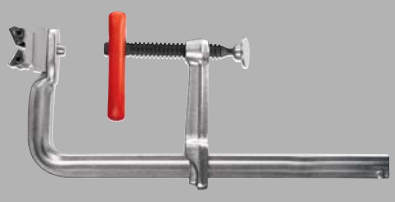



- Upínací síla až 7 500 N
- Upínání a rozpínání kruhových, oválných a hranatých obrobků
- Přítlačné destičky lze vyměnit bez použití nářadí

U-svěrky

Upínání s přesahem







Bez příložek, bez pomocných konstrukcí

I originální U svěrky firmy BESSEY byly vyvinuty na základě osvědčených celoocelových, pákových a vysokovýkonných svěrek. Díky charakteristickému pevnému rameni ohnutému ve tvaru U můžete kdykoliv rychle a bezpečně upínat s přesahem. Jako se třetí rukou – zcela bez příložek a bez pomocných konstrukcí!

Vysokovýkonná svěrka SGU – s pevným ramenem ohnutým ve tvaru U pro upínání s přesahem bez příložek.

U-svěrky



YouTube

Výhody na první pohled:

1 Vysoký stupeň stability
Pevné rameno ve tvaru U je vyrobeno z jednoho kusu, zušlechtěno a tím odolné vůči zkřivení. To vám zaručuje maximální odolnost proti lomu a vysoký stupeň stability.

2 Speciální výkyvná přítlačná kulová hlava
Vůči vysokým teplotám odolnou, výkyvnou přítlačnou (SGU/STBU) destičku na kulovém čepu lze naklonit v úhlu až 35°. Vyměnitelná sestava obsahuje kluznou vložku ze slinuté slitiny, která je nasycena olejem. Díky vynikajícím kluzným vlastnostem dochází k ideálnímu přenosu upínací síly. Životnost mechanismu je extrémně vysoká.

3 Kované smykadlo
Smykadlo sestává z výkovku ze zušlechtěné oceli a odolává i největšímu zatížení. Můžete se na ně vždy spolehnout.

4 Zušlechtěná vřetena
Zušlechtěné vřeteno je obzvlášť stabilní a pomalu se opotřebovává. To znatelně prodlužuje dobu životnosti.

5 Stabilní kolíková rukojeť
Stabilní kolíková rukojeť má na omak příjemně zaoblené hrany a šestihran. Umožňuje intenzivní a řízené upínání.

U-svěrky



- Upínací síla až 4 000 N
- Oboustranné upínání s přesahem, zvláště vhodné pro profily ve tvaru T a dvojího T
- Nízká váha
- Pružné upínání



- Upínací síla až 12 000 N při utahovacím momentu od 40 Nm
- Oboustranné upínání s přesahem, zvláště vhodné pro profily ve tvaru T a dvojího T
- Dlouhá životnost díky speciální žáruvzdorné kluzné vložce ze slinuté slitiny, výklopné o 35°

Celoocelová šroubová svěrka ve tvaru U GUZ



№	←a→	←b→	←c→	←d→	←x→			
	mm	mm	mm	mm	mm	kg	Ks	V2
GU25-12-6ZK	250	120	60	60	22 x 10,5	1,46	10	

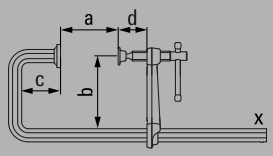

Vysokovýkonná svěrka ve tvaru U SGU



№	←a→	←b→	←c→	←d→	←x→			
	mm	mm	mm	mm	mm	kg	Ks	V2
SGU30-14-10	300	140	100	130	30 x 15	3,75	5	

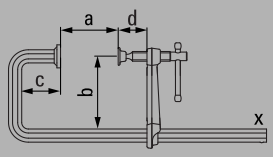

U-svěrky

Vysokovýkonná svěrka ve tvaru U STBU, mimořádně těžká



№	←a→	←b→	←c→	←d→	←x→			
	mm	mm	mm	mm	mm	kg	Ks	V2
STBU40-17-15	500	175	150	110	40 x 20	7,96	1	

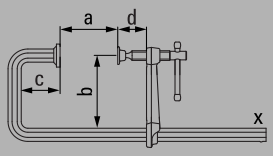

- Upínací síla až 22 000 N při utahovacím momentu od 80 Nm
- Oboustranné upínání s přesahem, zvláště vhodné pro profily ve tvaru T a dvojího T
- Se šestihranem 19 mm na konci vřetena
- Dlouhá životnost díky speciální žáruvzdorné kluzné vložce ze slinuté slitiny, výklopné o 35°

Speciální přítlačná deska



№	Provedení	vhodné pro	
			V3
3100736	Standard	SLM, SGM, SGTM, STBM, STBVC, SGU, STBU, SLV, GSV, SPZ80K	
3101192	s rýhováním	SLM, SGM, SGTM, STBM, STBVC, SGU, STBU, SLV, GSV, SPZ80K	
3101193	s prismatem	SLM, SGM, SGTM, STBM, STBVC, SGU, STBU, SLV, GSV, SPZ80K	

- Dlouhá životnost díky speciální vysokým teplotám odolné kluzné vložce ze slinutého kovu, výklopné do 35°

Různá provedení:

- S hladkým povrchem – standardní provedení
- S rýhovaným povrchem – pro bezpečné držení znečistěných obrobků
- S V-drážkou (prismatem) k fixaci kruhových, oválných a hranatých obrobků

Páková svěrka ve tvaru U GUH



№	←a→	←b→	←c→	←d→	←x→			
	mm	mm	mm	mm	mm	kg	Ks	V2
GU25-12-6H	250	120	60	10	22 x 10,5	1,67	5	

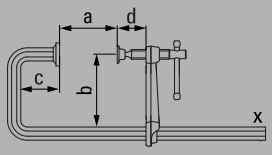



- Upínací síla až 3 800 N
- Upínání s přesahem, zvláště vhodné pro profily ve tvaru T
- Nízká váha
- Rychlá – až 5x rychlejší než běžné svěrky

Svěrky s manipulačním ramenem

Upínání a rozpínání ve stísněném prostoru



Nejlépe se hodící pro zvláště obtížné práce

S originální svěrkou s manipulačním ramenem firmy BESSEY můžete upínat a rozpínat na velmi těsném prostoru. Jak v těsných otvorech, tak na krátkých přesazích. To je možné díky jedinečné upínací a rozpínací mechanice, která je umístěna za profilovanou tyčí. Mimoto se originální svěrka s manipulačním ramenem firmy BESSEY vyznačuje svou robustní konstrukcí. Díky tomu se nejvíce hodí pro zvláště obtížné práce, jakými jsou například svářecí a montážní práce!

Svěrka s manipulačním ramenem GRA – speciálně vyvinutá pro svářecí a montážní práce na nepřístupných místech.

Svěrky s manipulačním ramenem



Výhody na první pohled:

1 **Nejvyšší stabilita**
Z jednoho kusu kované pevné rameno s vytvarovanou přítlačnou deskou je ze zušlechtěného a pozinkovaného materiálu, tudíž vysoce zatížitelné a odolné vůči zkroucení. Optimalizovaný tvar profilu nyní dovoluje větší vyložení při stejné stabilitě.

2 **Vnější upínací rukojeť**
Tato rukojeť se nachází za profilovanou tyčí svěrky. Je určena speciálně na upínání a rozpínání obtížně přístupných obrobků.

3 **Speciální prismatická přítlačná deska**
Stabilní přítlačná deska je vyrobena z kvalitní litiny a je výkyvná do 30°. Prisma se ideálně hodí k upínání a rozpírání kulatých nebo hranatých obrobků.

4 **Demontovatelná koncová pojistka**
Koncový zajišťovací šroub je demontovatelný – pro rychlé přestavení kluzného ramene na funkci rozpírání.

Svěrka s manipulačním ramenem GRA



№	←a→	←b→	←x→			
	mm	mm	mm	kg	Ks	V2
GRA30-12	300	120	28 x 11	2,44	5	
GRA60-12	600	120	28 x 11	3,06	5	
GRA100-12	1000	120	28 x 11	3,83	5	



- Upínací síla až 7 500 N
- Venku ležící vřetena chráněná proti odstřiku při sváření
- Volný přístup do pracovní oblasti

Tlačný trn GRD (2 kusy/sáček)



№			
	kg	Ks	V2
GRD	0,66	10	

- Rozpírání zvnitřku ven
- Rovná upínací plocha
- Drážka tvaru V k upínání kulatých a oválných obrobků

Variabilní vysokovýkonné svěrky

Nová flexibilita při velkých upínacích silách



Stavebnicový princip pro nejrozmanitější možnosti použití

Firma BESSEY nabízí kromě kompletně smontovaných sad vysoce výkonných svěrek rovněž mnohostranně navzájem kombinovatelné příslušenství. K tomu patří dva různé modely vodících lišt: za prvé profil 27 x 13 mm ve třech různých délkách, za druhé profil 30 x 15 mm pro práci s vysokými upínacími silami a upínacími délkami do třech metrů. Všechny lišty mají na obou stranách koncové pojistky uvolnitelné bez použití nástroje. Již osazená kluzná ramena lze otočením přestavit z upínání na rozpírání nebo je nahradit jinými rameny, případně doplnit další ramena. K disposici jsou kluzná ramena s dřevěnou, pákovou i kolíkovou rukojetí. Nasazením nejrůznějších kluzných ramen se jednoduchým a rychlým způsobem vyřeší četné, náročná varianty upínání. Individualitě při tom nejsou kladeny meze.

Variabilní vysokovýkonné svěrky

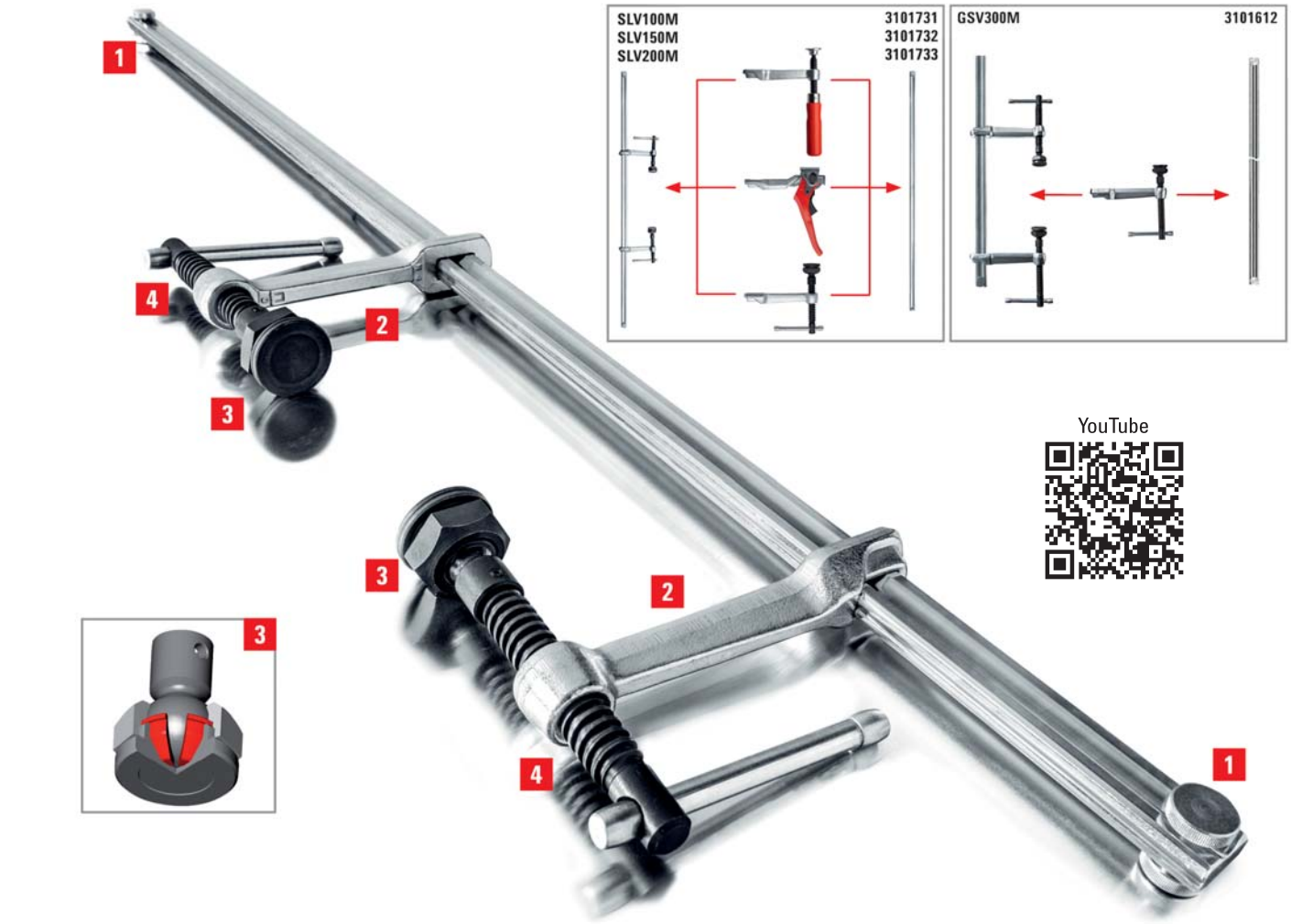

Výhody na první pohled:

1 Koncová pojistka uvolnitelná bez použití nástroje
Oboustranně připevněné koncové pojistky lze uvolnit bez použití nástroje a umožňují rychlé přestavení kluzných ramen do polohy pro rozpírání. Bez problémů je také možná záměna za jiný druh kluzného ramene nebo doplnění dalších ramen.

2 Výměnné kluzné rameno
Kluzné rameno z kované a zušlechtěné oceli zaručuje díky přímočarému přenosu síly bezpečné upnutí a odolává i největším zatížením. Podle účelu je možno kluzná ramena doplňovat nebo měnit za jiné typy.

3 Speciální výkyvná přítlačná kulová hlava
SLV stejně jako GSV je vybaveno přítlačnou kulovou hlavou odolávající vysokým teplotám. Hlava je výkyvná až do 35° a je vyměnitelná. Krom toho u GSV obsahuje výklopná sestava kluznou vložku ze sintrovaného kovu.která je nasycena olejem. Tato vložka zajišťuje výbornou kluznost a je zárukou mimořádně dlouhé životnoti.

4 Zušlechtěné vřeteno
Zušlechtěné, obzvlášt pevné vřeteno je odolné proti odírání. To znatelně prodlužuje dobu životnosti.

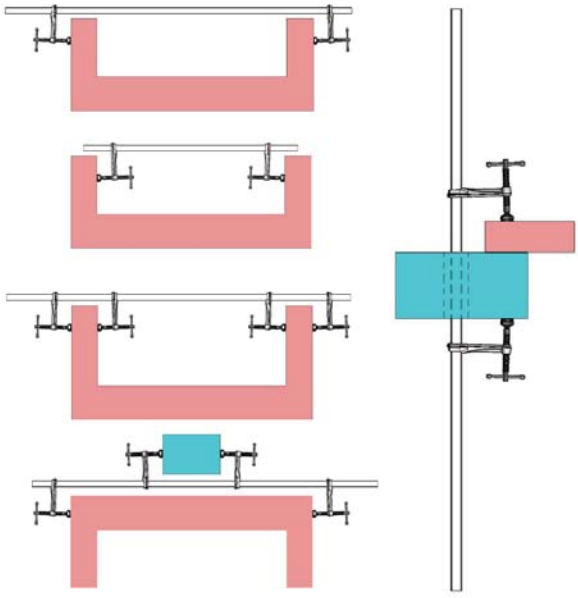

Variabilní vysokovýkonné svěrky



- Upínací síla až 6 500 N
- Umístěním do středu na obrobku se zabrání převržení
- Vůči vysokým teplotám odolná přítlačná destička výkyvná do úhlu 35°
- Svorku lze vsunout do otvoru v obrobku/součásti



Variabilní vysoce výkonná svěrka – kompletní sada SLV

№	←a→	←b→	←e→	←x→			
	mm	mm	mm	mm	kg	Ks	V2
SLV100M	1000	120	340-1250	27 x 13	4,78	1	
SLV150M	1500	120	340-1750	27 x 13	5,97	1	
SLV200M	2000	120	340-2250	27 x 13	7,15	1	

Mnohostranné možnosti použití díky výměnnému hladkému třmenu v různých provedeních (viz příslušenství)

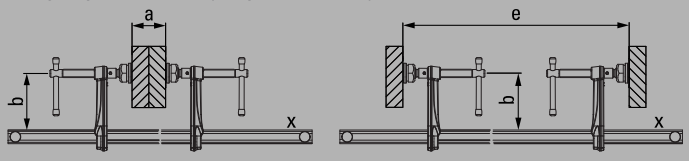

- Upínací síla až 9 000 N
- Umístěním do středu na obrobku se zabrání převržení
- Dlouhá životnost díky žáruvzdornému speciálnímu tlačnému kotouči s vložkou ze slinuté oceli do 35°
- Svorku lze vsunout do otvoru v obrobku/součásti



Variabilní vysoce výkonná svěrka – kompletní sada GSV

№	←a→	←b→	←e→	←x→			
	mm	mm	mm	mm	kg	Ks	V2
GSV300M	3000	140	400-3340	30 x 15	13,00	1	

Mnohostranné možnosti použití díky výměnnému hladkému třmenu v různých provedeních (viz příslušenství)

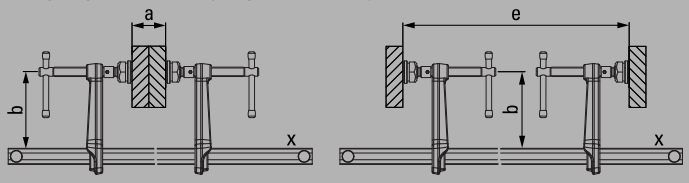

- Dlouhá životnost díky speciální vysokým teplotám odolné kluzné vložce ze slinutého kovu, výklopné do 35°

Různá provedení:

- S hladkým povrchem – standardní provedení
- S rýhovaným povrchem – pro bezpečné držení znečištěných obrobků
- S V-drážkou (prismatem) k fixaci kruhových, oválných a hranatých obrobků



Speciální přítlačná deska

№	Provedení	vhodné pro	
			V3
3100736	Standard	SLM, SGM, SGTM, STBM, STBVC, SGU, STBU, SLV, GSV, SPZ80K	
3101192	s rýhováním	SLM, SGM, SGTM, STBM, STBVC, SGU, STBU, SLV, GSV, SPZ80K	
3101193	s prismatem	SLM, SGM, SGTM, STBM, STBVC, SGU, STBU, SLV, GSV, SPZ80K	
3101219	Střižný kroužek	SPZ80K	



Upínat se zajištěním proti sesmeknutí s přítlačnou deskou střižného kroužku

Variabilní vysokovýkonné svěrky

Vodící lišta v konstrukční velikosti SLV

№	←a→	←x→			
	mm	mm	kg	Ks	V2
3101731	1000	27 x 13	2,85	1	
3101732	1500	27 x 13	4,05	1	
3101733	2000	27 x 13	5,25	1	

- Profil vodící lišty 27 x 13 mm je tažen za studena a pozinkován
- Pro rychlou přestavbu jsou na obou koncích vodící lišty pojistky, uvolnitelné bez použití nástroje
- Vhodné pro všechna kluzná ramena konstrukční velikosti SLV

Vodící lišta v konstrukční velikosti GSV



№	←a→	←x→			
	mm	mm	kg	Ks	V2
3101612	3000	30 x 15	10,40	1	

- Profil vodící lišty 30 x 15 mm je tažen za studena a pozinkován
- Pro rychlou přestavbu jsou na obou koncích vodící lišty pojistky, uvolnitelné bez použití nástroje
- Vhodné pro všechna kluzná ramena konstrukční velikosti GSV

Kompletní kluzná ramena pro konstrukční velikost SLV



№	Provedení	←b→	←x→			
		mm	mm	kg	Ks	V3
3101426	Rameno s dřevěnou rukojetí	120	27 x 13	0,73	1	
3101337	Rameno s pákovou rukojetí	120	27 x 13	1,10	1	
3101338	Upínací rukojeť včetně speciální přítlačné destičky	120	27 x 13	0,82	1	

- Čtyři různé varianty kluzných ramen s různým vyložením a různými rukojeťmi
- Vhodné pro všechny vodící lišty v konstrukční velikosti SLV

Kompletní kluzná ramena pro konstrukční velikost GSV



№	Provedení	←b→	←x→			
		mm	mm	kg	Ks	V3
3101329	Upínací rukojeť včetně speciální přítlačné destičky s vložkami ze sintrovaného kovu	120	30 x 15	1,13	1	
3101330		140	30 x 15	1,21	1	
3101331		200	30 x 15	1,40	1	

- Jedna varianta s různým vyložením
- Vhodné pro vodící lištu v konstrukční velikosti GSV

Šroubové C svěrky

Upínání původním tvarem šroubové svěrky



V programu BESSEY jsou v taženém nebo kovaném provedení

Šroubové svěrky tvaru "C" se používají v případech, kdy se při převážně stejném a ne příliš dlouhém rozpětí svěrky vyžadují velké upínací síly. Šroubová svěrka "C" je svým tvarem považována za prvotní formu svěrky. K výrobě se dříve používaly a dosud používají různé materiály. Kdysi byly svěrky pouze dřevěné. Na trhu jsou dnes zastoupeny v osvědčené kvalitě BESSEY jak modely celoocelových svěrek s kovaným ramenem, tak i modely VC svěrek. Šroubové svěrky VC jsou jedinečné tím, že jejich třmen je vyroben z originální profilové oceli BESSEY z vlastní tažírny. Profil je dále zušlechtěn a galvanicky pozinkován. Tím je, oproti svěrkám odlévaným, dosaženo mnohem vyšší pevnosti v tahu.

Šroubová "C" svěrka typ VC má typické a vyjímečné vlastnosti originální celoocelové šroubové svěrky. Je lehká, šikovná do ruky, elastická a odolná proti zničení.

Šroubové C svěrky

Šroubová C svěrka VC, stabilní



№	←a→		←b→		←x→				
	mm	"	mm	"	mm	kN	kg	Ks	V2
VC2	0 - 50	0 - 2	50	2	19,5 x 9,5	7	0,43	10	
VC3	0 - 75	0 - 3	50	2	22 x 10,5	13	0,63	10	
VC4	0 - 100	0 - 4	60	2 3/8	25 x 12	13	1,02	10	
VC6	0 - 150	0 - 6	75	3	27 x 13	15	1,41	10	
VC8	0 - 200	0 - 7 7/8	90	3 1/2	30 x 15	15	2,25	5	
VC10	0 - 250	0 - 10	100	4	40 x 20	15	4,01	5	



- Upínací síla až 15 000 N
- Odolná proti rozbití a tvrzená
- Ověřená celoocelová kvalita firmy BESSEY

Šroubová C svěrka SC



№	←a→		←b→					
	mm	"	mm	"	kN	kg	Ks	V2
SC40	0 - 40	0 - 1 5/8	40	1 5/8	5,5	0,40	10	
SC60	0 - 60	0 - 2 3/8	55	2 3/16	5,5	0,57	10	
SC80	0 - 80	0 - 3 1/8	65	2 9/16	10	0,99	10	
SC100	0 - 100	0 - 4	75	3	13,5	1,40	10	
SC120	0 - 120	0 - 7 7/8	85	3 1/4	18	2,10	10	
SC150	0 - 150	0 - 6	95	3 3/4	18	2,35	10	
SC200	0 - 200	0 - 7 7/8	105	4 1/4	22	4,00	5	



- Upínací síla až 22 000 N
- Kováno v zápustce

Šroubová C svěrka CDF-C



№	←a→		←b→					
	mm	"	mm	"	kN	kg	Ks	V2
CDF403C	0 - 75	0 - 3	60	2 3/8	13	0,85	6	
CDF404C	0 - 105	0 - 4 1/4	85	2 3/4	16,5	1,60	6	
CDF406C	0 - 150	0 - 6	100	3 5/8	17	2,32	6	
CDF408C	0-205	0 - 8	125	4 1/2	17	3,42	6	
CDF410C	50-245	2 - 10	150	5 3/8	18	5,49	4	

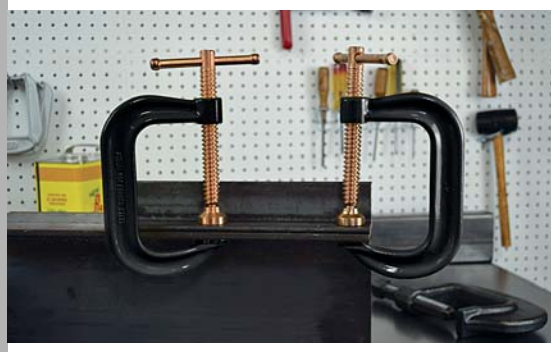

- Upínací síla až 18 000 N
- Kovaná v zápustce, vysoce stabilní
- Vřetena potažená mědí brání ulpívání rozstřiku při svařování

Upínání kleštěmi







Mnoho variant pro nejrozličnější oblasti nasazení

Ať jde o a upínání s přesahem nebo připevnění obrobků ležících vedle sebe: originální skřipcové kleště firmy BESSEY jsou v každém případě ideální. Spojitě nastavovatelné čelisti kleští jsou v každé poloze paralelní nebo stojí šikmo vzájemně vůči sobě tak, jak je požadováno. A teď to nejlepší: Nastavení upínací síly zůstává v každé pozici otevření takzvané huby kleští konstantní. Je jedno, kterou variantu si vyberete. Vyzkoušejte si to!

Trubkové skřipcové kleště GRZRO – bezpečné upínání kulatých obrobků prostřednictvím spojitě nastavitelných čelistí kleští.

YouTube

Skřipcové kleště

Paralelní skřipcové kleště GRZ



№	←a→	←b→			
	mm	mm	kg	Ks	V3
GRZ10	100	65	1,00	10	
GRZ20	200	65	1,20	10	



- Paralelní upínací plochy
- Vybrání hranolu pro malé kulaté díly
- Včetně ochranných kloboučků pro šetrné upínání choulostivých povrchů

Skřipcové kleště C GRZC



№	←a→	←b→	←d→			
	mm	mm	mm	kg	Ks	V3
GRZC	110	80	40	1,10	10	

- Pro bodové a oboustranně přesahující upínání

Variogrip GRZV



№	←a→	←b→	←d→			
	mm	mm	mm	kg	Ks	V3
GRZV	100	50-80	43	1,25	10	

- Dělené, ve vyložení a rozpětí spojitě přestavitelné smykadlo
- K upínání rozdílně tlustých a přesazených obrobků

Trubkové skřipcové kleště GRZRO



№	pro trubku Ø	←b→			
	mm	mm	kg	Ks	V3
GRZRO	0 – 110	65	1,30	10	

- Ideální pro přidržování kulatých těles o stejném průměru
- Včetně ochranných krytek
- Šetrné upínání choulostivých povrchů
- Vhodné pro svářečské stehování, omezené tepelné zatížení do 200 °C

Pólové svářečské svěrky

Pólová svářečská svěrka LP / TP s osvědčenou dřevěnou rukojetí

- S rameneny z temperované litiny
- Ergonomicky tvarovaná rukojeť
- Připojovací otvor v pevném rameni



№	←a→	←b→	←x→					
	mm	mm	mm	mm	A	kg	Ks	V1
LP-1	150	60	20 x 5	10,5	300	0,50	10	
TP-1	150	80	25 x 6	10,5	400	0,78	10	

Pólová svářečská svěrka LP / TP s křídlovým šroubem

- S rameneny z temperované litiny
- S křídlovým šroubem
- Připojovací otvor v pevném rameni
- TP-...F-RK: Odllehčení kabelu na konci vodící tyče / oko s vnitřním průměrem 30 mm

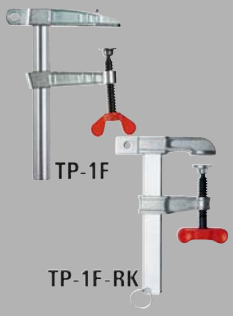

№	←a→	←b→	←x→					
	mm	mm	mm	mm	A	kg	Ks	V1
LP-1F	150	60	20 x 5	10,5	300	0,53	10	
TP-1F	150	80	25 x 6	10,5	400	0,78	10	
TP-2F	150	60	30 x 8	11	600	1,20	20	
TP-1F-RK	150	80	25 x 6	10,5	400	0,78	10	
TP-2F-RK	150	60	30 x 8	11	600	1,20	20	

Pólová svářečská svěrka TP s kolíkovou rukojetí

- S rameneny z temperované litiny
- Kolíková rukojeť se zaoblenými koncovkami umožňuje jednoduchý přenos síly při upínání
- Připojovací otvor v pevném rameni



№	←a→	←b→	←x→					
	mm	mm	mm	mm	A	kg	Ks	V1
TP-1K	150	80	25 x 6	10,5	400	0,75	10	

Pólová svářečská svěrka TGP

- S rameny z temperované litiny
- Připojovací otvor na konci vodicí tyče



№	←a→	←b→	←x→					
	mm	mm	mm	mm	A	kg	Ks	V1
TG-P12	120	60	20 x 5	10,5	200	0,42	10	
TG-P20	200	100	27 x 7	13	350	1,08	10	

Pólová svářečská svěrka CP

- Svěrka ve tvaru C z temperované litiny



№	←a→	←b→					
	mm	mm	mm	A	kg	Ks	V1
CP-F	50	30	8,4	200	0,19	10	

Upínací nástavce

Přestavitelný upínací nástavec VAD (2 kusy/sáček)



№		Šířka upínací plochy			
		mm	kg	Ks	V3
VAD	výklopné čelisti od 60° do 240°	45	0,48	1	

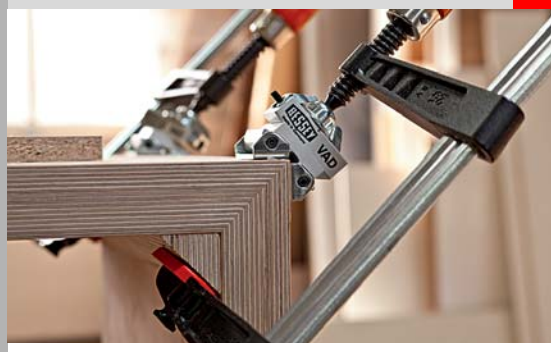

- Přizpůsobení zvláště kulatým, oválným a pravoúhlým obrobkům
- Čelisti výklopné od ostrého do tupého úhlu 60°
- Vhodné pro originální svěrky TG z temperované litiny a svěrky GZ a GMZ s vyložením od 100 mm

Sada trubkového upínáku RO



№	Délka upínacích hranolů	pro trubku Ø			
	mm	mm	kg	Ks	V1
RO	170	100 – 400	1,39	1	

Obsah: 4 upínací hranoly, 4 šrouby do válcové hlavy s vnitřním šestihranem.

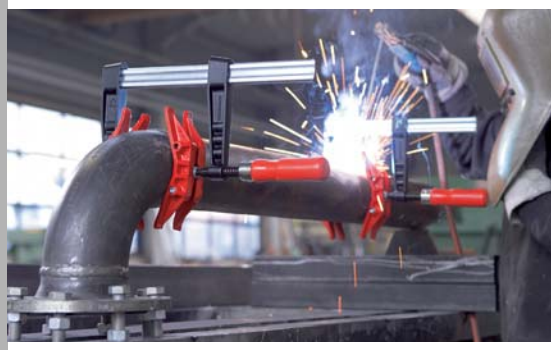

- Ideální k upínání kulatých nebo oválných obrobků
- Snadná montáž
- Vhodné pro originální svěrky BESSEY z temperované litiny TG s vyložením od 100 mm do 200 mm

Kovový úhlový upínák

Upínání úhlů a pokosů

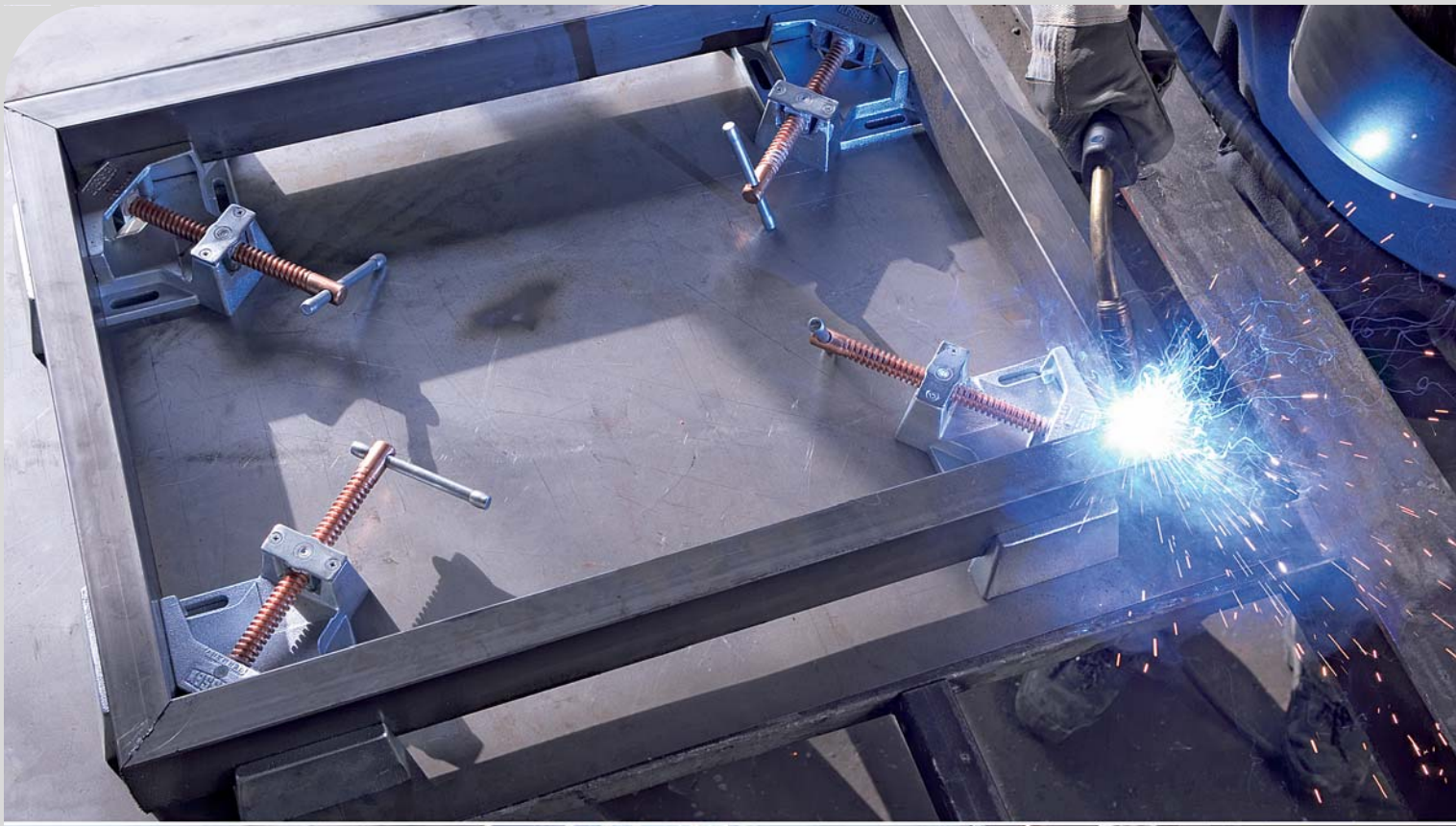

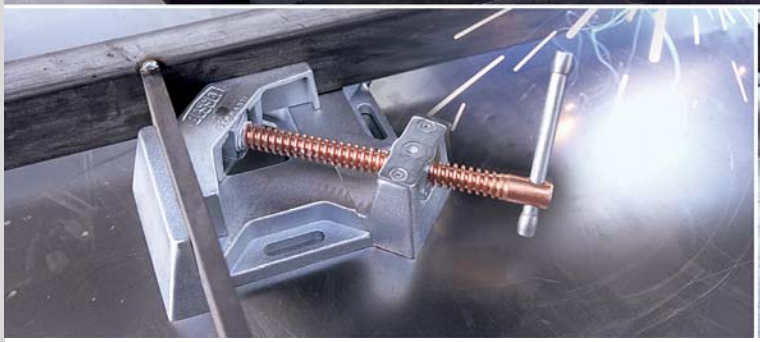



Volný přístup k obrobku při svářecích a montážních pracích

Originální kovové úhlové upínače BESSEY byly vyvinuty speciálně pro použití při stavbě ocelových konstrukcí, ve svářečství a zámečnictví.
K mnohostranným možnostem jejich použití patří m.j. držení, upnutí a nasměrování přesně v pravém úhlu. Otevřená pracovní oblast mimoto umožňuje volný přístup k obrobku při svářecích a montážních pracích a rovněž připevňování T-kusů. Proto by originální kovové úhlové upínače BESSEY neměly chybět v žádné dílně!

Kovový úhlový upínák WSM – pro přesné držení obrobků i rozdílné tloušťky v pravém úhlu.

Kovový úhlový upínák

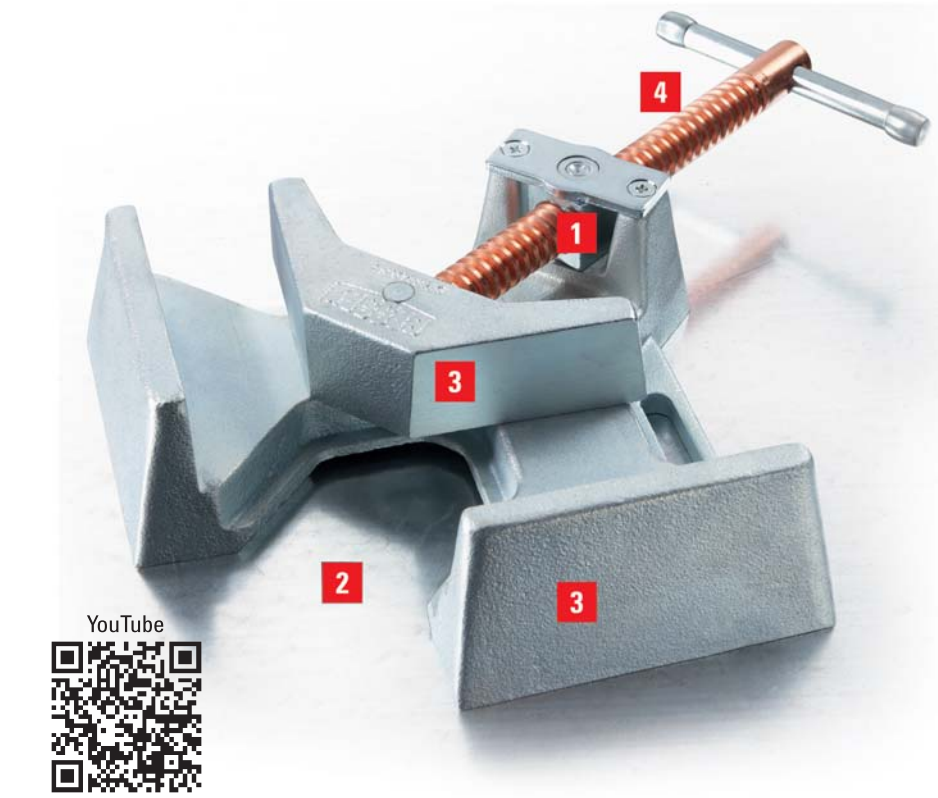

YouTube

Výhody na první pohled:

1 **Automatické přizpůsobení**
Na vřeteni kloubově uložená přítlačná čelist umožňuje automatické sevření profilů různých rozměrů.

2 **Otevřená pracovní zóna**
Průchod umožňuje fixování T-přípojek a zajišťuje volný přístup k obrobku při svářečských a montážních pracích.

3 **Stabilní základní těleso a upínací čelisti**
Stabilní základní těleso a upínací čelisti jsou vyrobeny z kvalitní litiny a jsou určeny pro upínání velkou silou. Jsou pozinkované a tudíž chráněné proti korozi. Čelisti jsou obrobené pro přesné pravoúhlé upínání.

4 **Poměděné vřeteno**
Vřeteno s trapézovým závitem je poměděné, což zabraňuje tomu, aby na něm ulpívaly kovové kuličky vznikající při svařovní.

Kovový úhlový upínák WSM



№	↔a↔	Průchod max.					
	mm	mm	mm	mm	kg	Ks	V3
WSM9	2 x 90	60	35	110	3,80	1	
WSM12	2 x 120	100	61	120	7,80	1	

3D-CAD data ke stažení naleznete ne www.bessey.de

- Automatické přizpůsobení obrobkům různé tloušťky
- Stabilní čelisti a těleso z kvalitní litiny
- Vřetena potažená mědí brání ulpívání rozstřiku při svařování
- Přesný úhel 90°

Sada svařecích upínaků SM 10



№	∢	↔a↔				
		mm	mm	kg	Ks	V3
SM10-SET	5°-180°	100	35	10,66	1	

- Upínací pomůcka pro stavební díly rozdílné síly v libovolně nastavitelných úhlech
- Stabilní korpus a základová deska z kvalitní litiny
- Vřetena potažená mědí brání ulpívání rozstřiku při svařování
- Rozsah úhlu: 5°-180°

Bezpečné svařování s odborníkem na upínací nástroje



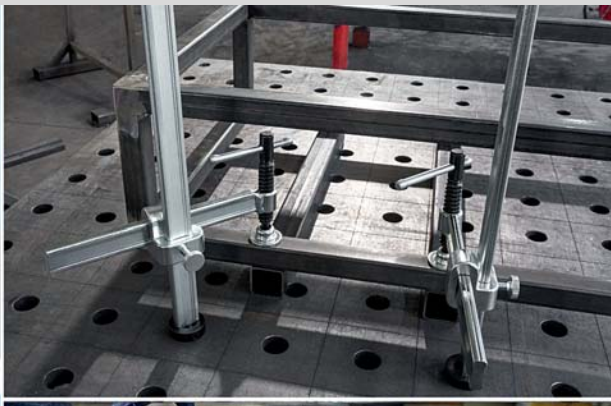





Zkušenosti přenesené na stůl!

Zkušenosti z oboru upínání soustředěné za mnohá desetiletí praxe přenáší nyní společnost BESSEY do vývoje svých nových upínacích prvků pro svařovací stoly s otvory 28 a 16 mm. Společnost BESSEY nabízí široký sortiment praktických pomocníků, kteří díky svému flexibilnímu použití usnadňují práci. U standardních upínacích prvků je možné volit ze 3 variant rukojeti v provedení s pevným i nastavitelným vyložením. Sortiment obsahuje i vysokým teplotám odolnou přítlačnou destičku.

BESSEY má i variantu s upínacím ramenem a vnějšími vřeteny pro volný přístup do pracovního prostoru. K upínání oválných, kulatých a hranatých obrobků jsou k dispozici speciální stolní nástavce. S využitím speciálních nástavců, prodloužení a závěsů se svářecích stoly mohou osadit také kloubovými rychloupínači a svěrkami pro strojní stoly BESSEY. Všechny prvky je možné zabudovat do stolu bez nástrojů, mají tedy variabilní použití a umožňují pohodlnou, bezpečnou a naprosto přesnou práci. Přesvědčte se sami!

Upínací prvky pro svářecí stoly

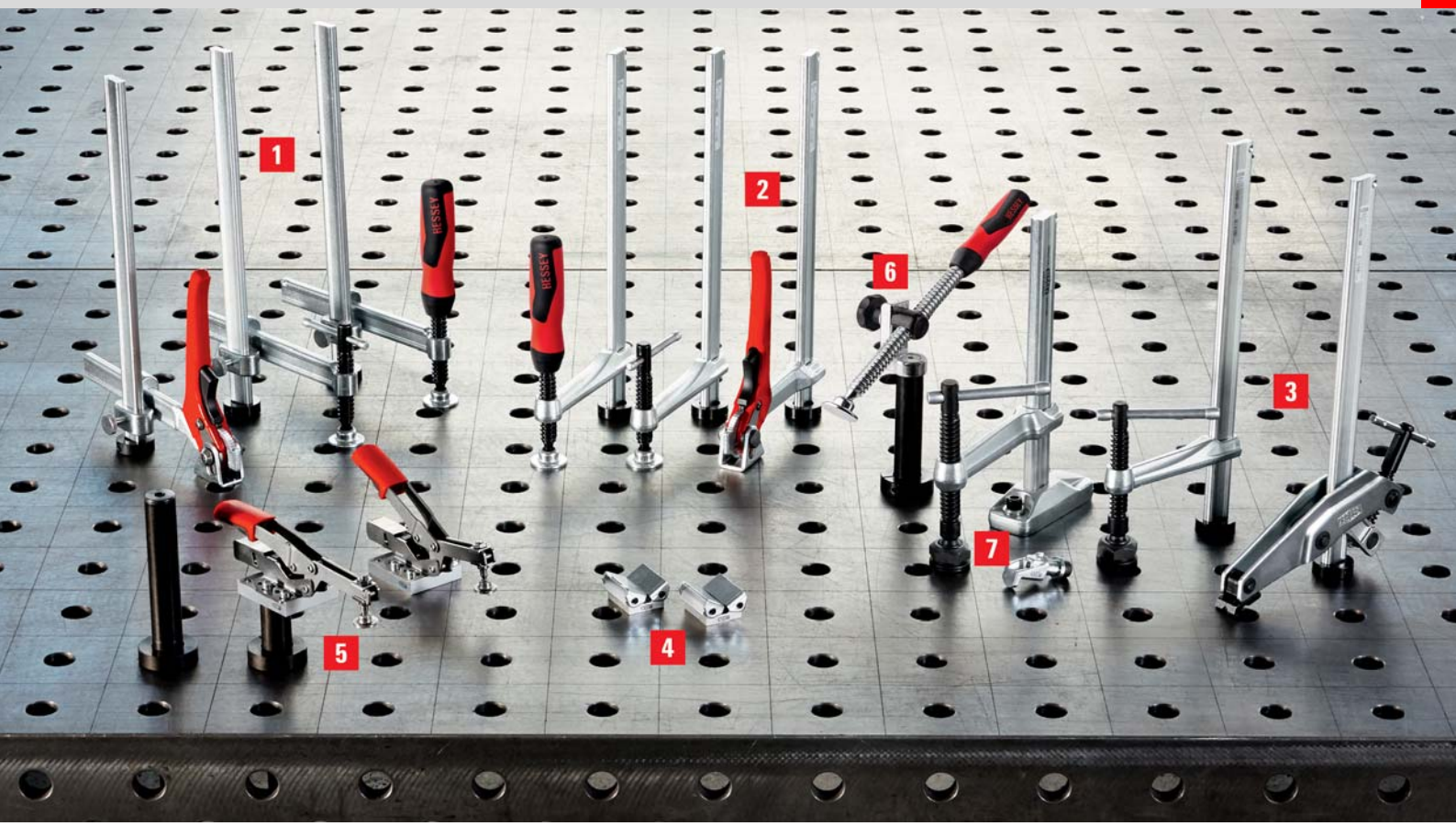

Výhody na první pohled:

1 Nastavitelné vyložení
Upínací prvky BESSEY TWV určené pro svářecí stoly mají plynule nastavitelné vyložení a jsou k disposici ve třech provedeních rukojetí.

2 Pevné vyložení 100 mm, 120 mm nebo 140 mm
Upínacích prvky BESSEY TW mají 3 rozměry pevného vyložení a 3 typy rukojetí.

3 Silné a speciální
Upínací prvek TWM28 disponuje tepelně odolnou, do 35° výkyvnou speciální přítlačnou destičkou s vložkou ze sintrovaného kovu. U varianty TW28GRS s upínacím ramenem leží vřeteno vně což uvolňuje přístup do pracovního prostoru.

4 Dokonalé pro zábradlí
Bez ohledu na to, zda je povrch obrobku kulatý, oválný nebo hranatý – stolní nástavce Vario TWVAD se vždy dokonale hodí. Je totiž možné jej na obrobek nasadit plynule v rozmezí od tupého do ostrého úhlu 60°.

5 Rychloupínací kloubové svěrky
Díky nástavci TWA-STC a odpovídajícímu prodloužení TWX je možné rychloupínací kloubové svěrky BESSEY s horizontální upínací deskou rychle upravit i pro použití na svářecích stolech.

6 Šikmé a vodorovné upínání
Výkyvný adapter TW28AV v kombinaci s prodloužením TW28X umožňuje, prostřednictvím vřetene plynule výkyvného v úhlu od -52° do +52°, šikmé i vodorovné upínání.

7 Svěrky pro strojní stoly k dispozici
Již pracujete se svěrkami pro strojní stoly BESSEY a chcete je používat i na svářecích stolech? Použijte závěs TW28HO jednoduchým zašroubováním do otvoru na noze svorky na strojní stoly.

YouTube

Upínací prvky pro svářecí stoly



- Individuální upínání v přesné poloze
- Zušlechtěná vodící tyč a kluzné rameno pro pružné a pevné upnutí
- Plynule nastavitelné vyložení

Různá provedení:

- Velmi kvalitní dvoukomponentní rukojeť, se zaobleným koncem i kolíková rukojeť. Přesné vřeteno s trapézovým závitem a hladkým chodem. Přítlačná destička vyměnitelná bez nástrojů
- Páková rukojeť se západkovým mechanismem pro přesné a rychlé upínání odolné vůči vibracím



Upínací prvek s variabilním vyložením TWV

№	∅	Upínací výška max.	←b→	←x→			
	mm	mm	mm	mm	kg	Ks	V3
TWV16-20-15-2K	16	200	30-150	22 x 8,5	1,20	1	
TWV16-20-15K	16	200	30-150	22 x 8,5	1,04	1	
TWV16-20-15H	16	200	60-150	22 x 8,5	1,21	1	
TWV28-30-17-2K	28	300	40-175	28 x 11	2,22	1	
TWV28-30-17K	28	300	40-175	28 x 11	2,11	1	
TWV28-30-17H	28	300	110-175	28 x 11	2,48	1	

3D-CAD data ke stažení naleznete ne www.bessey.de

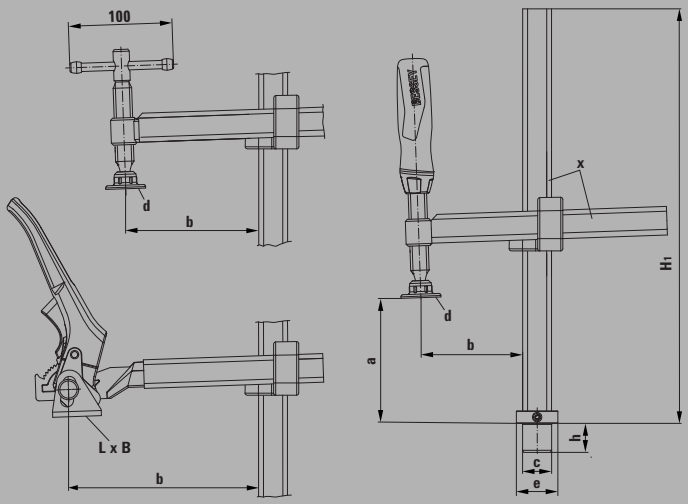

Tabulka rozměrů

	Ø svorníku „c“	Výška svorníku „h“	Rozpětí max. „a“	Vyložení „b“	Výška základny „H1“	Přítlačná destička (čelist) „L x B“	Přítlačná destička (čelist) Ø „d“	Podstavec „F“ Podstavec Ø „e“	Podstavec „F“ Výška	Vodící tyč „x“
	mm	mm	mm	mm	mm	mm	mm	mm	mm	mm
TWV16-20-15-2K	16	20,5	200	30-150	265	–	32	30	10	22 x 8,5
TWV16-20-15K	16	20,5	200	30-150	265	–	32	30	10	22 x 8,5
TWV16-20-15H	16	20,5	200	60-150	265	41 x 26	–	30	10	22 x 8,5
TWV28-30-17-2K	28	28,5	300	40-175	400	–	38	40	12	28 x 11
TWV28-30-17K	28	28,5	300	40-175	400	–	38	40	12	28 x 11
TWV28-30-17H	28	28,5	300	110-175	400	47 x 31	–	40	12	28 x 11

Upínací prvky pro svářecí stoly

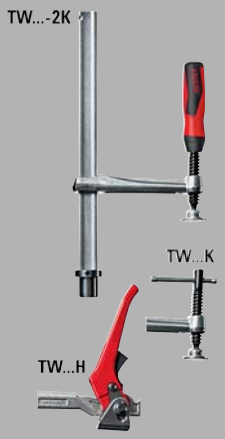

Upínací prvek s pevným vyložením TW

№	∅	Upínací výška max.	←b→	←x→			
	mm	mm	mm	mm	kg	Ks	V3
TW16-20-10-2K	16	200	100	22 x 8,5	0,93	1	
TW16-20-10K	16	200	100	22 x 8,5	0,86	1	
TW16-20-10H	16	200	100	22 x 8,5	1,01	1	
TW28-30-12-2K	28	300	120	28 x 11	1,68	1	
TW28-30-14-2K	28	300	140	28 x 11	1,70	1	
TW28-30-12K	28	300	120	28 x 11	1,62	1	
TW28-30-14K	28	300	140	28 x 11	1,65	1	
TW28-30-12H	28	300	120	28 x 11	2,07	1	
TW28-30-14H	28	300	140	28 x 11	2,10	1	

3D-CAD data ke stažení naleznete ne www.bessey.de

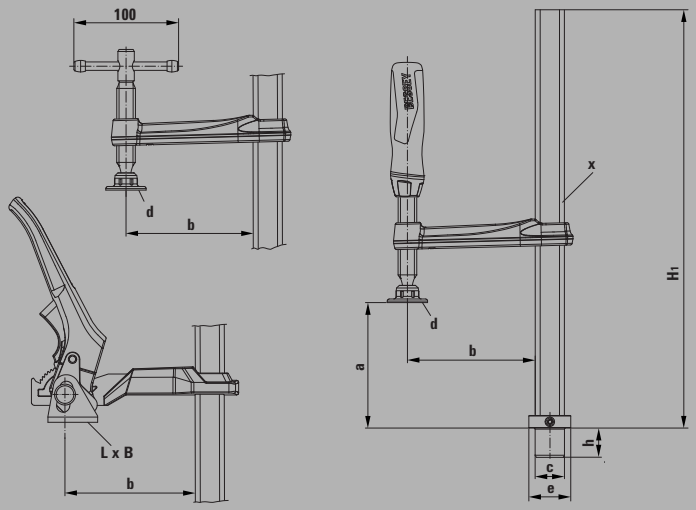



- Individuálni upínání v přesné poloze
- Zušlechtěná vodící tyč a kluzné rameno pro pružné a pevné upnutí

Různá provedení:

- Velmi kvalitní dvoukomponentní rukojeť, se zaobleným koncem i kolíková rukojeť. Přesné vřeteno s trapézovým závitem a hladkým chodem. Přítlačná destička vyměnitelná bez nástrojů.
- Páková rukojeť se západkovým mechanismem pro přesné a rychlé upínání odolné vůči vibracím

Tabulka rozměrů

	Ø svorníku „c“	Výška svorníku „h“	Rozpětí max. „a“	Vyložení „b“	Výška základny „H1“	Přítlačná destička (čelist) „L x B“	Ø „d“	Podstavec „F“ Podstavec Ø „e“	Výška	Vodící tyč „x“
	mm	mm	mm	mm	mm	mm	mm	mm	mm	mm
TW16-20-10-2K	16	20,5	200	100	265	–	32	30	10	22 x 8,5
TW16-20-10K	16	20,5	200	100	265	–	32	30	10	22 x 8,5
TW16-20-10H	16	20,5	200	100	265	41 x 26	–	30	10	22 x 8,5
TW28-30-12-2K	28	28,5	300	120	400	–	38	40	12	28 x 11
TW28-30-14-2K	28	28,5	300	140	400	–	38	40	12	28 x 11
TW28-30-12k	28	28,5	300	120	400	–	38	40	12	28 x 11
TW28-30-14K	28	28,5	300	140	400	–	38	40	12	28 x 11
TW28-30-12H	28	28,5	300	120	400	47 x 31	–	40	12	28 x 11
TW28-30-14H	28	28,5	300	140	400	47 x 31	–	40	12	28 x 11

Upínací prvky pro svářecí stoly



- Individuální upínání s přesnou polohou
- Zušlechtěný profil vodící tyče a kluzný třmen pro pružné a elastické upínání
- Zušlechtěná vřetena – obzvláště stabilní a odolná vůči opotřebení – pro znatelně delší životnost
- Dlouhá životnost díky tepelně odolné speciální přítlačné destičce s vložkou ze spékané oceli, otočné do 35°

Upínací prvek TWM28 se speciální přítlačnou destičkou



№	∅	Upínací výška max.	←b→	←x→			
	mm	mm	mm	mm	kg	Ks	V3
TWM28-30-12	28	300	120	28 x 11	1,78	1	

3D-CAD data ke stažení naleznete ne www.bessey.de

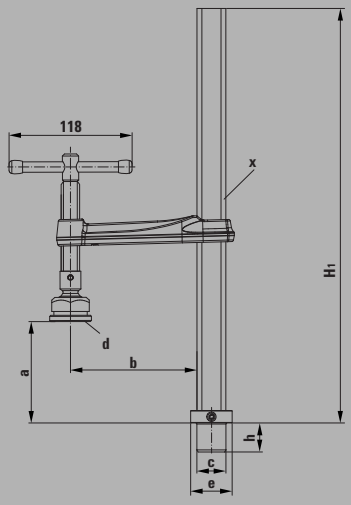

- Dlouhá životnost díky speciální vysokým teplotám odolné kluzné vložce ze slinutého kovu, výklopné do 35°

Různá provedení:

- S hladkým povrchem – standardní provedení
- S rýhovaným povrchem – pro bezpečné držení znečistěných obrobků
- S V-drážkou (prismatem) k fixaci kruhových, oválných a hranatých obrobků

Speciální přítlačná deska



№	Provedení	
		V3
3100736	Standard	
3101192	s rýhováním	
3101193	s prismatem	

Tabulka rozměrů

	Ø svorníku „c"	Výška svorníku „h"	Rozpětí max. „a"	Vyložení „b"	Výška základny „H1"	Přítlačná destička (čelist) „L x B"	Ø „d"	Podstavec „F" Podstavec Ø „e"	Výška	Vodící tyč „x"
	mm	mm	mm	mm	mm	mm	mm	mm	mm	mm
TWM28-30-12	28	28,5	300	120	400	–	40	40	12	28 x 11

Upínací prvky pro svářecí stoly

Upínací prvek TW28GRS s vnějším vřetenem



№	∅	Upínací výška max.	←b→	←x→			
	mm	mm	mm	mm	kg	Ks	V3
TW28GRS30-12	28	300	120	28 x 11	2,33	1	

3D-CAD data ke stažení naleznete ne www.bessey.de

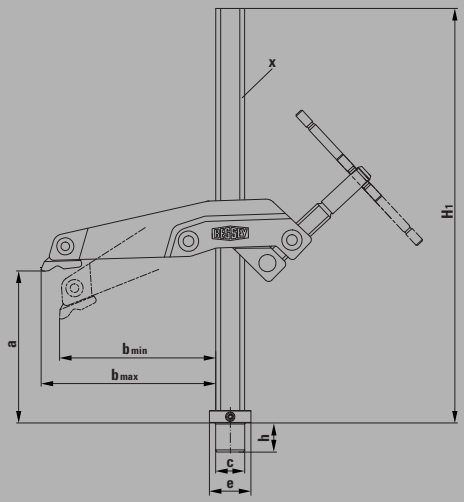



- Vně ležící vřeteno uvolňuje frekventovaný montážní prostor na svářecím stole
- Speciální, stabilní hranolová přítlačná deska, ideální i k upínání kulatých nebo hranatých obrobků
- Otočná a s plynule nastavitelnou výškou
- Hodí se zejména k upínání ve velmi úzkých prostorech, v úzkých otvorech a při krátkých přesazích

Upínací nástavce Vario TWVAD (2 kusy/sáček)

TW16VAD/ TW28VAD



TWVAD



№	∅		Šířka upínací plochy			
	mm		mm	kg	Ks	V3
TW16VAD	16	výklopné čelisti od 60° do 240°	45	0,38	1	
TW28VAD	28		45	0,57	1	
TWVAD	-		45	0,28	1	

3D-CAD data ke stažení naleznete ne www.bessey.de

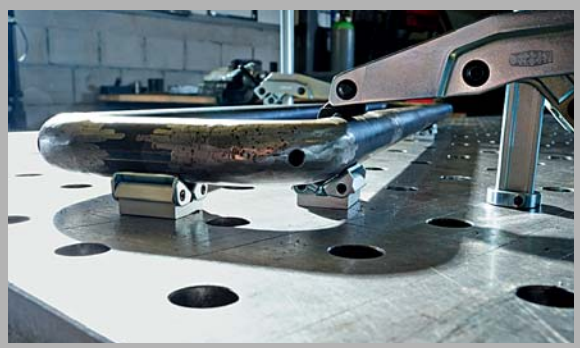

- Čelisti se přizpůsobí kulatým, oválným i pravoúhlým profilům upínaných obrobků
- Plynulé nastavení výklopných čelistí v úhlu od 60° do 240°

Různá provedení:

- TW16VAD/TW28VAD – Provedení se svorníku – k rychlému vyrovnání a upnutí obrobku na svářecí stůl
- TWVAD – Provedení bez svorníku – k variabilnímu posouvání na svářecím stole

Tabulka rozměrů

	Ø svorníku „c"	Výška svorníku „h"	Rozpětí max. „a"	Vyložení „b"	Výška základny „H1"	Přítlačná destička (čelist) „L x B"	Podstavec „F"		Vodící tyč „x"
							Podstavec Ø „e"	Výška	
	mm	mm	mm	mm	mm	mm	mm	mm	mm
TW28GRS30-12	28	28,5	300	123-140	400	38 x 25	40	12	28 x 11

Upínací prvky pro svářecí stoly



- Příslušenství pro rychloupínací kloubový upínač BESSEY s horizontální základovou deskou STC
- Se svorníku – k přímému nasazení na svářecí stůl
- Bez svorníku – k našroubování na prodloužení TWX



- Příslušenství pro nástavec rychloupínače BESSEY TWA-STC a TWVAD
- Kulatý materiál plynule zapustitelný do stolu pomocí regulačního kroužku

Nástavec TWA-STC pro kloubové upínače



№	∅	vhodné pro			
	mm		kg	Ks	V3
TW16A-STC	16	STC-VH / STC-HH / STC-IHH	0,19	1	
TW28A-STC	28		0,28	1	

3D-CAD data ke stažení naleznete ne www.bessey.de

Prodloužení TWX



№	∅	vhodné pro	Nastavitelné do			
	mm		mm	kg	Ks	V3
TW16X	16	TW16A-STC / TW16VAD / TWVAD	15-200	0,41	1	
TW28X	28	TW28A-STC / TW28VAD / TWVAD	15-300	1,76	1	

3D-CAD data ke stažení naleznete ne www.bessey.de

Upínací prvky pro svářecí stoly

Výkyvný adapter TW28AV



№	∅	←a→	vhodné pro			
	mm	mm		kg	Ks	V3
TW28AV	28	160	TW28X	1,02	1	

3D-CAD data ke stažení naleznete ne www.bessey.de

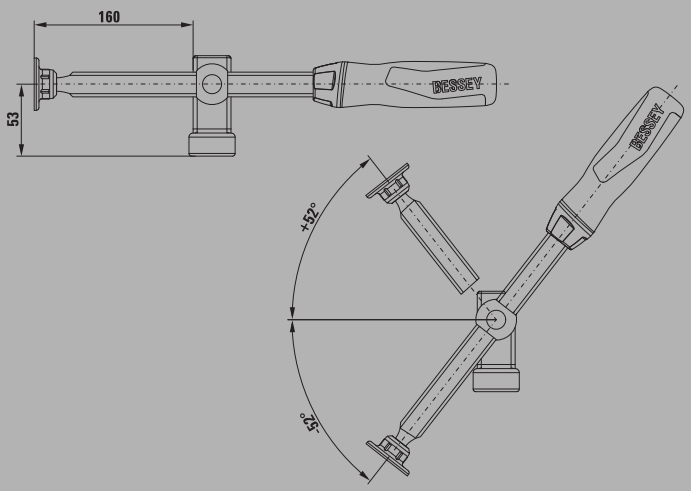

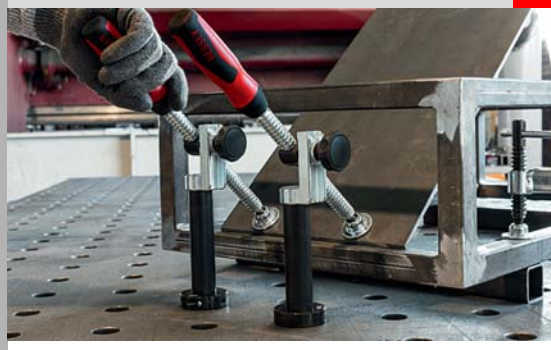

- Příslušenství k prodloužení BESSEY TW28X
- Plynule výkyvné vřeteno v úhlu od -52° do +52°
- Zajišťovací trapézová matice pro bezpečné upínání obrobku
- Vysoce kvalitní 2-komponentní držadlo z umělé hmoty s vřetenem o délce

Závěs TW28HO



№	∅	vhodné pro			
	mm		kg	Ks	V3
TW28HO	28	BAS-C / BAS-CB / BASO / BSN / GRS / BSG	0,14	1	

3D-CAD data ke stažení naleznete ne www.bessey.de



- Příslušenství pro svěrku na strojní stoly BESSEY
- Po jednoduchém našroubování na svěrku na strojní stoly se může svěrka používat na svářecích stolech

Upínák na pracovní stůl stroje

Upínání na přípravcích a strojních stolech

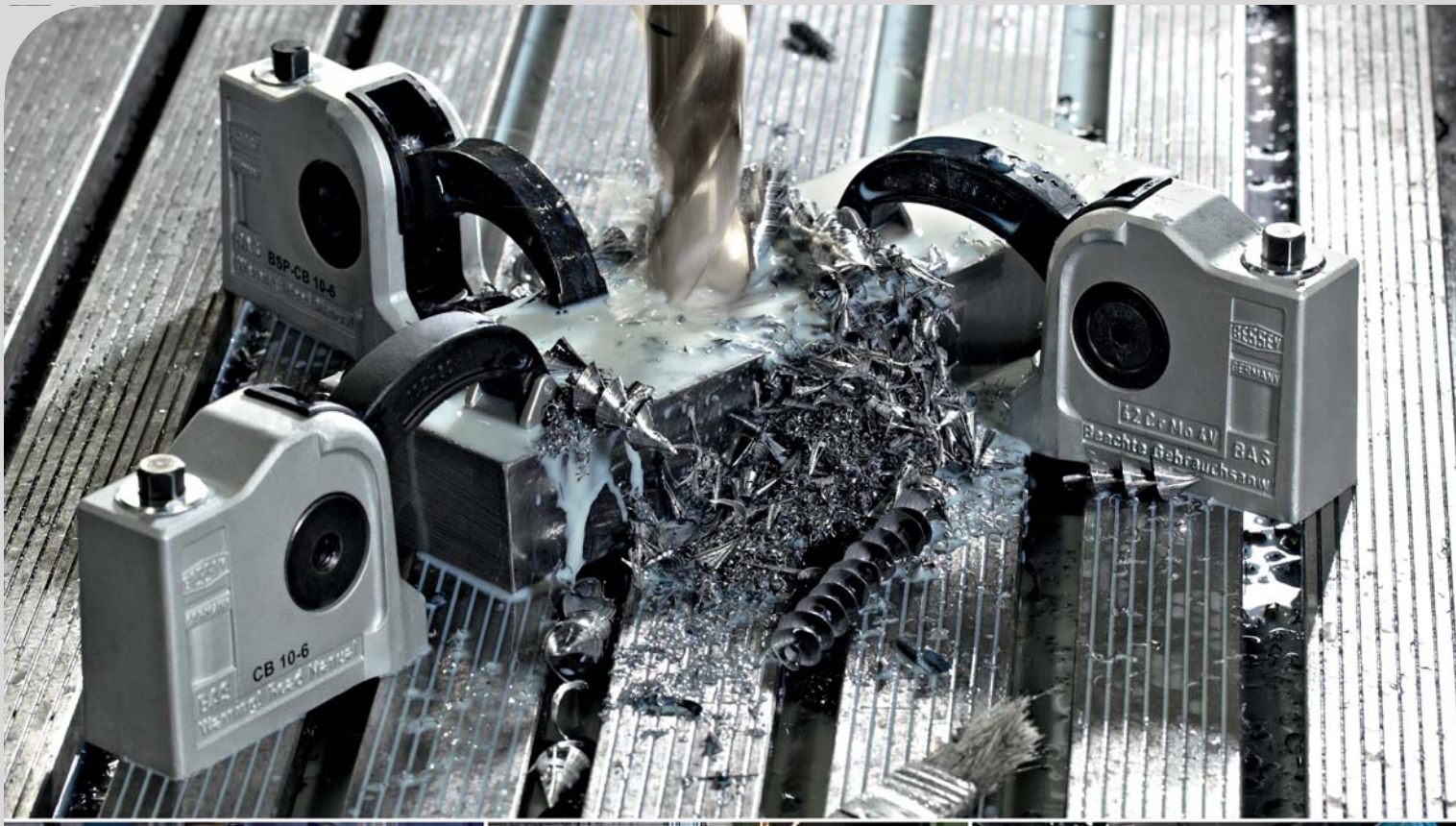







Rychlé, silné a bezpečné upínání na přípravcích a strojních stolech

Mezi výrobky BESSEY se nachází rovněž sortiment praktických upínacích nástrojů pro montáž na pracovní stoly strojů. Takové upínače jsou vhodné při montážích, vrtání, vystružování, frézování, broušení, honování, erodování, zkoušení a mnoha dalších pracech. Pro svůj kompaktní tvar a vysokou upínací sílu k takovým výrobkům náleží originální upínače BESSEY-BAS. Těleso a přítlačné rameno jsou ze zušlechtěné oceli a snesou vysoké zatížení při dlouhé životnosti. Přitom nezabírají příliš prostoru. Strojní pákový upínač BS podobně jako upínač s upínacím ramenem GRS jsou výkyvné a výškově plynule nastavitelné. BS má pákový mechanizmus umožňující rychlé upnutí a uvolnění obrobku. Při potřebě volného přístupu do pracovní prostoru nebo ve stísněných podmínkách na pracovním stole je, díky vně umístěnému vřeteni, vhodný upínač GRS. Upínač BSG má pohyblivou přítlačnou plošku a proto je vhodným řešením při upínání šikmých dílů do úhlu 35 stupňů. Široký sortiment splní všechna Vaše přání.

Upínák na pracovní stůl stroje



Výhody na první pohled:

1 Těleso a přítlačné rameno z ušlechtilé oceli
Upínače BAS jsou přibližně o 30 % menší než srovnatelné konkurenční modely, ale zaručují stejně vysoké upínací síly. S využitím samosvorného šnekového převodu můžete ve svislém směru dosáhnout upínací síly až 16 000 N.

2 Varianty upínacích ramen pro perfektní sevření
K šetrnému upnutí s optimálním rozložením přítlaku jsou k disposici krátká a dlouhá ramena BAS s výkyvnou přítlačnou destičkou. Pro upínání v rozích se nabízí typ BSP se špičatým ramenem. Speciální těsnění z polyamidu chrání vnitřní prostor pře znečištěním.

3 Upínací drážka nebo upínací otvor
Modely s upínací drážkou lze rychleji nasadit a uvolnit. U typů s uzavřeným upínacím otvorem jsou upínače spojeny se stolem v pevný celek pomocí šroubu a kamene. Upevnění i uvolnění všech upínačů BAS pomocí „T“ klíče BASKN s šestihranným kulovým profilem je velmi jednoduché.

4 Prostorově úsporné a přizpůsobivé
Omezená stavební výška a potřeba jen malého prostrou na základové desce jsou charakteristické pro všechny modely. Upínací výšku lze zvýšit pomocí upínacích patic BASO postupně vždy o 80 mm s každou použitou paticí. Při použití vícero patic je třeba dbát na přesnou polohu obrobku.



Upínák na pracovní stůl stroje





- Upínací síla do 16 000 N
- Prostorově úsporná konstrukce a tím až o 30 % menší než srovnatelné konkurenční modely
- Plášť a přítlačné rameno z ušlechtilé oceli, tedy maximálně robustní a odolné
- V nabídce ve třech variantách přítlačného ramene: kratší a delší přítlačné rameno s výkyvnou hliníkovou přítlačnou destičkou nebo špičaté přítlačné rameno pro upnutí na úzkých podstavcích nebo při omezeném prostoru
- BAS-C s otevřeným a BAS-CB se zavřeným upevňovacím otvorem pro M 10 / M 12

Kompaktní upínák BAS-C, upínací drážka



BAS-C9-4
BAS-C10-6
BSP-C10-6

№	←a→	←b→			
	mm	mm	kg	Ks	V3
BAS-C9-4	88	40	1,30	1	
BAS-C10-6	97	60	1,30	1	
BSP-C10-6	97	60	1,30	1	

Kompaktní upínák BAS-CB, upínací otvor



BAS-CB9-4
BAS-CB10-6
BSP-CB10-6

№	←a→	←b→			
	mm	mm	kg	Ks	V3
BAS-CB9-4	88	40	1,30	1	
BAS-CB10-6	97	60	1,30	1	
BSP-CB10-6	97	60	1,30	1	

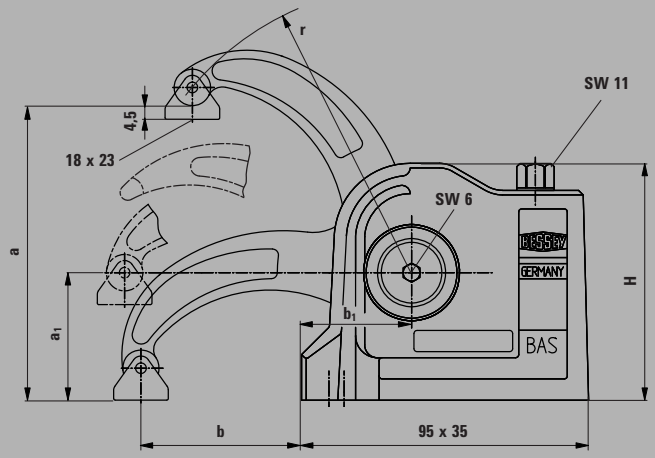

3D-CAD data ke stažení naleznete ne www.bessey.de

Upínák na pracovní stůl stroje

Upínací patice BASO



№	Upínací výška	Upevňovací závit	Pro šroub válcové hlavy DIN 912			
	mm			kg	Ks	V3
BASO	80	M 10	M10 / M12	0,45	1	

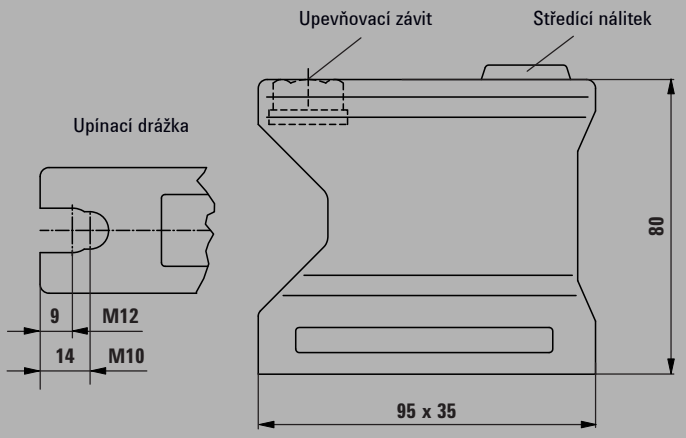

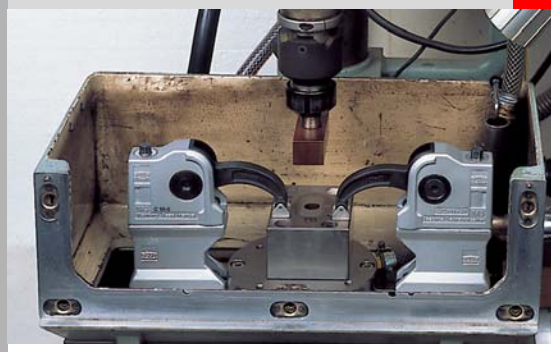

- Prodloužení 80 mm
- Stohovatelné
- Otevřený upevňovací otvor, včetně šroubu válce
- Vhodné pro všechny upínače BESSEY BAS

Kolíkový klíč BASKN



№	Šířka klíče vnitřního šestihranu	Šířka klíče kulového imbusu	Délka kolíku			
			mm	kg	Ks	V3
BASKN	PH 11	PH8+PH10	230	0,38	1	

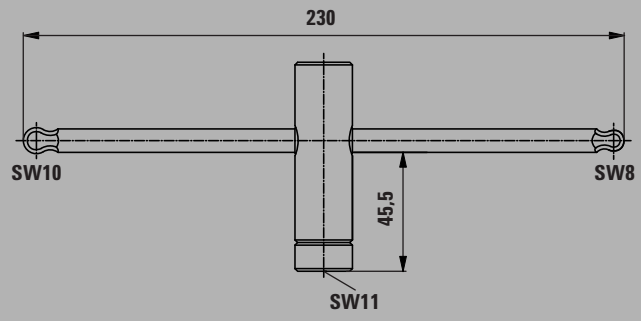



- „T" klíč pro válcové šrouby M10 a M12 s nastavovacím přípravkem
- Vhodné pro všechny upínáky BESSEY BAS

Tabulka rozměrů BAS

	Rozpětí max. „a"	Rozpětí opt. „a1"	Vyložení „b"	Rozteč „b1"	Přítlačné rameno	Výška upináku „H"	Šrouby	Upínání	Upínací síla max.
	mm	mm	mm	mm	mm	mm	DIN 912		N
BAS-C9-4	88	42	40	36,5	75	78	M10 / M12	drážka	16 000
BAS-C10-6	97	42	60	36,5	94	78	M10 / M12	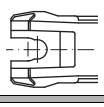	12 000
BSP-C10-6	97	42	60	36,5	94	78	M10 / M12		12 000
BAS-CB9-4	88	42	40	36,5	75	78	M10 / M12	otvor	16 000
BAS-CB10-6	97	42	60	36,5	94	78	M10 / M12	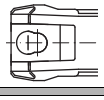	12 000
BSP-CB10-6	97	42	60	36,5	94	78	M10 / M12		12 000
BASO	80	–	–	–	–	80	M10 / M12	drážka	–

Upínák na pracovní stůl stroje



- Upínací síla až 10 000 N
- Výkyvný a výškově spojitě nastavitelný
- Pro vrtání a lehké frézování
- Pákový mechanismus pro rychlé upínání a uvolňování

Upínák na pracovní stůl stroje BS



№	Upínací výška max.	←b→	←x→				
	mm	mm	mm	mm	kg	Ks	V3
BS2N	200	100	19,5 x 9,5	10,5	1,35	1	
BS3N	200	120	22 x 10,5	13	1,55	1	
BS4N	200	120	28 x 11	16,5	2,65	1	
BS5N	240	140	30 x 15	16,5	3,30	1	
BS6N	500	140	30 x 15	16,5	4,00	1	

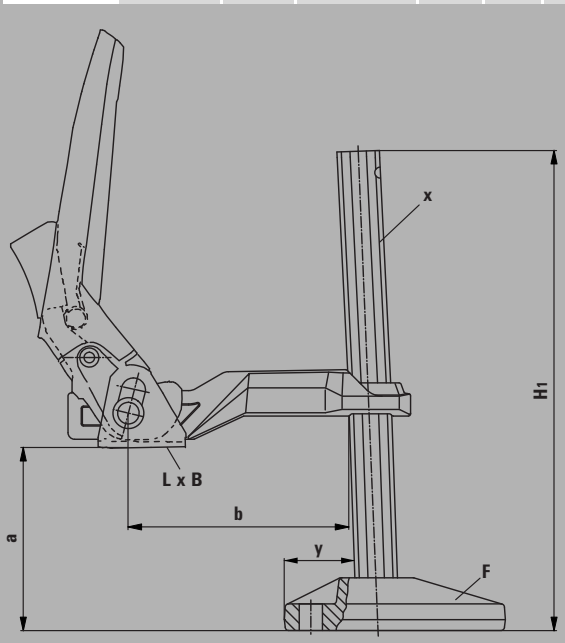



- Upínací síla až 7 500 N
- Výkyvný a výškově spojitě nastavitelný
- Venku umístěná vřetena umožňují volný přístup do pracovní oblasti a upínání ve stísněných prostorách
- Pro vrtání a lehké frézování

Upínák s podávacím ramenem GRS



№	Upínací výška max.	←b→	←x→				
	mm	mm	mm	mm	kg	Ks	V3
GRS20-12	200	123-140	28 x 11	16,5	2,81	1	

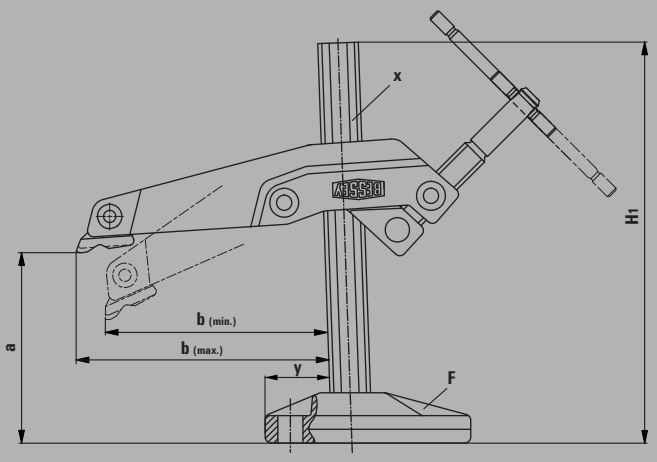

3D-CAD data ke stažení naleznete ne www.bessey.de

Upínák na pracovní stůl stroje

Upínák na pracovní stůl stroje BSG



№	Upínací výška max.	←b→	←x→				
	mm	mm	mm	mm	kg	Ks	V3
BSG21-14	210	140	30 x 15	16,5	3,22	1	

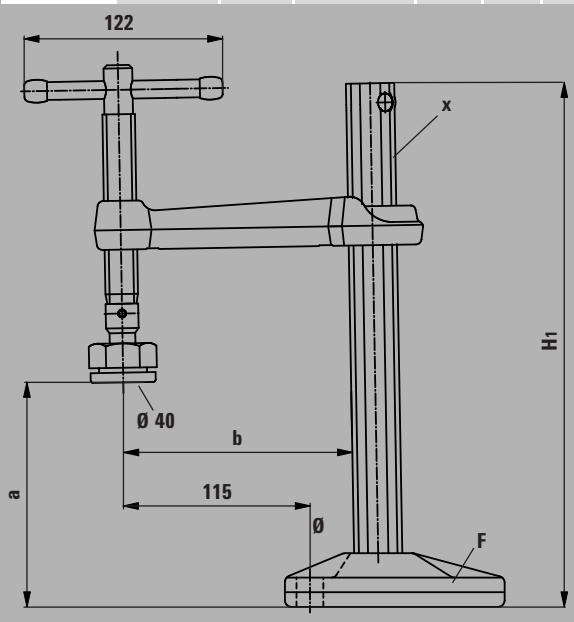



- Upínací síla až 12 000 N
- K upevnění na stoly a zařízení
- Přítlačná deska je výkyvná do 35°, zvláště kvůli upínání šikmých dílů
- Dlouhá životnost díky speciální žáruvzdorné kluzné vložce ze slinuté slitiny, výklopné o 35°

Závěs TW28HO



№	∅	vhodné pro			
	mm		kg	Ks	V3
TW28HO	28	BAS-C / BAS-CB / BASO / BSN / GRS / BSG	0,14	1	

- Příslušenství pro svěrku na strojní stoly BESSEY
- Po jednoduchém našroubování na svěrku na strojní stoly se může svěrka používat na svářecích stolech

Tabulka rozměrů BS, GRS, BSG

	Rozpětí max. „a“	Vyložení „b“	Výška základny „H1“	Přítlačná destička (čelist) „L x B“	Podstavec „F“				Vodící tyč „x“	Upínání „Ø“	Dosažitelná upínací síla při upínací výšce 50 mm
					Délka	Šířka	Výška	Vzdálenost od vodící tyče „y“			
	mm	mm	mm	mm	mm	mm	mm	mm	mm	mm	N
BS2N	200	100	260	42 x 25	100	38	25	32	19,5 x 9,5	10,5	3 500
BS3N	200	120	260	42 x 25	100	38	25	32	22 x 10,5	13	5 500
BS4N	200	120	270	48 x 31	135	49	33	42	28 x 11	16,5	7 500
BS5N	240	140	320	48 x 31	135	49	33	42	30 x 15	16,5	10 000
BS6N	500	140	580	48 x 31	135	49	33	42	27 x 13	16,5	10 000
GRS20-12	200	123-140	265	25 x 35	135	48	33	42	28 x 11	16,5	7 500
BSG21-14	210	140	322	Ø 40	135	48	33	42	30 x 15	16,5	12 000

Variabilní upínače s kloubovou pákou

Rychlé upevnění se samonastavitelným sevřením







Rychlé a energické nastavení do polohy!

Pomocí patentovaných variabilních upínačů BESSEY s kloubovou pákou lze pro obrábění rychle a bezpečně upevňovat obrobky o různých výškách. Proto jsou tyto upínače mimořádně vhodné pro použití v malosériové výrobě. Podle hesla "BESSEY prostě lepší" navrhli však naši konstruktéři další vylepšení. Výraznou předností rychloupínačů BESSEY je automatické přizpůsobení se různým výškám, resp. šířkám obrobku a to při prakticky konstantní upínací síle. Tím odpadá zdlouhavé ruční nastavování přítlačného šroubu. Upínače BESSEY však nabízejí další přednosti. Upínací síla je nastavitelná jednoduchým otáčením stavěcího šroubu v kloubu. Pro rychlé upevnění je flexibilně navrženo děrování základní desky. Všechny požadavky na tento všestranně variabilní nástroj jsou vyřešeny. Doporučujeme Vám k vyzkoušení!

Až 5 x rychlejší upínání

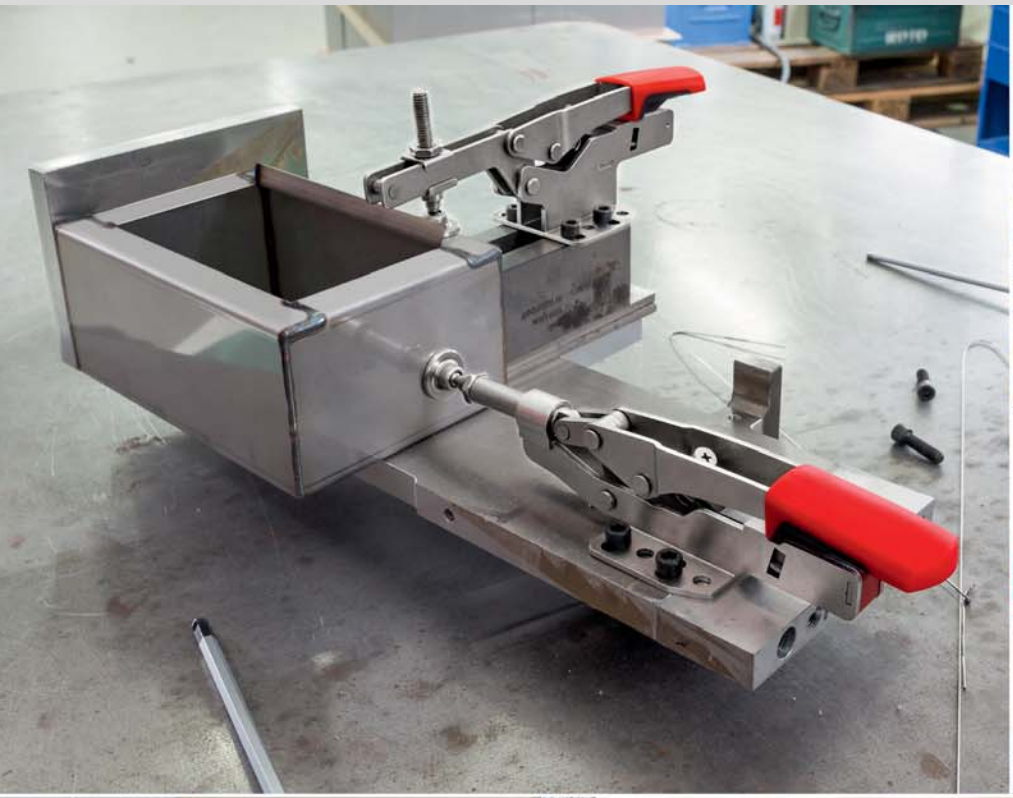







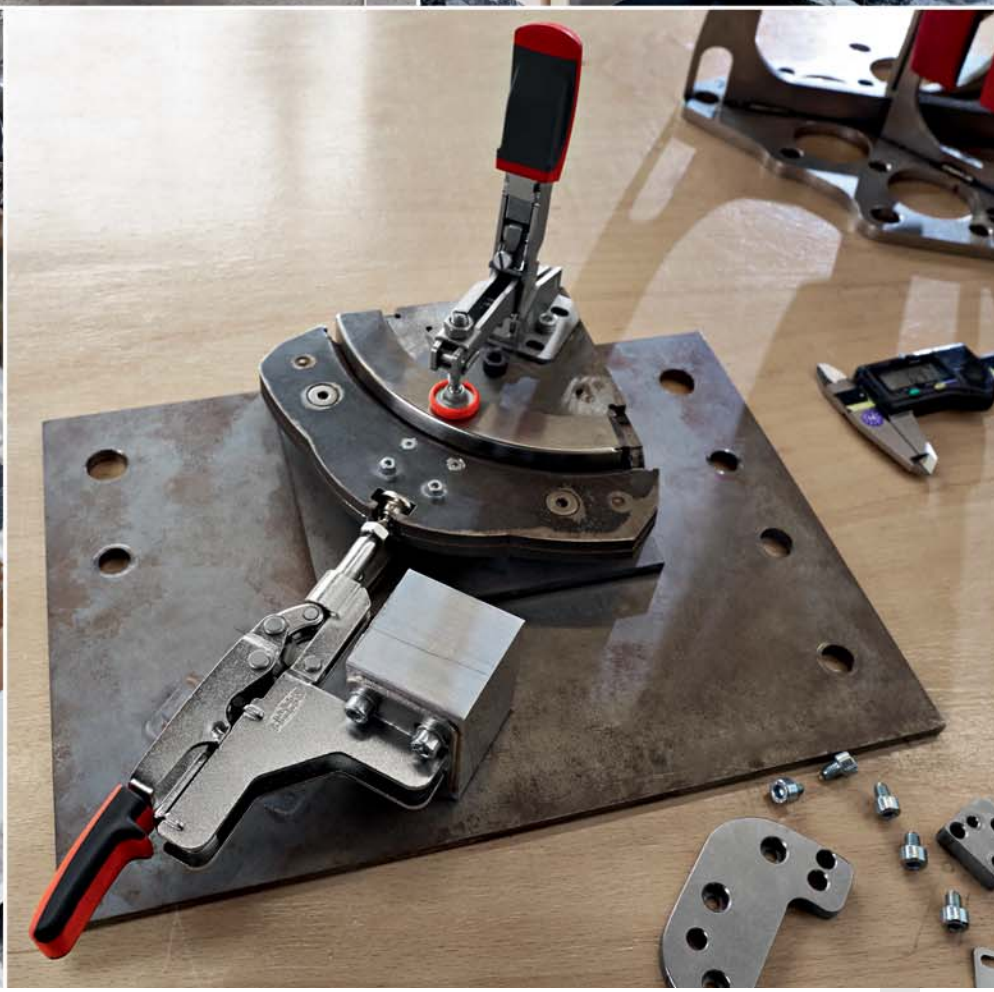

Variabilní upínače s kloubovou pákou

Až 5 x rychlejší upínání





Nekompromisně mnohostranný
Jedna velikost rychloupínače BESSEY nahradí více rozměrově různých upínačů konkurence.
- pro extrémně velký rozsah upnutí, díky patentované mechanice

YouTube



Rychle použitelný při prvním nasazení i po výměně obrobku
Rychloupínač BESSEY STC upne stejnou silou různě silné obrobky bez manuálního nastavování šroubu upínací destičky.
- v důsledku automatického upínacího rozsahu





Výkonný a šetrný
Šetrné upínání také pro obrobky s citlivým povrchem, například dýhované nebo lakované.
- pro pohyblivou přítlačnou destičku s odnímatelnou ochrannou krytkou
- pro regulaci upínací síly pomocí nastavovacího šroubu v kloubu

Variabilní upínače s kloubovou pákou



Vertikální upínač STC-VH
s vodorovnou upínací deskou

№	←a→	Automatické přizpůsobení				
	mm	mm	N	kg	Ks	V3
STC-VH20	35	20	1 100	0,22	6	
STC-VH50	40	35	2 500	0,43	6	

3D-CAD data ke stažení naleznete ne http://bessey.partcommunity.com



- Při sevření je páka svisle
- Automatické nastavení upínací výšky do 35 mm, bez nastavování přítlačného šroubu
- Upínací síla nastavitelná do 2 500 N šroubem v kloubu
- Pro dlouhou životnost zhotoveno ze zušlechtěného ocelového plechu
- Upínací otvory v milimetrových i palcových roztečích
- Kvalitní dvoukomponentní rukojeť odolná proti olejům

Tabulka rozměrů

		L1	L2	L3	L4	L5	L6	L7	L8	L9	H1	H2	H3	H4	H5	H6	B1	B2	B3	B4	Lo1	Lo2	Lo3	Lo4	Ø
STC-VH20	mm	92	50	20	16	–	43	35	60	123	41	100	10	42	129	–	10	6	24	48	26	13	28	27-32	5,5
	"	3,62	1,97	0,79	0,63	–	1,69	1,38	2,36	4,84	1,61	3,94	0,39	1,65	5,08	–	0,39	0,24	0,94	1,89	1,02	0,51	1,10	1,06-1,26	0,22
STC-VH50	mm	116	63	40	23	–	53	44	76	154	52	126	14	50	162	–	13,25	8,25	30	60	25,4	25,4	40	33-48	6,5
	"	4,57	2,48	1,57	0,91	–	2,09	1,73	2,99	6,06	2,05	4,96	0,55	1,97	6,38	–	0,52	0,32	1,18	2,36	1,00	1,00	1,57	1,30-1,89	0,26

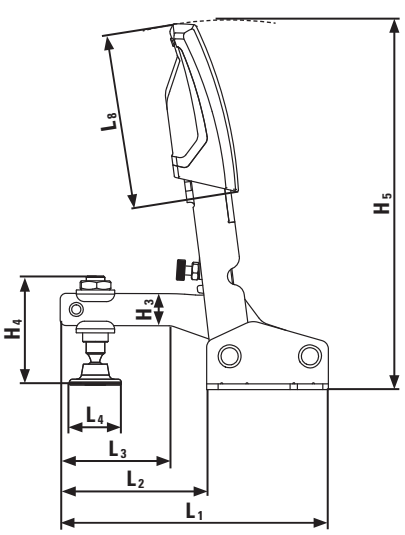

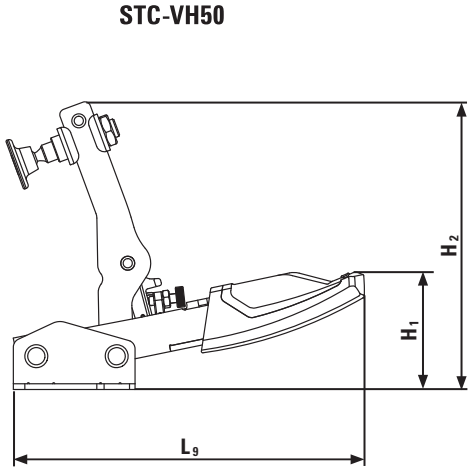

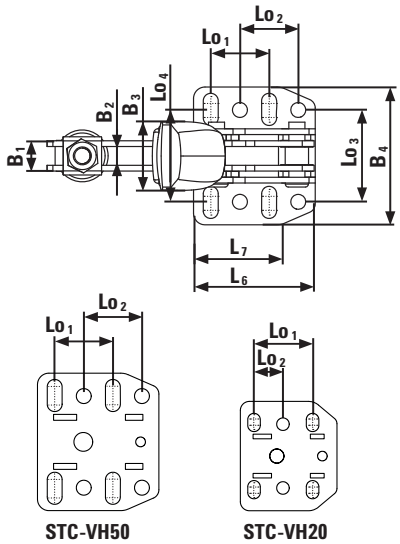

Variabilní upínače s kloubovou pákou

- Při sevření je páka vodorovně
- Automatické nastavení upínací výšky do 35 mm, bez nastavování přítlačného šroubu
- Upínací síla nastavitelná do 2 500 N šroubem v kloubu
- Pro dlouhou životnost zhotoveno ze zušlechtěného ocelového plechu
- Upínací otvory v milimetrových i palcových roztečích
- Kvalitní dvoukomponentní rukojeť odolná proti olejům



Vodorovný upínač STC-HH
s vodorovnou upínací deskou

№	←a→	Automatické přizpůsobení				
	mm	mm	N	kg	Ks	V3
STC-HH20	35	20	1 100	0,20	6	
STC-HH20SB	35	20	1 100	0,20	3	
STC-HH50	40	35	2 500	0,38	6	
STC-HH50SB	40	35	2 500	0,38	3	
STC-HH70	60	35	2 500	0,42	6	
STC-HH70SB	60	35	2 500	0,42	3	

3D-CAD data ke stažení naleznete ne
http://bessey.partcommunity.com a www.bessey.de



Tabulka rozměrů

		L1	L2	L3	L4	L5	L6	L7	L8	L9	H1	H2	H3	H4	H5	H6	B1	B2	B3	B4	Lo1	Lo2	Lo3	Lo4	Ø
STC-HH20	mm	167	45	20	16	83	45	35	46	–	44	142	10	42	25	–	10	6	20	42	26	13	28	26-31,75	5,5
	"	6,57	1,77	0,79	0,63	3,27	1,77	1,38	1,81	–	1,73	5,59	0,39	1,65	0,98	–	0,39	0,24	0,79	1,65	1,02	0,51	1,10	1,02-1,25	0,22
STC-HH50	mm	217	77	40	23	113	53	38	72	–	47	158	14	50	27	–	13	8	32	60	25,4	25,4	38	33-48	6,5
	"	8,54	3,03	1,57	0,91	4,45	2,09	1,50	2,83	–	1,85	6,22	0,55	1,97	1,06	–	0,51	0,31	1,26	2,36	1,00	1,00	1,50	1,30-1,89	0,26
STC-HH70	mm	217	77	40	23	113	53	38	72	–	64	175	14	68	44	–	13	8	32	60	25,4	25,4	38	33-48	6,5
	"	8,54	3,03	1,57	0,91	4,45	2,09	1,50	2,83	–	2,52	6,89	0,55	2,68	1,73	–	0,51	0,31	1,26	2,36	1,00	1,00	1,50	1,30-1,89	0,26

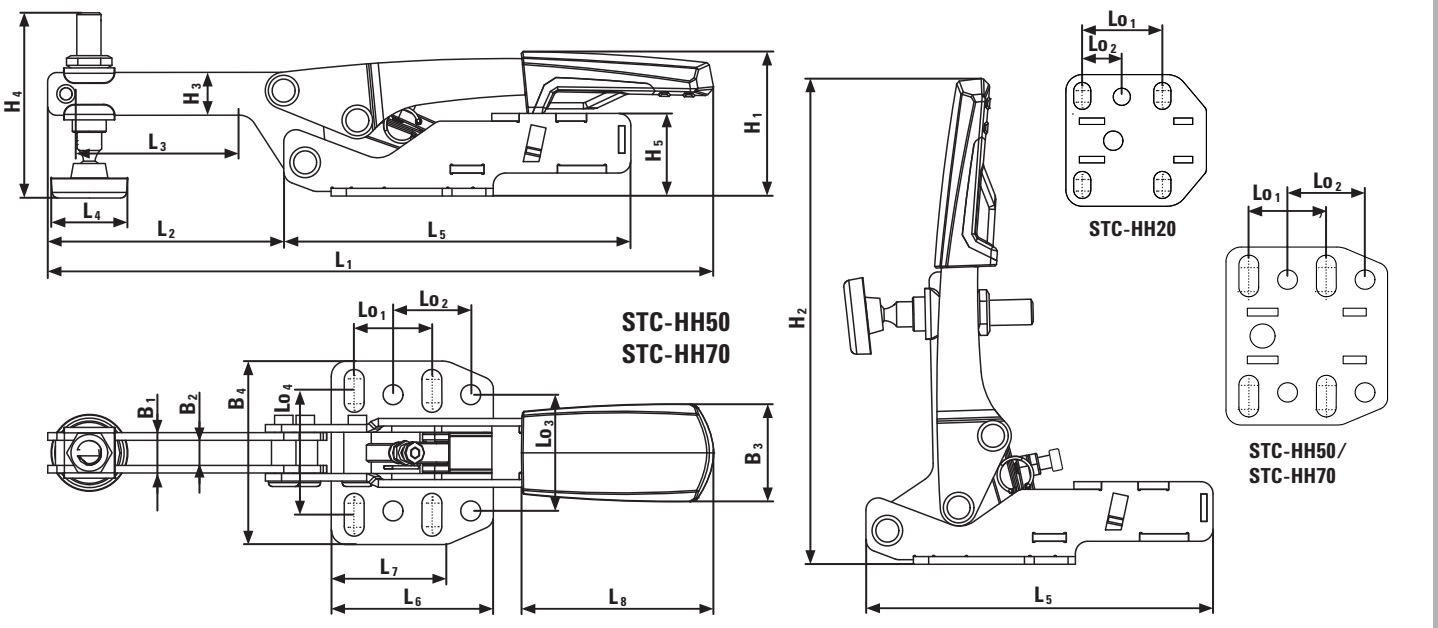

Variabilní upínače s kloubovou pákou



Vodorovný upínač STC-HV s svislou upínací deskou

№	←a→	Automatické přizpůsobení				
	mm	mm	N	kg	Ks	V3
STC-HV20	35	20	1 100	0,21	6	

3D-CAD data ke stažení naleznete ne www.bessey.de



- Při sevření je páka vodorovně
- Automatické nastavení upínací výšky do 20 mm, bez nastavování přítlačného šroubu
- Upínací síla nastavitelná do 1 100 N šroubem v kloubu
- Pro dlouhou životnost zhotoveno ze zušlechtěného ocelového plechu
- Upínací otvory v milimetrových i palcových roztečích
- Kvalitní dvoukomponentní rukojeť odolná proti olejům, protiskluzová rukojeť

Tabulka rozměrů

		L1	L2	L3	L4	L5	L6	L7	L8	L9	H1	H2	H3	H4	H5	H6	B1	B2	B3	B4	Lo1	Lo2	Lo3	Lo4	Ø
STC-HV20	mm	167	45	20	16	83	38	–	46	–	65	162	10	42	45	–	10	6	20	18	10-13	26	13	–	5,6
	"	6,57	1,77	0,79	0,63	3,27	1,50	–	1,81	–	2,56	6,38	0,39	1,65	1,77	–	0,39	0,24	0,79	0,71	0,39-0,51	1,02	0,51	–	0,22

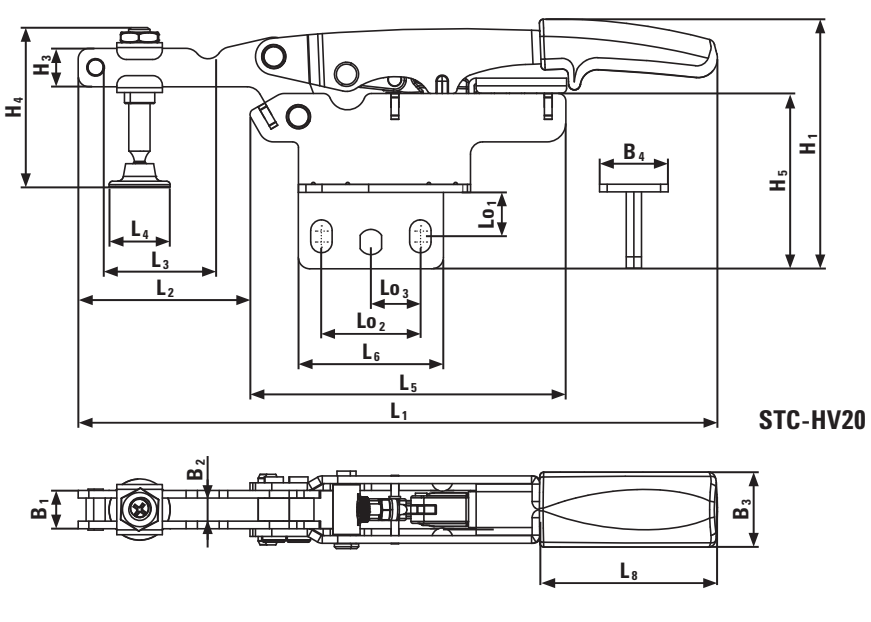

STC-HV20

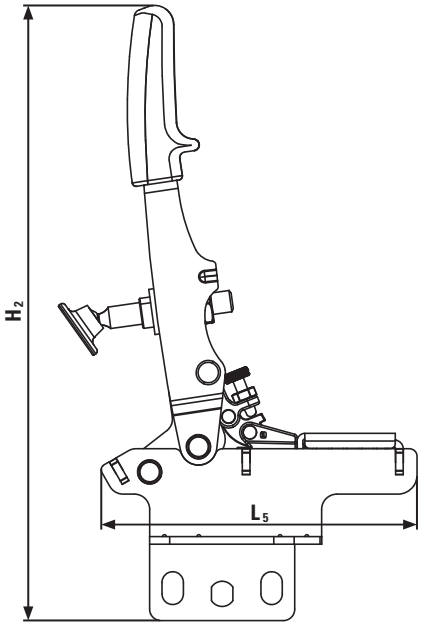

Variabilní upínače s kloubovou pákou

- Při sevření je páka vodorovně
- Automatické nastavení upínací výšky do 20 mm, bez nastavování přítlačného šroubu
- Upínací síla nastavitelná do 1 100 N šroubem v kloubu
- Pro dlouhou životnost zhotoveno ze zušlechtěného ocelového plechu
- Upínací otvory v milimetrových i palcových roztečích
- Kvalitní dvoukomponentní rukojeť odolná proti olejům, protiskluzová rukojeť



Vodorovný upínač STC-HA s úhlovou upínací deskou

№	←a→	Automatické přizpůsobení				
	mm	mm	N	kg	Ks	V3
STC-HA20	35	20	1 100	0,23	6	

3D-CAD data ke stažení naleznete ne www.bessey.de

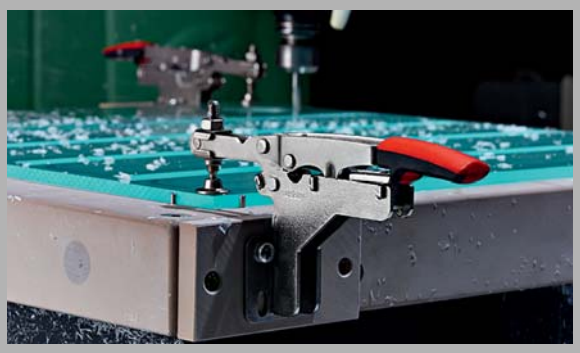

Tabulka rozměrů

		L1	L2	L3	L4	L5	L6	L7	L8	L9	H1	H2	H3	H4	H5	H6	B1	B2	B3	B4	Lo1	Lo2	Lo3	Lo4	Ø
STC-HA20	mm	167	45	20	16	83	38	–	46	–	85	181	10	42	66	–	10	6	20	45	10-30	20-26	26	–	5,6
	"	6,57	1,77	0,79	0,63	3,27	1,5	–	1,81	–	3,35	7,13	0,39	1,65	2,60	–	0,39	0,24	0,79	1,77	0,39-1,18	0,79-1,02	1,02	–	0,22

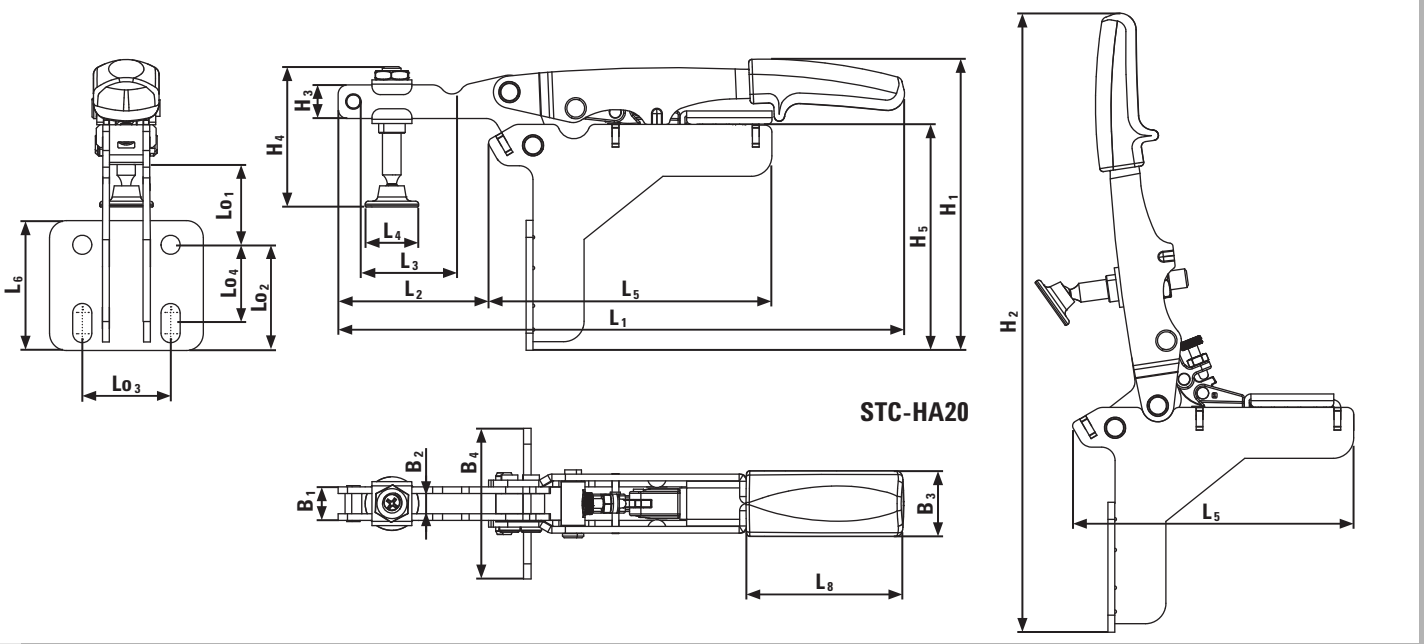

Variabilní upínače s kloubovou pákou



Upínač STC-IHH s posuvnou tyčí a vodorovnou upínací deskou

№	←a→	Automatické přizpůsobení				
	mm	mm	N	kg	Ks	V3
STC-IHH15	25	8	1 100	0,19	6	
STC-IHH25	35	13	2 500	0,45	6	
STC-IHH25SB	35	13	2 500	0,46	3	

3D-CAD data ke stažení naleznete ne
http://bessey.partcommunity.com a www.bessey.de



- Pohyb páky se převádí na axiální pohyb posuvné tyče
- Automatické nastavení přestavné dráhy do 13 mm, bez nastavování přítlačného šroubu
- Upínací síla nastavitelná do 2 500 N šroubem v kloubu
- Pro dlouhou životnost zhotoveno ze zušlechtěného ocelového plechu
- Upínací otvory v milimetrových i palcových roztečích
- Kvalitní dvoukomponentní rukojeť odolná proti olejům

Tabulka rozměrů

		L1	L2	L3	L4	L5	L6	L7	L8	L9	H1	H2	H3	H4	H5	H6	B1	B2	B3	B4	Lo1	Lo2	Lo3	Lo4	Ø
STC-IHH15	mm	181	–	–	16	105	45	35	46	–	32	107	–	–	13	16	8,5	–	20	42	26	13	28	26-31,75	5,5
	"	7,13	–	–	0,63	4,13	1,77	1,38	1,81	–	1,26	4,21	–	–	0,51	0,63	0,33	–	0,79	1,65	1,02	0,51	1,10	1,02-1,25	0,22
STC-IHH25	mm	233	–	–	23	154	53	38	73	–	46	155	–	–	25	27	12	–	32	60	25,4	25,4	38	33-48	6,5
	"	9,17	–	–	0,91	6,06	2,09	1,50	2,87	–	1,81	6,10	–	–	0,98	1,06	0,47	–	1,26	2,36	1,00	1,00	1,50	1,30-1,89	0,26

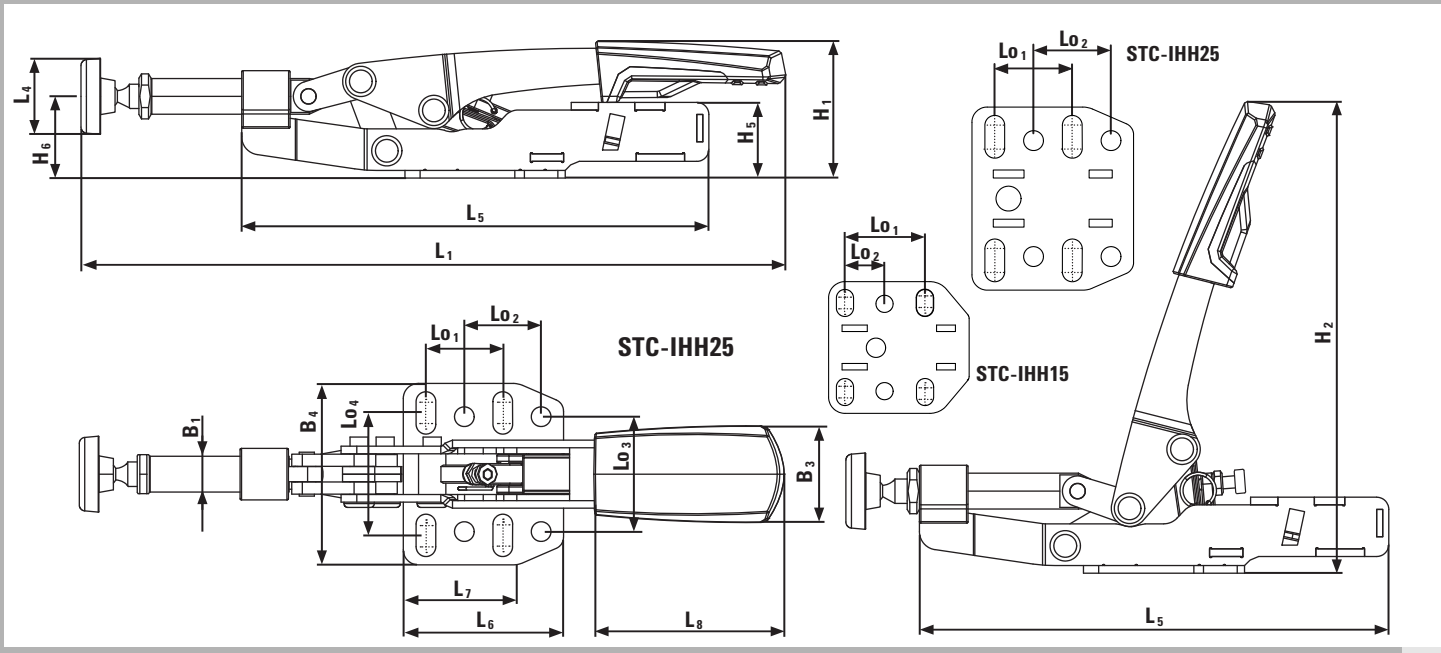

Variabilní upínače s kloubovou pákou

- Pohyb páky se převádí na axiální pohyb posuvné tyče
- Automatické nastavení přestavné dráhy do 8 mm, bez nastavování přítlačného šroubu
- Upínací síla nastavitelná do 1 100 N šroubem v kloubu
- Pro dlouhou životnost zhotoveno ze zušlechtěného ocelového plechu
- Upínací otvory v milimetrových i palcových roztečích
- Kvalitní dvoukomponentní rukojeť odolná proti olejům, protiskluzová rukojeť



Upínač STC-IHA s posuvnou tyčí a úhlovou upínací deskou

№	←a→	Automatické přizpůsobení				
	mm	mm	N	kg	Ks	V3
STC-IHA15	25	8	1 100	0,23	6	

3D-CAD data ke stažení naleznete ne www.bessey.de



Tabulka rozměrů

		L1	L2	L3	L4	L5	L6	L7	L8	L9	H1	H2	H3	H4	H5	H6	B1	B2	B3	B4	Lo1	Lo2	Lo3	Lo4	Ø
STC-IHA15	mm	181	–	–	16	105	–	–	46	–	81	149	–	–	63	34,8	8,5	–	20	45	20,5	20-26	26	–	5,6
	"	7,13	–	–	0,63	4,13	–	–	1,81	–	3,19	5,87	–	–	2,48	1,37	0,33	–	0,79	1,77	0,81	0,79-1,02	1,02	–	0,22

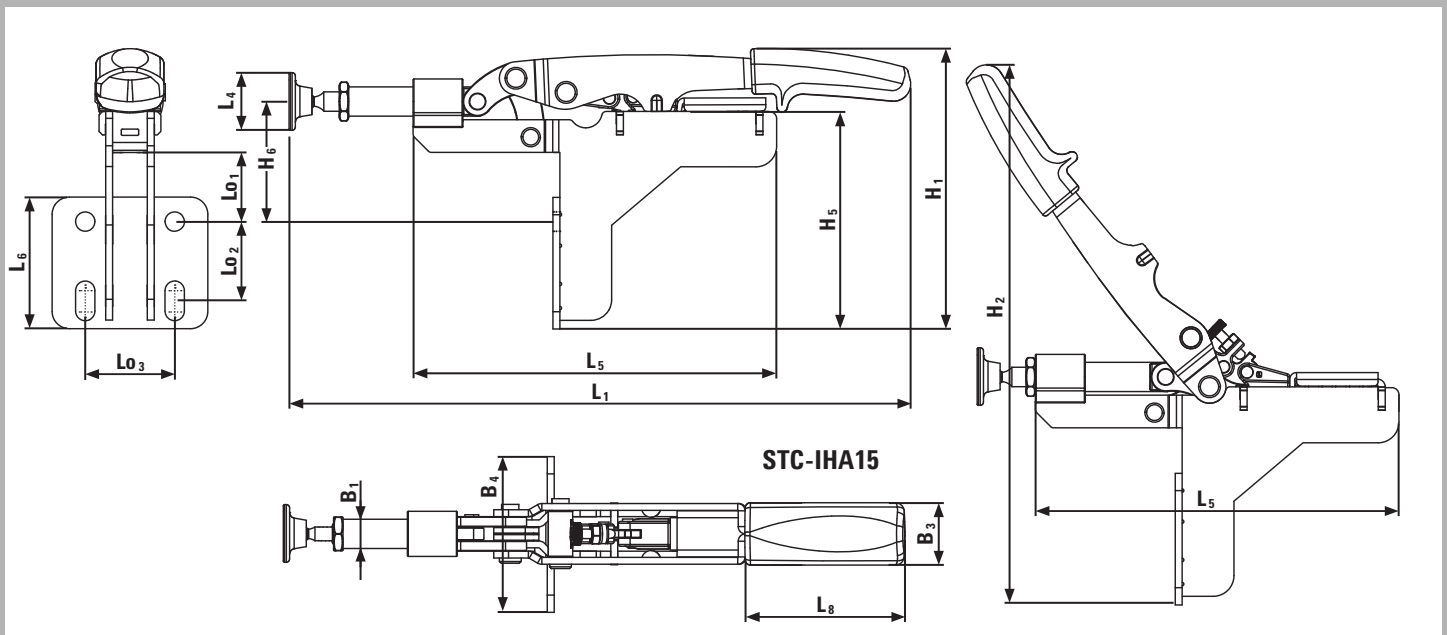

Variabilní upínače s kloubovou pákou



Variabilní upínače – prodejní souprava STC-D

№	Obsah/ks	kg	Ks	V3
STC-D	po 3 x STC-HH20SB / STC-HH50SB / STC-HH70SB / STC-IHH25SB	8,10	1	



- Prodejní panel na děrovanou stěnu se 4 závěsnými háčky
- Optimální prezentace
- Obsahuje 12 upínačů (v obalu pro obchody) a 1 demonstrační upínač
- Panel je možno průběžně doplňovat



Velkoplošné upínání a rozpínání







Ideální pro choulostivé obrobky a pravé úhly

Velké přesně paralelně vedené upínací plochy jsou typické pro originální korpusovou svěrku REVO BESSEY a lehkou korpusovou svěrku UniKlamp. Tak lze bez problémů upínat a rozpínat choulostivé povrchy i pravé úhly. Kulaté a špičaté obrobky ostatně rovněž. A teď to nejlepší: Díky extra velkým dosedacím plochám je jak originální korpusová svěrka REVO BESSEY tak svěrka UniKlamp univerzálně použitelná – i za kvalitní kolejnicí s dutým profilem a z její strany. Tak se stávají přístupnými i upínací místa, na která se s obvyklými šroubovými svěrkami nedostanete. Se zárukou!

Novinky: Evoluce korpusového upínače REVO











Evoluce REVO – více síly a bezpečnosti v novém designu

Precizní a šetrné
Obrobky s choulostivým povrchem zle svírat a rozpínat přesně paralelně – také za vodicí tyči a ze strany. Obzvláště rohy a odsazené hrany i špičaté a oblé povrchy lze dokonale upnout:

- díky mimořádně velkým upínacím plochám, které jsou k vodicí tyči připevněny pravoúhle
- díky třem odnímatelným ochranným krytům, které odpuzují lepidlo a jsou odolné vůči laku a rozpouštědlům tuků
- díky podložkám pod obrobek, které zabraňují kontaktu obrobku s vodicí tyčí



Silné a bezpečné
Upnou bezpečně s upínací silou až 8 000 N:

- díky kovem vyztuženému plastovému krytu
- díky optimalizovanému kluznému rameni s dvojitou pojistkou proti proklouznutí: Drží svěrku spolehlivě na nastavené upínací síle a zabraňuje v neupnutém stavu neúmyslnému proklouznutí kluzného ramene





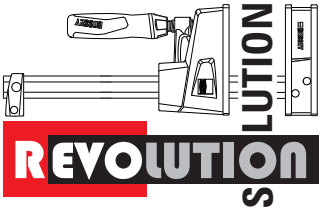

Mnohostranné a promyšlené
Svěrky nabízejí nezvykle rozsáhlé možnosti použití:

- díky promyšlenému příslušenství, jako naklápěcí adaptér, rámový lis, nástavec svěrky a stolní svorka
- díky ergonomicky tvarované rukojeti z dvojkomponentního plastu s vnitřním šestihranem lze upínací sílu pohodlně dávkovat (max. krouticí moment 17 Nm)
- dky plynulému nastavení horního ramene s aretací lze svěrku Vario KREV nastavit do středové polohy obrobku. Tím je umožněno optimální vyvážení svěrky při jejím upnutí



YouTube

Korpusové svěrky a ploché upínky

NOVÉ

Vario korpusová svěrka REVO Vario KREV



Nº	←a→	←b→	←e→	←x→			
	mm	mm	mm	mm	kg	Ks	V3
KREV100-2K	1000	95	260-1130	29 x 9	3,85	2	
KREV150-2K	1500	95	260-1610	29 x 9	4,25	2	
KREV200-2K	2000	95	260-2080	29 x 9	5,30	2	
KREV250-2K	2500	95	260-2580	29 x 9	6,30	2	
KRE-VO	-	95	-	29 x 9	0,59	1	

KRE-VO se hodí pro všechny korpusová svěrky REVO (KREV a KRE) jakož i (KRV a KR) od firmy BESSEY



NOVÉ

Korpusová svěrka REVO KRE



Nº	←a→	←b→	←e→	←x→			
	mm	mm	mm	mm	kg	Ks	V3
KRE30-2K	300	95	255-390	29 x 9	2,15	2	
KRE60-2K	600	95	255-730	29 x 9	2,76	2	
KRE80-2K	800	95	255-930	29 x 9	3,10	2	
KRE100-2K	1000	95	255-1130	29 x 9	3,45	2	
KRE125-2K	1250	95	255-1355	29 x 9	3,87	2	
KRE150-2K	1500	95	255-1610	29 x 9	4,28	2	
KRE200-2K	2000	95	255-2080	29 x 9	5,09	2	
KRE250-2K	2500	95	255-2580	29 x 9	6,05	2	

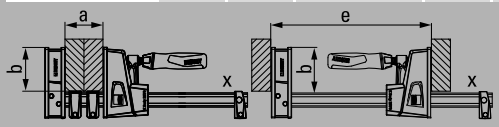





- Upínací síla až 8 000 N
- Velmi velké, paralelní upínací plochy s třemi odnímatelnými ochrannými kryty
- Kovem vyztužený plastový kryt a optimalizované kluzné rameno s dvojitou pojistkou proti proklouznutí pro vyšší výkon a bezpečnost: Nastavitelná upínací síla je zachována a v neupnutém stavu nemůže kluzné rameno neúmyslně sklouznout
- Přítlačná deska s plastovou vložkou zajišťuje nižší tření a tím umožňuje aplikaci vyšších upínacích sil
- K rozpírání lze přenastavit bez použití dalšího nářadí
- Vysoce kvalitní rukojeť ze dvousložkového plastu s vnitřním šestihranem k pohodlné aplikaci upínací síly (maximální kroutící moment 17 Nm)
- KREV s plynule nastavitelnou a aretovatelnou horní částí pro optimální umístění na obrobku

Více informací na http://Korpuszwinge.bessey.de

Korpusové svěrky a ploché upínky

- Variabilní stahovák na rámové konstrukce (od 30 cm až do 250 cm) se čtyřmi úhly 90°
- Upínací tlak vyvozený 2 vloženými svěrkami v každém rohu, které jsou separátně nastavitelné
- Nízká hmotnost / Jednoduchá montáž
- V balení pro samoobslužný prodej

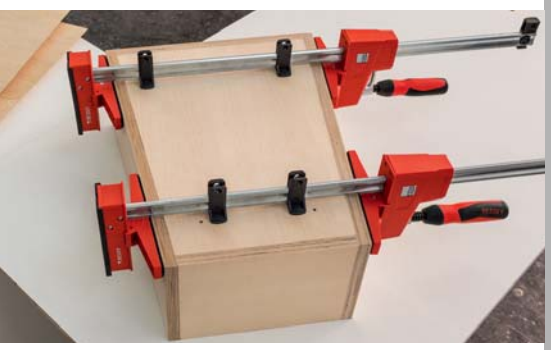

- Adaptér s čelistmi naklopitelnými v rozmezí -15° až +15°
- Upínání na šikmých a paralelních plochách
- V balení pro samoobslužný prodej

- Jednoduchá hliníková stabilní mezispojka pro zvětše rozpětí svěrky
- S červenými adaptéry pro sérii KRE/KREV a KR/KRV, bez adaptérů pro sérii K
- V balení pro samoobslužný prodej

- Vhodné také pro hobby práce a práce v domácnosti
- Zvláštní příslušenství pro úhlové upínáky WS 3/WS 6 a šroubové upínáky S 10 a korpusové svěrky REVO KRE/KREV a KR/KRV

Sada stahováků na rámové kontrukce KP

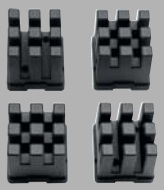

№	vhodné pro	kg	Ks	V3
KP	KRE / KREV / KR / KRV / K	0,55	12	

Obsah: 4 spojky kolejnic a 4 adaptéry



Adaptér pro korpusové svěrky KR-AS, naklápěcí (2 kusy/sáček)



№	vhodné pro	mm	mm	kg	Ks	V3
KR-AS	KRE / KREV / KR / KRV	170	25	0,18	12	

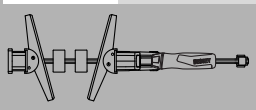

Prodloužení korpusové svěrky KBX



№	vhodné pro	kg	Ks	V3
KBX20	KRE / KREV / KR / KRV / K	0,75	12	



Stolní svěrka



№	∅ mm	↔a↔ mm	↔b↔ mm	kg	Ks	V3
TK6	8	60	22	0,10	10	
RB269	8	60	28	0,19	1	
LM10/5R8	8	100	50	0,22	1	

Korpusové svěrky a ploché upínky

UniKlamp UK



Nº	←a→	←b→	←e→	←x→			
	mm	mm	mm	mm	kg	Ks	V3
UK16	160	80	172-270	20 x 5	0,62	6	
UK30	300	80	172-415	20 x 5	0,72	6	
UK60	600	80	172-720	20 x 5	0,93	6	

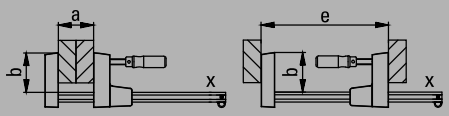

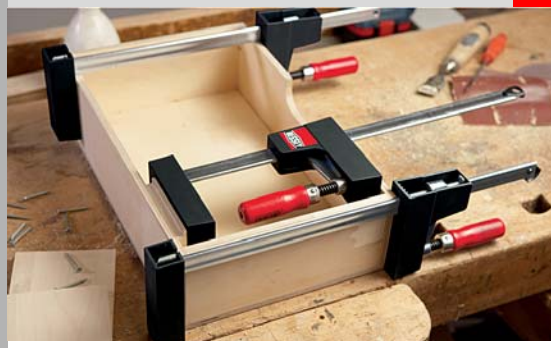

- Upínací síla až 1 500 N
- Paralelní upínací plochy s extra velkými dosedacími plochami
- Upínání různých forem kolem vodicí tyče
- Univerzální použití
- Lehké a dobře ovladatelné
- Přestavba bez použití nástroje z upínání na rozpírání
- Na displeji pro sammobslužný prodejí

Plošný upínač FK



Nº	←a→	←b→	←x→			
	mm	mm	mm	kg	Ks	V3
FK16-8	160	80	16 x 7,5	0,60	10	
FK20-10	200	100	19,5 x 9,5	1,10	10	
FK40-10	400	100	19,5 x 9,5	1,40	5	

- Upínací síla až 5 000 N
- 2 velké, sklopné upínací plochy
- Pro obrobky se šikmou nebo velmi malou dosedací plochou
- Oboustranně ploché upínání všech obrobků

Korpusový upínač KS



Nº	←a→	←b→			
	mm	mm	kg	Ks	V3
KS100	200-1000	16	3,32	1	
KS150	200-1500	16	3,94	1	
KSV	Prodloužení 1000	-	1,55	1	



- Upínací čelisti jsou spojitě nastavitelné
- Upínání šikmých a paralelních plochách

Jednoruční upínání









Druhá ruka zůstává volná

Originální jednoruční svěrky BESSEY jsou ideální na všechny práce, které musíte vykonávat jednou rukou – např. při pracích nad hlavou nebo když při vyrovnávání potřebujete současně použít další nástroj. S jednoruční svěrkou BESSEY EHZ využijete jednoruční obsluhu k držení a připevnění. Doplňkově s ní budete moci silou upínat. Svěrku DuoKlamp můžete kdykoliv přestavit z upínání na rozpínání – vše jednou rukou. Tak ušetříte další pracovní sílu i cenný čas!

Jednoruční svěrka EHZ – jediná, kterou lze upínat až do 3 500 N.

Jednoruční svěrky EZS a DUO – silové upínání a rozpírání jednou rukou. Snadná manipulace v každé situaci.

Jednoruční svěrky



Výhody na první pohled:

1 Paralelní rukojeť s výkyvnou pákou
Ergonomicky tvarovaná rukojeť s výkyvnou pákou je paralelní s vodicí tyčí. Tím je trvale zajištěna vyvážená a bezpečná manipulace.

2 Tlačítko rychlého přesunu
Pomocí tohoto tlačítka přesunete smykadlo kdykoliv rychle a bez námahy.

3 Ochranné kloboučky
Snímatelné ochranné kloboučky jsou superelastické a disponují hladkým, dobře přilnavým povrchem. S nimi je pak upínání ještě šetrnější.

4 Maximální pružnost
Pevné rameno a přítlačná deska jsou zušlechtěny a vyrobeny z jednoho kusu. Upínají pružně a elasticky.



Jednoruční svěrka EHZ s dvoukomponentní rukojetí

№	←a→	←b→	←x→			
	mm	mm	mm	kg	Ks	V2
EHZ30-2K	300	100	19,5 x 9,5	1,25	6	
EHZ60-2K	600	100	19,5 x 9,5	1,67	6	



- Upínací síla až 3 500 N
- Snadno a rychle připevníte a upnete jen jednou rukou
- Výkyvnou páku lze obsluhovat od vodicí tyče a ze strany rukojeti
- S ochrannými krytkami na upínacích plochách
- V balení pro samoobslužný prodej

Jednoruční upínání a rozpínání



Výhody na první pohled:

1 **Praktická otočná hlava**
Přepnutí namísto přestavění: Praktická otočná hlava umožňuje kdykoliv jednoduše přepnout z upínání na rozpínání.

2 **Paralelní rukojeť s výkyvnou pákou**
Ergonomicky tvarovaná rukojeť s výkyvnou pákou je paralelní s vodicí tyčí. Tím je trvale zajištěna vyvážená a bezpečná manipulace.

3 **Rychle přestavitelná uvolňovací páka**
Stačí stisknout knoflík: Uvolňovací páka slouží k okamžitému uvolnění a rychlému přestavení.

4 **Velké upínací plochy**
Velké rovné upínací plochy ze zesíleného polyamidu odolného proti nárazu a lomu jsou přesně paralelní. Pro šetrné upínání nejrozličnějších tvarů – kolem vodicí tyče a bez příložek.



- Upínací síla až 1 200 N
- Namísto přestavování stačí z upínání na rozpínání přepnout
- Rukojeť s výkyvnou pákou rovnoběžná s vodicí tyčí
- Pohodlná obsluha jednou rukou bez vynaložení síly
- Upínání ve všech směrech – před kolejnicí, za ní i z její strany
- Samoobslužné balení



DuoKlamp DUO

№	←a→	←b→	←e→	←f→	←x→			
	mm	mm	mm	mm	mm	kg	Ks	V3
DUO16-8	160	85	75-235	9-170	20 x 5	0,66	6	
DUO30-8	300	85	75-380	9-315	20 x 5	0,72	6	
DUO45-8	450	85	75-535	9-470	20 x 5	0,83	6	
DUO65-8	650	85	75-685	9-660	20 x 5	1,02	6	

Jednoruční svěrky



Výhody na první pohled:

1 **Silná technika**
"Vypilovaná" technika umožňuje jednoruční upínání a rozpírání až silou 2 000 N.

2 **Inteligentní uvolňovací mechanismus**
Díky konstrukci svěrky lze horní rameno, bez dalšího nářadí, přestavit z upínání na rozpírání.

3 **Rukojeť za vodící tyčí**
Ergonomicky tvarovaná dvou-komponentní rukojeť z plastu se zvedací pákou se nachází za vodící tyčí a umožňuje pohodlné a razantní uchopení.

4 **Ochranné krytky**
Ochranné krytky zaručují bezpečné a vůči svíranému materiálu šetrné upnutí.



Jednoruční svěrka EZ / EZS

№	←a→	←b→	←e→	←x→			
	mm	mm	mm	mm	kg	Ks	V3
EZ15-6	150	60	130-315	13 x 5	0,30	10	
EZ30-6	300	60	130-465	13 x 5	0,40	10	
EZS15-8	150	80	170-360	19 x 6	0,72	6	
EZS30-8	300	80	170-510	19 x 6	0,83	6	
EZS45-8	450	80	170-660	19 x 6	0,93	6	
EZS60-8	600	80	170-810	19 x 6	1,04	6	
EZS90-8	900	80	170-1110	19 x 6	1,26	6	

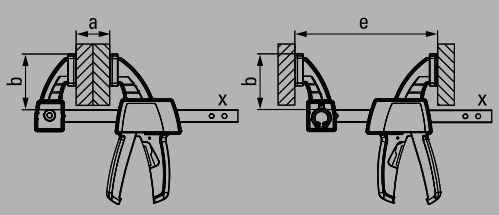



- EZ: Upínací síla až 700 N / EZS: Upínací síla až 2 000 N
- Díky inteligentní uvolňovací mechanice lze svěrku bez použití nářadí přestavit z upínání na rozpírání
- Ergonomicky tvarovaná dvou-komponentní rukojeť z plastu za vodící tyčí
- Obsluha jednou rukou bez vynaložení síly
- V balení pro samoobslužný prodej

Krokvová svěrka

Upínání krokví a trámů



Pevná v upínání a mnohostranná

Krokvová svěrka BESSEY je nepostradatelný a mnohostranný profesionální pomocník pro střešní a dřevěné konstrukce. Díky svému posuvnému smykadlu se z ní stává nesmírně rychlý "tahač trámů": Jednoduše zaražte špičku, stáhněte svěrku, silně upněte a je hotovo!

Krokvová svěrka SPZ – mnohostranný profesionální pomocník pro střešní a dřevěné konstrukce.

Krokvová svěrka



Výhody na první pohled:

1 Zarazitelná špice
Nejprve se špice zarazí do krokví. Pak se svěrka rychle stáhne, abyste mohli ihned silně upnout.

2 Široká ploska
Široká ploska usnadňuje zatlučení svěrky.

3 Speciální pohyblivá přítlačná deska
U svěrky SPZ 80 K zabezpečuje speciální pohyblivá přítlačná deska bezproblémové upínání i zkosených dílů. Je výkyvná do 35°.

4 Stabilní šestihran
U svěrky SPZ 80 K slouží stabilní šestihran k silnému a kontrolovanému upínání prováděnému pomocí momentového klíče.

Krokvová svěrka SPZ



№	←a→	←b→	←x→	⚖	⬛	
	mm	mm	mm	kg	Ks	V2
SPZ60K	600	120	27 x 13	2,90	5	
SPZ80K	800	140	30 x 15	5,00	2	

- Upínací síla až 12 000 N
- Pro střešní a dřevěné konstrukce
- SPZ 80 K se šestihranem 17 mm a dlouhá životnost díky speciální žáruvzdorné kluzné vložce ze slinuté slitiny, výklopné o 35°

Speciální přítlačná deska



№	Provedení	vhodné pro	
			V3
3100736	Standard	SLM, SGM, SGTM, STBM, STBVC, SGU, STBU, SLV, GSV, SPZ80K	
3101192	s rýhováním	SLM, SGM, SGTM, STBM, STBVC, SGU, STBU, SLV, GSV, SPZ80K	
3101193	s prismatem	SLM, SGM, SGTM, STBM, STBVC, SGU, STBU, SLV, GSV, SPZ80K	



3101219	Střižný kroužek	SPZ80K	

Upínat se zajištěním proti sesmeknutí s přítlačnou deskou střižného kroužku

- Dlouhá životnost díky speciální vysokým teplotám odolné kluzné vložce ze slinutého kovu, výklopné do 35°

Různá provedení:

- S hladkým povrchem – standardní provedení
- S rýhovaným povrchem – pro bezpečné držení znečištěných obrobků
- S V-drážkou (prismatem) k fixaci kruhových, oválných a hranatých obrobků

Lehké svěrky

Rychlé a šetrné upínání



Nová generace high-tech svěrek

Díky trvale probíhající vývojové práci firmy BESSEY vznikají vždy a znovu nové inovativní upínací nástroje. Vyrábějí se z nejkvalitnějších materiálů a zhotovují se pomocí nejmodernějších postupů. Přitom už teď nestojí v popředí samotná síla, nýbrž nejinteligentnější řešení. Dokonalým příkladem pro novou generaci high-tech svěrek je inovativní svěrka KliKlamp: Dobře ovladatelná, lehká a pohodlná: vždy je první volbou, když se jedná o lehké a střední upínací síly. Jak v profesionální tak v soukromé oblasti -od modelářství k montážím nábytku, od plastů k plexisklu. Ostatně: kromě KliKlampu najdete na dalších stránkách další lehké svěrky. Speciálně na rychlé a šetrné upínání!

Svěrka KliKlamp KLI – lehká jako pírko, ale s medvědí silou, ideální v profesionální a soukromé oblasti nasazení.

Dřevěná svěrka HKL – vyrobena z tvrdého dřeva pro rychlé a snadné upínání.







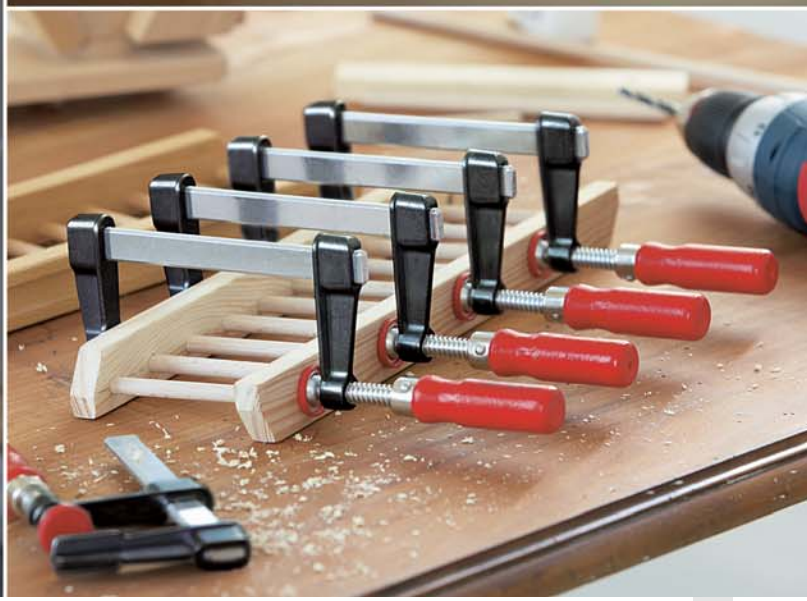

Lehká váha s hořčíkem



Lehká jako pírko, ale s medvědí silou

Extrémně lehký a stabilní hořčík, plasty zesílené skelnými vlákny a zastudena tažená jakostní ocel firmy BESSEY: tato optimální směs je charakteristická pro inovativní high-tech pákovou svěrku KliKlamp. Proto váží nejmenší svěrka KliKlamp jen 260 g jako pírko – prostě ideální pro montáž nebo v případě, že je najednou třeba použít svěrek několik. Lehký a ideální je ostatně i nárůst síly: S ústrojím na zklidnění vibrací se pomocí dvou prstů dostanete rychle až k medvědí síle 1200 N. Tak rychle, lehce a šetrně jste docela jistě ještě nikdy nic neupínali!

Výhody na první pohled:

1 Stabilní hořčík
Horní a dolní díl s povrchovou úpravou ze stabilního hořčíku je extrémně lehký a vysoce pevný.

2 Mnohastupňové ústrojí na zklidnění vibrací
Mnohastupňové ústrojí na zklidnění vibrací se snadno obsluhuje, je odolné vůči vibracím, jeho nasazení se snadno dávkuje a snadno se dá odpojit.

3 Bezpečné držení
Pevný rám s křížovým hranolem přidržuje pevně i kulaté, špičaté nebo hranaté díly. Díky tomu je svěrka KliKlamp tak mnohostranná.

4 Ergonomické upínací rameno
Ergonomicky tvarované upínací rameno z polyamidu zesíleného skelnými vlákny je odolné proti lomu a padne mimořádně dobře do ruky. To je kvalita na nejvyšší úrovni.

Lehké svěrky

KliKlamp KLI



№	←a→	←b→	←x→			
	mm	mm	mm	kg	Ks	V3
KLI12	120	80	20 x 5	0,26	6	
KLI16	160	80	20 x 5	0,29	6	
KLI20	200	80	20 x 5	0,32	6	
KLI25	250	80	20 x 5	0,35	6	
KLI30	300	80	20 x 5	0,38	6	
KLI40	400	80	20 x 5	0,45	10	



- Upínací síla až 1 200 N
- Lehká jako pírko, ale s medvědí silou
- Pevný rám a smykadlo z lehkého hořčíku
- Rychlé upnutí bezpečné vůči vibracím
- V balení pro samoobslužný prodej

KliKlamp Systainer KLI-S



№	Obsah/ks			
		kg	Ks	V3
KLI-S	po 4 x KLI12 / KLI16 / KLI20 / KLI25	6,50	1	



- Praktický systainer T-Loc, stohovatelné
- Ideální na montáž

KliKlamp- pultový výkladní obal KLI-D



№	Obsah/ks			
		kg	Ks	V3
KLI-D	2 x KLI12 / 4 x KLI16 / 6 x KLI20 / 4 x KLI25	5,70	1	

- Profesionální prodejní výkladní obal
- Optimální prezentace svěrky KliKlamp

Lehké svěrky

Malá a snadno ovladatelná

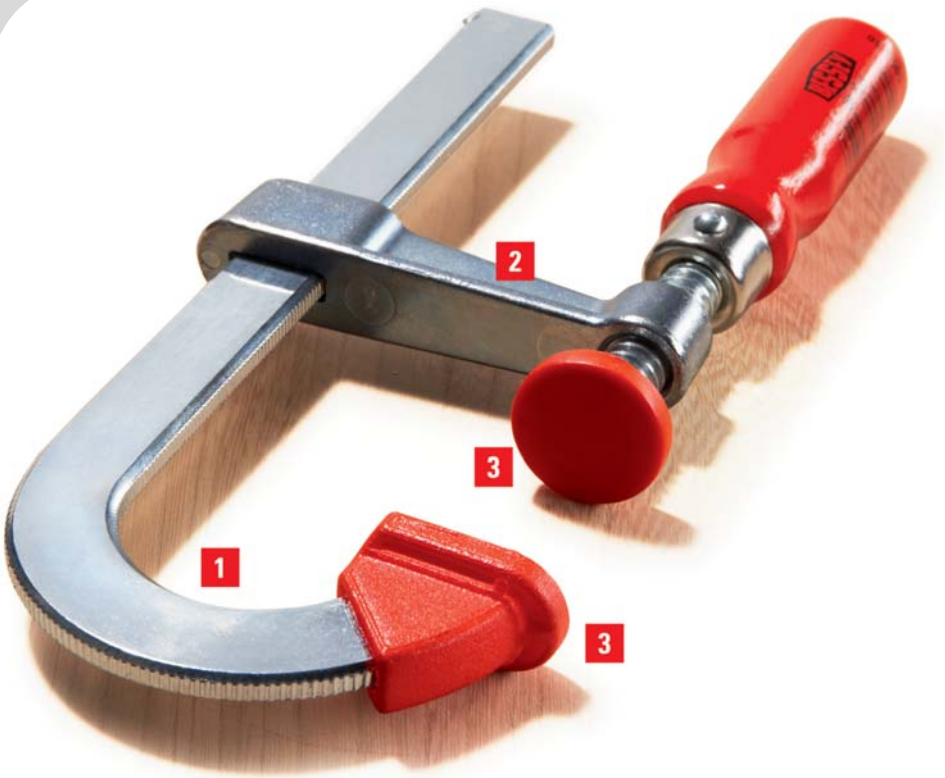

Výhody na první pohled:

1 Upnutí s přesahem
Pevné rameno a vodíci tyč jsou vyrobeny tažením jakostní oceli z jednoho kusu. Pevné rameno ve tvaru písmene U umožňuje upnutí s přesahem až 20 mm.

2 Kluzný třmen
Kluzný třmen je vyroben jako tlakový zinkový odlitek. Je lehký, stabilní a odolný proti zlomení.

3 Ochranné krytky
Prostřednictvím ochranných krytek jsou efektivně chráněny zvláště citlivé povrchy materiálů. Pro všestranně šetrné upínání.



- Upínací síla až 1 500 N
- Upnutí s přesahem
- Se dvěma ochrannými krytkami
- Malá a dobře ovladatelná
- Lehká



Šroubová svěrka LMU z lehkého kovu

№	←a→	←b→	←x→			
	mm	mm	mm	kg	Ks	V1
LMU10/5	100	50	15 x 5	0,23	24	
LMU15/5	150	50	15 x 5	0,27	24	
LMU20/5	200	50	15 x 5	0,31	24	

Šroubová svěrka LMU z lehkého kovu v atraktivním prodejním kartonu. Obchodníkům dodáváme jen po balících jednotkách.



Lehké svěrky

Šroubová svěrka z tlakové litiny LM



№	←a→	←b→	←x→			
	mm	mm	mm	kg	Ks	V1
LM10/5	100	50	15 x 5	0,26	10	
LM15/5	150	50	15 x 5	0,27	10	
LM20/5	200	50	15 x 5	0,31	10	
LM25/5	250	50	15 x 5	0,35	10	
LM30/5	300	50	15 x 5	0,37	10	
LM15/8	150	80	20 x 5	0,51	10	
LM20/8	200	80	20 x 5	0,55	10	
LM25/8	250	80	20 x 5	0,60	10	
LM30/8	300	80	20 x 5	0,64	10	
LM20/10	200	100	25 x 6	0,90	10	
LM25/10	250	100	25 x 6	0,95	10	
LM30/10	300	100	25 x 6	1,02	10	
LM40/10	400	100	25 x 6	1,10	10	
LM50/10	500	100	25 x 6	1,24	10	
LM60/10	600	100	25 x 6	1,30	10	
LM80/10	800	100	25 x 6	1,58	10	



- Upínací síla až 2 000 N
- Horní a dolní díl ze zinkové tlakové litiny odolné proti lomu v černé povrchové úpravě.
- S ochrannými krytkami
- Malá a dobře ovladatelná
- Lehká

Dřevěná klemmy HKL



№	←a→	←b→	←x→			
	mm	mm	mm	kg	Ks	V1
HKL20	200	110	20 x 5	0,32	10	
HKL30	300	110	20 x 5	0,46	10	
HKL40	400	110	20 x 5	0,54	10	
HKL60	600	110	20 x 5	0,70	10	
HKL80	800	110	20 x 5	0,86	10	
HKL100	1000	110	20 x 5	1,00	10	

- Pevné i kluzné rameno a excentr z kvalitního tvrdého dřeva
- Dosedací plochy z lisovaného korku pro šetrné upínání

Hliníkové minisvěrky v sáčku AM



№	←a→	←b→			
	mm	mm	kg	Ks	V3
AM4	47	34	0,06	10	

- Ideální pro modeláře a kutily
- Lehká pouhých 55 g

Paralelní šroubová svěrka PA

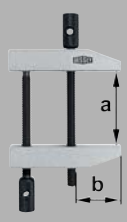

№	←a→	←b→			
	mm	mm	kg	Ks	V3
PA28	36	19	0,08	1	
PA40	46	26	0,10	1	
PA55	60	35	0,18	1	
PA70	87	50	0,43	1	
PA105	116	72	0,92	1	

- Dvojité vedení vřetene
- Přesný paralelní pohyb obou upínacích ploch

Šroubový svěrák

K všestrannému profesionálnímu i příležitostnému nasazení

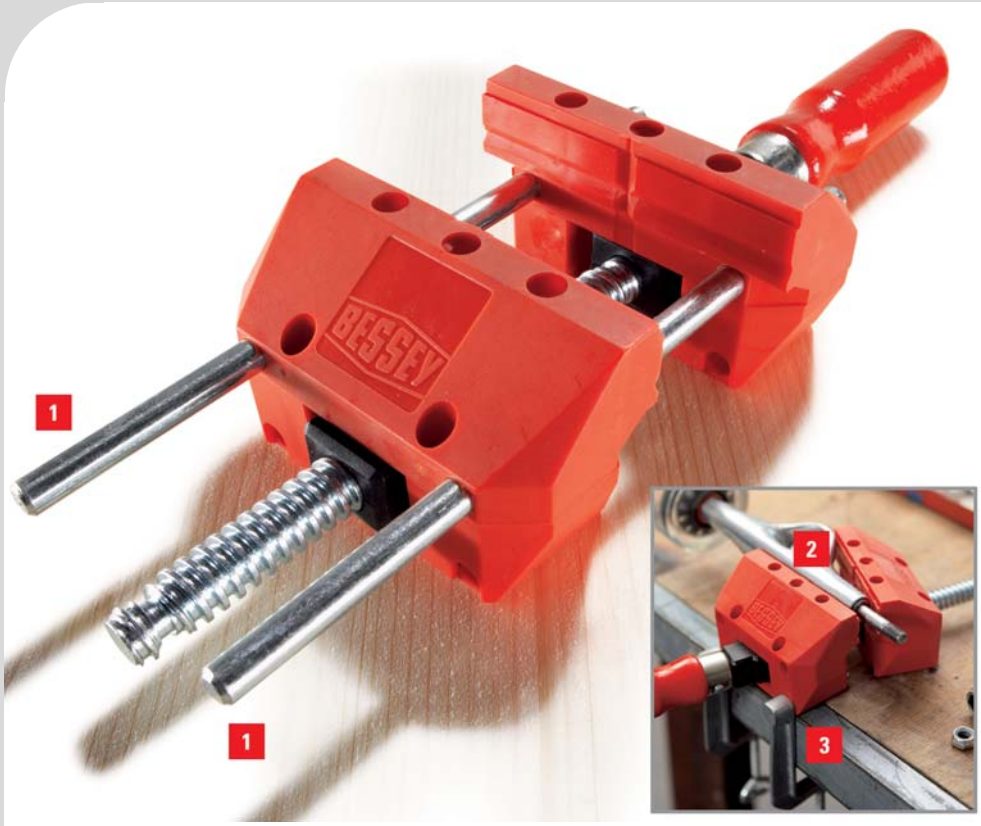

Výhody na první pohled:

1 Paralelní upínání
S vodicími tyčemi lze šroubový svěrák S 10 ideálně použít k paralelnímu upínání.

2 Šikmé upínání
Bez vodicích tyčí lze šroubový upínač S 10 ideálně použít k šikmému upínání.

3 Snadné upevnění
Dvěma společně dodávanými stolními svěrkami se dá šroubový svěrák S 10 připevnit rychle, jednoduše a pohodlně k pracovní desce.

- Příznivá váha
- Paralelní upínaní s vodícími tyčemi
- Šikmé upínání bez vodicích tyčí (max. 25°)
- Snadné upevnění s dvěmi dodávanými stolními upínkami
- V balení pro samoobslužný prodej

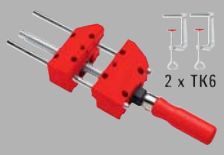

Šroubový svěrák S 10

№	↔a↔				
	mm	mm	kg	Ks	V3
S10-ST	100	90	0,83	6	

- Vhodné také pro hobby práce a práce v domácnosti
- Zvláštní příslušenství pro úhlové upínáky WS 3/WS 6 a šroubové upínáky S 10 a korpusové svěrky REVO KRE a KR



Stolní svěrka

№	∅	↔a↔	↔b↔			
	mm	mm	mm	kg	Ks	V3
TK6	8	60	22	0,10	10	
RB269	8	60	28	0,19	1	
LM10/5R8	8	100	50	0,22	1	

Stolní svěrky

Celoocelová stolní svěrka GTR





Nº	←a→	←b→	←x→	Obsah/ks			
	mm	mm	mm		kg	Ks	V2
GTR12	120	60	13,5 x 6,5	-	0,30	10	
GTR12SET	120	60	13,5 x 6,5	2 x GTR12	0,61	5	
GTR16B6	160	60	13,5 x 6,5	-	0,35	10	
GTR30B6	300	60	13,5 x 6,5	-	0,40	10	

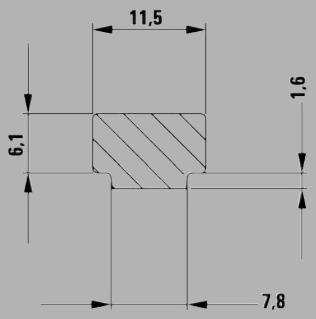



- Speciálně kované pevné rameno pro drážky 12 x 8 mm
- Pro bezpečné uchycení vodících lišt značek Festool, Protool, Metabo, Makita, Hitachi, atd. a k upínáni v profilech a na pracovní stoly
- Upínací síla do 1 800 N
- Ergonomicky tvarovaná dřevěná rukojeť
- GTR12SET:
  V balení pro samoobslužný prodej

Celoocelová páková stolní svěrka GTRH



Nº	←a→	←b→	←x→			
	mm	mm	mm	kg	Ks	V2
GTR16S6H	160	60	13,5 x 6,5	0,53	10	

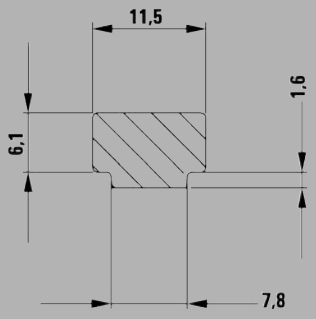



- Speciálně kované pevné rameno pro drážky 12 x 8 mm
- Pro bezpečné uchycení vodících lišt značek Festool, Protool, Metabo, Makita, Hitachi, atd.. a k upínáni v profilech a na pracovní stoly
- Rychlá – až 5x rychlejší než tradiční šroubová svěrka
- Bezpečně – odolná proti vibracím
- Silná – Upínací síla do 2 400 N

Pérové svěrky

Velmi lehké upínání



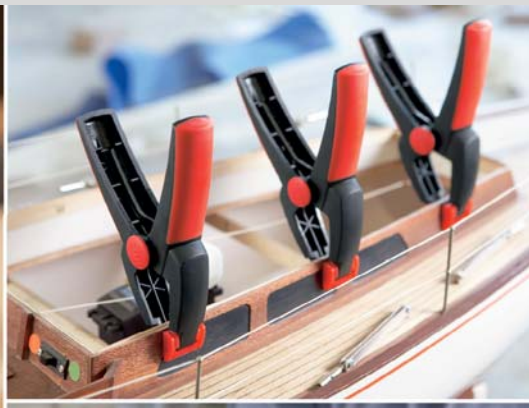





Pohodlné upínání stálou upínací silou

Pružinové svěrky BESSEY jsou sice malé, ale pozor na ně. Padnou však velmi dobře do ruky a vždy poskytují optimální výkon. I v případě velkých rozpětí můžete vždy upínat stabilní silou a jednou rukou. V důsledku možnosti postupného nastavení a použitých ochranných krytek, šetrné k choulostivým plochám obrobků. Nezáleží vždy jen na velikosti!

VarioClippix XV –
i při maximální rozpětí
170 mm ovladatelný
jednou rukou.

Clippix XC –
zvláště pohodlná do ruky
a vhodná pro všechny
oblasti použití.

Pérové svěrky

VarioClippix XV



№	←a→		←b→				
	mm	"	mm	"	kg	Ks	V3
XV3-50	55	2	37	1 1/2	0,07	12	
XV5-100	100	4	50	2	0,17	12	

- Proměnné rozpětí do 100 mm, přesto je možná obsluha jednou rukou
- Lehká a dobře ovladatelná
- Padne do ruky funkčně i ergonomicky
- Maximální stabilita
- V balení pro samoobslužný prodej

VarioClippix XV



№	←a→		←b→				
	mm	"	mm	"	kg	Ks	V3
XV5-170	170	6 1/2	50	2	0,19	12	

- Proměnné rozpětí do 170 mm, přesto je možná obsluha jednou rukou
- Lehká a dobře ovladatelná
- Padne do ruky funkčně i ergonomicky
- Maximální stabilita
- V balení pro samoobslužný prodej

Clippix XC



№	←a→		←b→		Obsah/ks			
	mm	"	mm	"		kg	Ks	V3
XC1	20	3/4	20	3/4	-	0,01	10	
XC1-SET	20	3/4	20	3/4	7 x XC1	0,06	8	
XC2	25	1	30	1 1/8	-	0,02	10	
XC3	35	1 3/8	37	1 1/2	-	0,05	10	
XC5	50	2	50	2	-	0,12	10	
XC7	75	3	70	2 3/4	-	0,18	10	

- Lehká a dobře ovladatelná
- Padne do ruky funkčně i ergonomicky
- Maximální stabilita
- V balení pro samoobslužný prodej

Clippix XCL, dlouhá a špičatá



№	←a→		←b→		Obsah/ks			
	mm	"	mm	"		kg	Ks	V3
XCL2	55	2 1/8	60	2 3/8	-	0,02	10	
XCL2-SET	55	2 1/8	60	2 3/8	2 x XCL2	0,04	10	
XCL5	70	3	110	4 1/4	-	0,14	10	

- Dlouhá špičatá upínací ramena pro práce v těsných meziprostorách
- Velké vyložení pro upínání v oblastech vzdálených od okraje
- Měkké, s protiskluzovou povrchovou úpravou
- V balení pro samoobslužný prodej

Napínač pásky

Upínání rámů a zaoblení



Oboustranně rovnoměrné a tvarově stálé upínání

Upínání zaoblení, mnohoúhlových spojek nebo uzavřených kontur patří tradičně k nejobtížnějším napínacím zadáním. Firma BESSEY toto zadání vyřešila ukázkově: patentovaným napínačem pásky BAN 700 a praktickými přestavitelnými úhelníky.

Tato dvojice se hodí všude tam, kde se požaduje šetrné a tvarově stálé upínání. Univerzální. Pro dřevo a plasty a rovněž pro oblast kovů. Je jištěna automatickým blokovacím mechanismem, který zaručuje oboustranně rovnoměrnou tažnou sílu a uvolňuje se teprve při uvolnění napětí. Zcela bez deformací a jednosměrných tlaků!

Napínač pásky BAN 700 a přestavitelné úhelníky BVE – dokonalá dvojice zajišťující šetrné a tvarově stálé upínání.

Napínač pásky

Napínač pásky BAN 700



№	Rozsah upnutí	Pás š x tl				
		mm		kg	Ks	V3
BAN700	do 7 m	25 x 1	60°-180°	0,56	5	



- Rovnoměrný tlak na pokosy
- Přesaditelná klička pro leváky nebo praváky
- Obsah: 1 upínač pásy, 4 přestavitelné růžky
- V balení pro samoobslužný prodej

Napínač pásky BAN 400



№	Rozsah upnutí	Pás š x tl			
		mm	kg	Ks	V3
BAN400	do 4 m	24 x 1	0,48	12	



- Upínání pravoúhlých obrobků 4 plastovými růžky
- Rovnoměrný tlak na všechny čtyři rohy
- V balení pro samoobslužný prodej

Přestavitelný růžky BVE (6 kusy/sáček)



№	Pás š x tl		vhodné pro			
	mm			kg	Ks	V3
BVE	25 x 1	60°-180°	BAN700, BAN400	0,10	5	



- Spojité vyrovnávání úhlu od 60 do 180°
- V balení pro samoobslužný prodej

Úhlový a pokosový svěrák

Upínání úhlů a pokosů

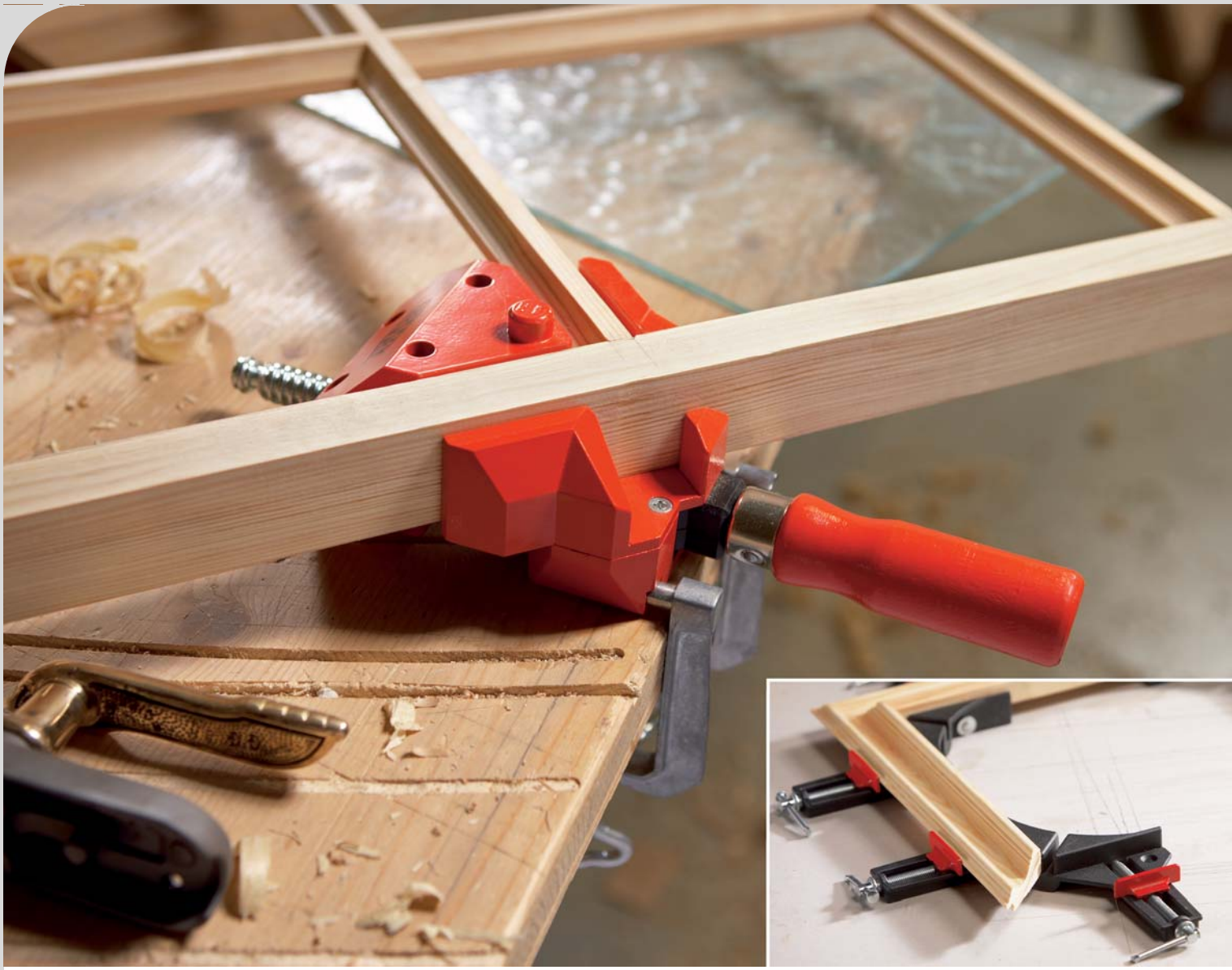

Řešení nejnáročnějších úloh přiměřeným způsobem

Od upínání rozdílně silných obrobků přes upínání přímo do pokosu až po upínání nejrozličnějších úhlů: Všechny tyto náročné upínací úlohy již firma BESSEY odpovídajícím způsobem vyřešila prostřednictvím prvotřídních nástrojů.
Ať jde o úhlové, pokosové či zkosené upínáky nebo pokosovou svěrku – víme, co opravdu potřebujete!

Úhlový upínák WS – upínání různě silných obrobků přesně v pravém úhlu.

Úhlový a pokosový svěrák

Úhlový upínák WS



№	↔a		Průchod max.			
	mm	mm	mm	kg	Ks	V3
WS3	2 x 55	30	30	1,00	10	
WS6	2 x 100	36	60	2,30	4	

- Automatické přizpůsobení obrobkům různé síly
- Rychlé upnutí – jen jedním vřetenem
- Stabilní korpus
- Připevňuje se stolními svorkami – k dostání jako příslušenství
- WS 3 – v balení pro samoobslužný prodej

Úhlový upínák WS



№	↔a				
	mm	mm	kg	Ks	V3
WS1	2 x 73	12	0,20	12	



- Upínání různě silných obrobků dvěma vřeteny
- Pro lehké upínací práce
- V balení pro samoobslužný prodej

Pokosový upínací systém MCX

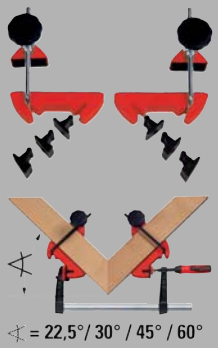

№	↔a				
	mm		kg	Ks	V3
MCX	100	22,5°/30°/45°/60°	0,70	1	



- Pokosový upínací systém pro úhly 22,5°, 30°, 45° a 60°
- Rovnoměrný tlak na pokos
- Úhlové nástavce přemisťovatelné bez použití nástrojů
- Praktický přídavný přípravek pro šroubové svěrky BESSEY typů TG, GZ, GMZ, EHZ, EZS a DUO

Upínání na hranách a lícních stranách

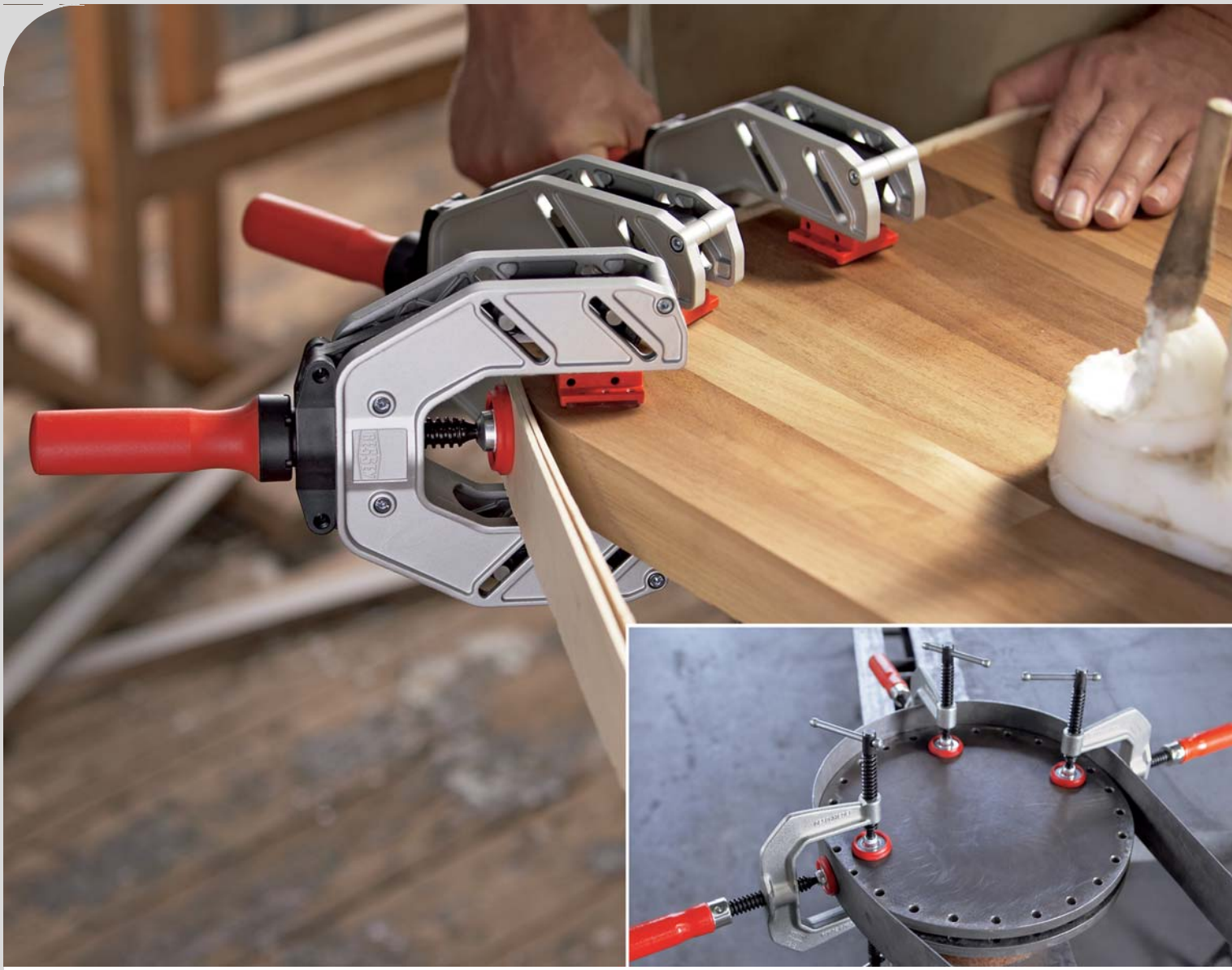

Jednoduché a snadné řešení speciálních úloh

Zvláštní úlohy a aplikace často vyžadují nasazení zvláštních nástrojů. Proto tu jsou na upínání hran a lícních stran příruční a lehké hranové svěrky od firmy BESSEY. Na přání i s jednoručním ovládáním. Vyvinuto speciálně proto, aby byl váš pracovní den ještě snazší a lehčí!

Jednoruční hranová svěrka EKT – ideální k obsluze jednou rukou při vícevrstvém klížení.

Hranová svěrka C KT8 3 – těžká a stabilní, pro velkou upínací sílu.

Hranové svěrky



Výhody na první pohled:

1 Jedinečné dvojité vřeteno
Vnější vřeteno pohybuje svěracími čelistmi, vnitřní vřeteno vytváří tlak na lícní stranu. S jednoručním plastovým držákem odolným proti nárazu máte všechny úkoly a možnosti použití plně pod kontrolou.

2 Velkoplošné svěrací čelisti
Protiskluzové a šetrné upínání s maximálním rozpětím 55 mm. Umožňují to velkoplošné svěrací čelisti s napevno vestavěnou bezbarvou vložkou z měkkého materiálu.

3 Pohyblivá přítlačná deska
Velkoplošná přítlačná deska je uložena pohyblivě.

4 Lehký hliníkový korpus
Nízká váha, vysoká účinnost. Staticky optimalizovaný hliníkový korpus je před korozí chráněné těleso příruční jednoruční hranové svěrky EKT.

Jednoruční hranová svěrka EKT



№	←a→	←b→			
	mm	mm	kg	Ks	V3
EKT55	10-55	45	0,82	1	

- Pro rychlou aktivaci jednou rukou
- Nepatrná váha
- Rozpětí do 55 mm

Zpevňovač hran Kantenfix KF



№	←a→	←b→			
	mm	mm	kg	Ks	V3
KF2	10-40	80	0,76	10	
KF4	10-80	110	1,58	5	



- Pro rychlou aktivaci jednou rukou
- Rozpětí do 80 mm

Hranové svěrky



- Praktický přídavný přípravek k upínání na hranách a v nepřístupných místech
- Použitelné pro běžné šroubové svěrky s vodící tyčí o síle do 13 mm

Hranová svěrka KT



№	Provedení	Pro tloušťku kolejnice do max.			
		mm	kg	Ks	V1
KT5-1CP	1 vřeteno	13	0,35	1	
KT5-2	2 vřetena	13	0,58	1	



- Třívřetenová šroubová C svěrka
- Superstabilní díky kovaným ramenům
- Na dřevo a kov
- Vhodné pro sváření

Hranová svěrka C KT



№	←a→	←b→			
	mm	mm	kg	Ks	V3
KT8-3	0 - 80	80	2,37	5	



- Nosnost 75 kg
- Pro bezpečnou dopravu např. dřevěných a dřevotřískových desek, skla a plexiskla
- Dobře přilnavý gumový povlak na výkyvných upínacích čelistech

Nosič desek KFP



№	←a→			
	mm	kg	Ks	V3
KFP	10-65	1,01	2	

Upínací prvky na dílenské stoly s vrtanou dřevěnou pracovní deskou

Bezpečné a variabilní upevnění na dílenských stolech

pro všechny běžné ponky se systémem děr

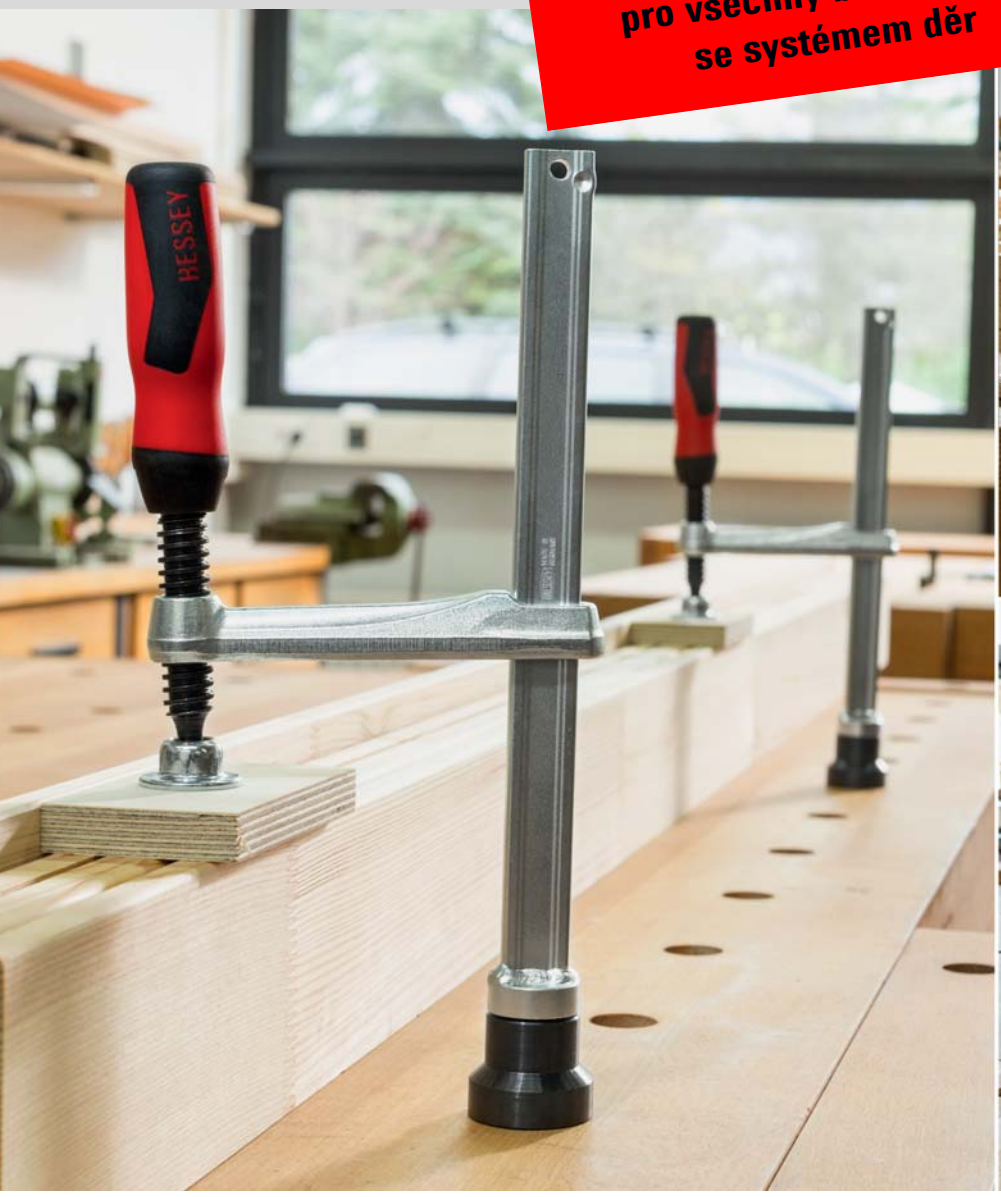

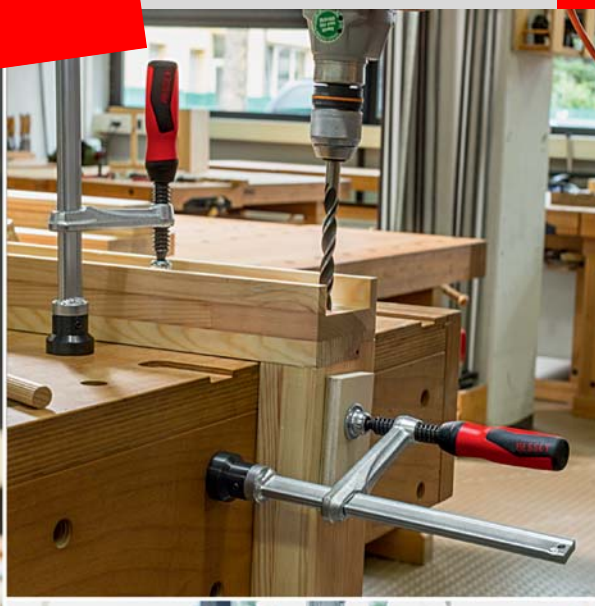



Starý dobrý známý v nové roli

Firma BESSEY, coby specialista na ruční upínací nářadí, nabízí též řešení pro upevňování obrobku na dílenských stolech s dřevěnou pracovní deskou. Při použití adaptéru TW16AW totiž můžete upínací prvky TWV a TW nasadit do desky s otvory jako například u stolů Sjöbergs.
Předlohou při vývoji upínacích prvků se staly osvědčené celoocelové svěrky BESSEY. Prvotřídní kvalita oceli firmy BESSEY ukrytá jak v optimalizovaném tvaru profilů, tak i ve vřetenu garantuje, že nářadí bude tvarově stálé a odolné vůči zkroucení. K dostání jsou též osvědčené varianty rukojetí od firmy BESSEY. Obě verze upínacích prvků, jak ty s variabilním (TWV), tak i ty s pevným vyložením (TW), jsou k dostání s dvousložkovou umělohmotnou rukojetí, kolíkovou nebo pákovou rukojetí. Ať už tedy Vaše volba padne na kterýkoliv upínací prvek, každý se dá integrovat do Vašeho dílenského stolu s otvory 3/4" pokaždé, když budete potřebovat bezpečné upnutí obrobku. Mistrně se tak dají zvládnout vrtací, hoblovací či brousicí práce.

Upínací prvky na dílenské stoly s vrtanou dřevěnou pracovní deskou

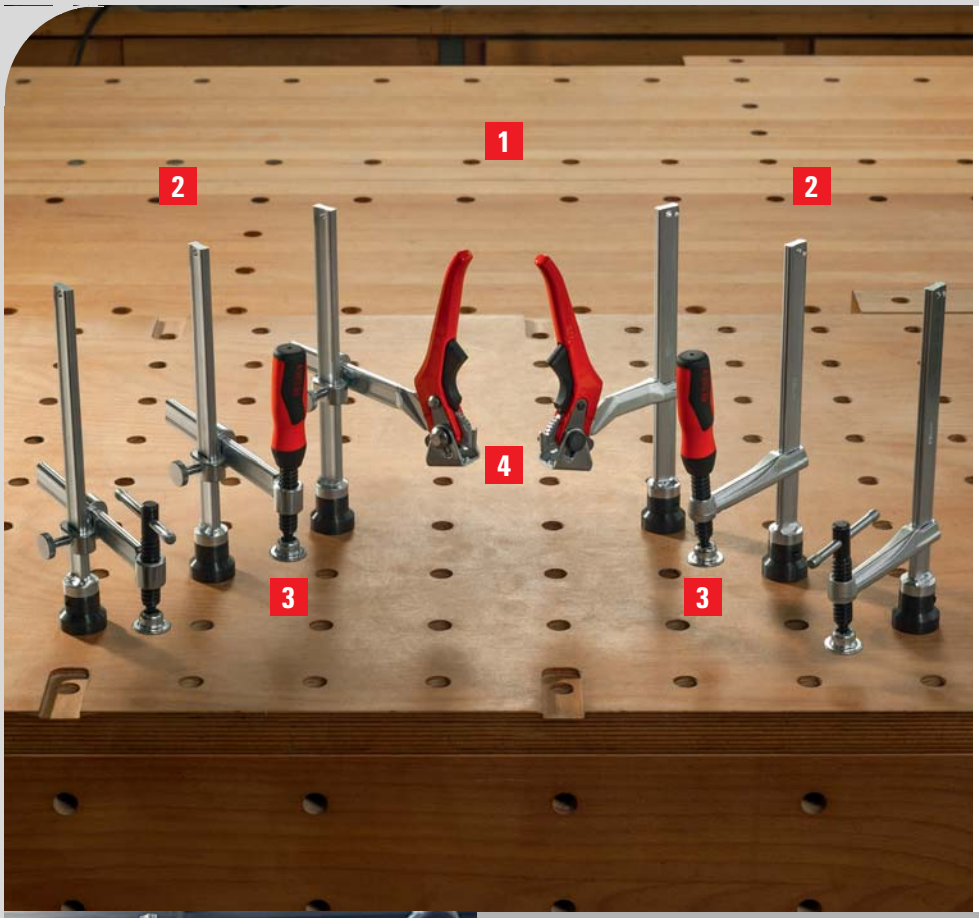

Výhody na první pohled:

1 Perfektní doplněk
Pomocí adaptéru TW16AW lze upínací prvky BESSEY TWV a TW určené pro otvory 16 mm použít i pro stoly s otvory.

2 Nastavitelnénebo pevné vyložení
Jak upínací prvky s plynule přestavitelným vyložením (TWV), tak i s pevným vyložením (TW) jsou k dostání ve třech variantách rukojeti.

3 Vřeteno s lehkým chodem
Šroubové upínky s dvousložkovou i kolíkovou rukojetí mají vřeteno s povrchově upraveným trapézovým závitem, které má mimořádně lehký chod a v závitu nedrhne.

4 Západkový mechanismus
U provedení s pákovou rukojetí se využívá přirozené síly páky. Západkový mechanismus umožňuje postupné a rychlé upnutí odolné vůči vibracím. Výstředník mimořádně odolný vůči opotřebení je zárukou dlouhé doby životnosti.



- Příslušenství pro upínací prvky TWV a TW od firmy BESSEY s 16rastrovým děrováním
- Vhodné na všechny běžné dílenské stoly s deskou rastrovými otvory
- Vyměnitelný zasouvací čep pro použití jiných rastrově děrovaných systémů



NOVÉ
NOVÉ
NOVÉ

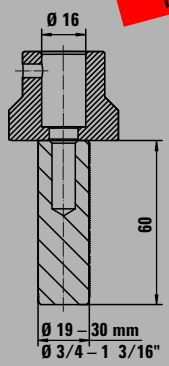

Adaptér TW16AW

№	∅	vhodné pro				
	mm	mm	"	kg	Ks	V3
TW16AW19	16	19	3/4	0,33	1	
TW16AW20	16	20	13/16	0,35	1	
TW16AW25	16	25,4	1	0,44	1	
TW16AW30	16	30	1 3/16	0,53	1	



Upínací prvky na dílenské stoly s vrtanou dřevěnou pracovní deskou

Upínací prvek s variabilním vyložením TWV



№	∅	Upínací výška max.	←b→	←x→			
	mm	mm	mm	mm	kg	Ks	V3
TWV16-20-15-2K	16	200	30-150	22 x 8,5	1,20	1	
TWV16-20-15K	16	200	30-150	22 x 8,5	1,04	1	
TWV16-20-15H	16	200	60-150	22 x 8,5	1,21	1	



- Individuálni upínání v přesné poloze
- Zušlechtěná vodící tyč a kluzné rameno pro pružné a pevné upnutí
- Plynule nastavitelné vyložení (TWV)

Upínací prvek s pevným vyložením TW



№	∅	Upínací výška max.	←b→	←x→			
	mm	mm	mm	mm	kg	Ks	V3
TW16-20-10-2K	16	200	100	22 x 8,5	0,93	1	
TW16-20-10K	16	200	100	22 x 8,5	0,86	1	
TW16-20-10H	16	200	100	22 x 8,5	1,01	1	

3D-CAD data ke stažení naleznete ne www.bessey.de

Různá provedení:

- Velmi kvalitní dvoukomponentní rukojeť, se zaobleným koncem i kolíková rukojeť. Přesné vřeteno s trapézovým závitem a hladkým chodem. Přítlačná destička vyměnitelná bez nástrojů
- Páková rukojeť se západkovým mechanismem pro přesné a rychlé upínání odolné vůči vibracím

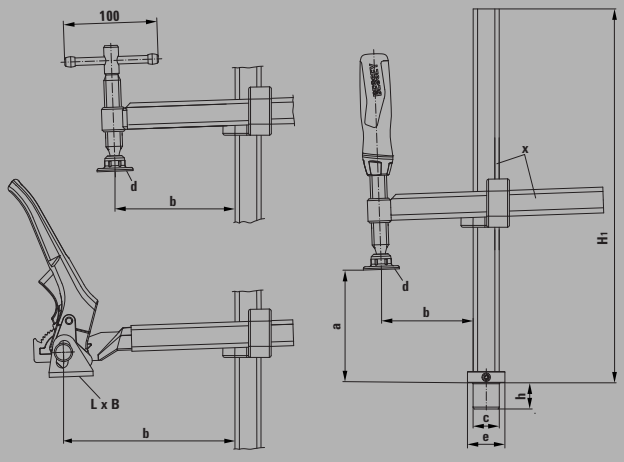

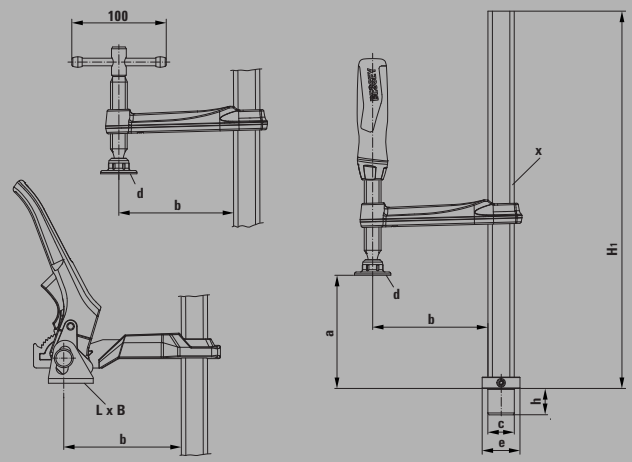

Tabulka rozměrů

№	Ø svorníku „c"	Výška svorníku „h"	Rozpětí max. „a"	Vyložení „b"	Výška základny „H1"	Přítlačná destička (čelist) „L x B"	Přítlačná destička (čelist) Ø „d"	Podstavec „F" Podstavec Ø „e"	Podstavec „F" Výška	Vodící tyč „x"
	mm	mm	mm	mm	mm	mm	mm	mm	mm	mm
TWV16-20-15-2K	16	20,5	200	30-150	265	–	32	30	10	22 x 8,5
TWV16-20-15K	16	20,5	200	30-150	265	–	32	30	10	22 x 8,5
TWV16-20-15H	16	20,5	200	60-150	265	41 x 26	–	30	10	22 x 8,5
TW16-20-10-2K	16	20,5	200	100	265	–	32	30	10	22 x 8,5
TW16-20-10K	16	20,5	200	100	265	–	32	30	10	22 x 8,5
TW16-20-10H	16	20,5	200	100	265	41 x 26	–	30	10	22 x 8,5

Namontujte dveřní zárubně a okna



Montáž, která má systém

Moderní technologický postup montáže zárubní s použitím montážní pěny vyžaduje speciální nástroje a nářadí umožňující přesné vyrovnání a podepření zárubní. Firma BESSEY vyvinula rozpěrnou výztuhu dveřní zárubně TU, po celém světě uznávanou montážní pomůcku plně vyhovující těmto požadavkům. Výztuha navíc společně s nástavcem TUX, vyrovnávací svěrkou TFM a úhlovou vyrovnávací svěrkou WTR vytváří dokonalý montážní systém. Výztuha TU umožňuje například společně s nástavcem TUX, který lze snadno připojit bez použití jakýchkoliv nástrojů, provést montáž i dveří nadměrných šířek, jež jsou vyžadovány například u bezbariérových staveb. Zárubně upevněné v otvoru zdi se dají šetrně posunout s pomocí vyrovnávací svěrky TFM – zabrání se tím stlačení ozdobné drážky zárubní či poškození již vytapetovaných stěn. A s pomocí úhlové vyrovnávací svěrky WTR je možné udržet a vyrovnávat zárubně v horizontálním i vertikálním směru přesně v úhlu 90°. Jak vidno, montáž zárubní nebyla dosud nikdy tak snadná a rychlá!

Rozpěra dveřní zárubně TU – jednoduchá manipulace, drží dveře přesně tam, kde mají být.

Nástroje pro montáže dveřních zárubní a oken

Výztuha dveřní zárubně TU



Nº	←a→			
	mm	kg	Ks	V3
TU	565-1010	1,27	2	



- Šetrně a přesně zafixuje a rozepře dveřní zárubeň při vypěňování spár ve zdivu
- Teleskopický eloxovaný hliníkový čtyřhranný profil se stupnicí v mm a zajišťovacím šroubem pro přesnou práci
- Křížový tlačný kotouč s přestrojitelnými upínacími díly pro hloubky zárubně od 6 do 13 cm, resp. 13 do 30 cm
- K obložení využitelné upínací třmeny s větší upínací plochou a odnímatelnými výložníky pro bezpečné a snadné nasazení dveřních zárubní

Nosič TU-TRAGE



Nº	Obsah/ks			
		kg	Ks	V3
TU-TRAGE	6 kusů výztuh na dveřní zárubně na nosiči celkem pro troje dveře	9,90	1	

V praktické nylonové tašce s kolečky pro bezpečné a bezprašné uskladnění a jednoduchou přepravu

Nástavec rozpěrné výztuhy dveřní zárubně TUX



Nº	←a→			
	mm	kg	Ks	V3
TUX	1040-1960	0,37	1	

Obsahuje: 2 prodlužovací tyče

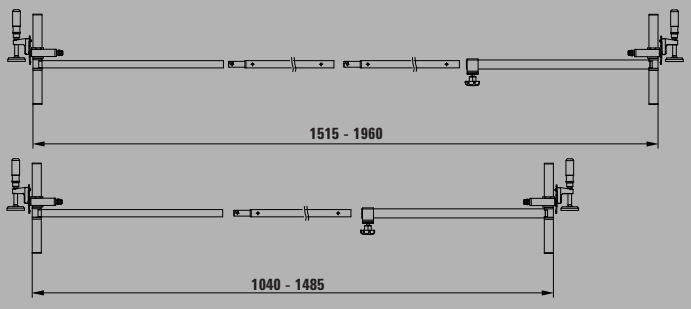



- Příslušenství pro zvětšení rozpětí rozpěrné výztuhy dveřní zárubně TU
- Umožňuje montáž dveří nadměrných šířek
- Jednoduše použitelné bez dalšího montážního nářadí

Vyrovnávací svěrka TFM pro dveřní zárubně



Nº	Nastavitelné do	←b→			
	mm	mm	kg	Ks	V3
TFM	35	70	0,58	2	

- Pro rychlé a přesné vyrovnání a připevnění dveřních zárubní
- Smysluplný doplněk k rozpěře dveřní zárubně BESSEY TU a TMS

Nástroje pro montáže dveřních zárubní a oken



Úhlová vyrovnávací svěrka WTR pro dveřní zárubně



№	Síla zárubně	Nastavitelné do			
	mm	mm	kg	Ks	V3
WTR	8-30	32	1,05	2	

- Pro čistě upevněné a stabilizované rohy zárubní
- Přesná montáž v úhlu 90°



Montážní výztuha TMS pro dveřní zárubně



№	←a→			
	mm	kg	Ks	V3
TMS	560-1010	0,68	6	

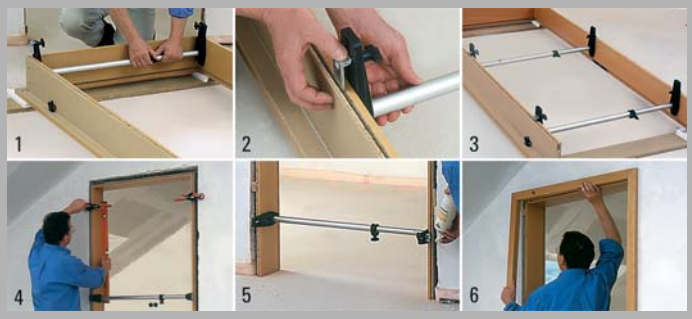

- Šetrně a přesně zafixuje a rozepře dveřní zárubeň při vypěňování spár ve zdivu
- Hliníková, teleskopická trubka se zajišťovacím šroubem pro přesnou práci
- Se svěracími díly na upínacích plochách pro zajištění vzpěry v zárubni a její udržení v přesném stavu
- V balení pro samoobslužný prodej



Svěrka okenní vyrovnávací FRK



№	Síly rámu	Nastavitelné do			
	mm	mm	kg	Ks	V3
FRK85	40-85	30	0,43	4	

- Pro rychlé a přesné vyrovnání a upevnění okenních rámů

Dveřní upínák

Dveřní upínák TAN s profilem I 80 x 42 x 3,9 mm



№	←a→	Rozměry čelisti š x v			
	mm	mm	kg	Ks	V3
TAN80	800	80x80	7,90	1	
TAN120	1200	80x80	10,10	1	
TAN150	1500	80x80	12,20	1	
TAN210	2100	80x80	15,00	1	
TAN250	2500	80x80	17,50	1	

- Upínací síla až 24 000 N
- Snadno přestavitelné svěrací čelisti
- Odnímatelná kliková rukojeť
- Stabilní díky profilu I

Dveřní upínák TB s profilem T 40 x 40 x 5 mm

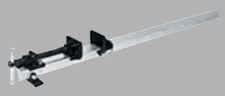

№	←a→	Rozměry čelisti š x v			
	mm	mm	kg	Ks	V3
TB100	1000	66x43	5,50	1	
TB120	1200	66x43	6,20	1	
TB150	1500	66x43	6,40	1	
TB210	2100	66x43	8,50	1	
TB250	2500	66x43	9,50	1	



- Upínací síla až 14 000 N
- S navěšeným aretačním svorníkem
- Kolíková rukojeť
- Stabilní díky profilu T

Šroubová svěrka na trubky BPC



№	pro trubku Ø		←b→			
	mm	palců	mm	kg	Ks	V3
BPC-H12	21,3	1/2	40	0,88	4	
BPC-H34	26,9	3/4	42	1,30	4	

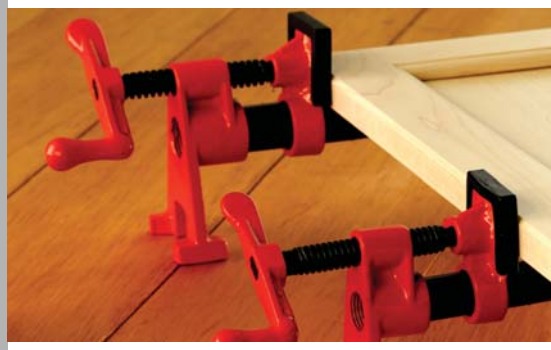

- Vhodné pro ocelovou trubku DN 20/R3/4" příp. DN 15/R1/2“
- Vnější průměr 26,9 mm příp. 21,3 mm
- Přímo volitelné rozpětí
- Se stojanem
- V balení pro samoobslužný prodej

Stropní a montážní podpěra

Fixuje a podepírá při suché stavbě







„Třetí ruka“ pro bezpečnější montáž jedním pracovníkem!

Jak možnost jednoduché přepravy, tak možnost flexibilního přizpůsobení dělají ze stropní a montážní podpěry BESSEY nepostradatelného pomocníka při suchých stavebních pracích. Díky své stabilní konstrukci umožňuje nejen bezpečnou fixaci nejrůznějších stavebních materiálů na stropě, ale také drží fólie jako ochranou protiprachovou stěnu. Vzpěra se svými výkyvnými kontaktními plochami z PVC drží bezpečně zejména v šikminách střech. Montáž i větších desek jedním pracovníkem může začít - mezní zatížení na podpěru přitom činí až 60 kg! Vyzkoušejte to!

Skutečná podpěra při montáži stropu

Flexibilní při použití
Umožňuje polohování a držení např. sádrokartonu, dřevěných prken, panelů, střešních latí, kovových lišt, fólií a svítidel. Vzpěra se může používat obzvláště na šikminách střech:
- díky stabilní konstrukci z ocelových trubek ve třech velikostech – teleskopická až do 2,90 m
- díky 8,5 x 6,5 cm velkým dosedacím plochám s rozsahem naklonění od -45° do +45°



Jednoduchá manipulace
Podpěru lze použít rychle:
- díky upevnění v pouhých dvou krocích: Hrubé přednastavení se provádí pomocí teleskopické a rychle aretovatelné vnitřní trubky. Závěrečné utažení se provádí otočením podpěry na pěnové rukojeti

Bezpečné držení
Zatížitelná podpěra odolná vůči proklouznutí zaručuje bezpečné držení i u choulostivých povrchů:
- díky speciální ocelové trubce až do nosnosti 60 kg
- díky doplňkovému blokování uvolňovacího tlačítka
- díky pogumovaných kontaktním plochám na obou koncích

NOVÉ

Stropní a montážní podpěra ST



№	Nastavitelné do	Mezní zatížení max.			
	mm	kg	kg	Ks	V3
ST125	750-1250	60	1,50	10	
ST250	1450-2500	60	2,20	10	
ST290	1600-2900	50	2,40	10	

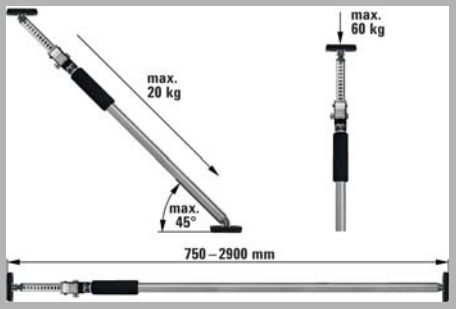



- Zatížitelná až do 60 kg
- Stabilní konstrukce díky speciální ocelové trubce a kontaktním plochám z PVC odolným vůči proklouznutí
- Použití také v šikminách díky plynule naklápěcím kontaktním plochám od -45° do +45°
- Jednoduchá bezpečná manipulace díky teleskopické a aretovatelné vnitřní trubce i vnější trubce otočné pomocí pěnové rukojeti

Pokládka parket, laminátu a desek







Jednoduchá a účinná

Podlahové krytiny určené k pokládce jako např. dřevěné a korkové parkety, laminát nebo desky jsou aktuálně nejvíce žádané. Výhradně pro ještě jednodušší a účinnější pokládku těchto v současnosti zvláště oblíbených podlahových krytin vyvinula firma BESSEY zvláštní upínací nástroje – např. distanční držák PVA nebo upínací a pokládací pomůcku SVH. Tím firma BESSEY patří i v této oblasti k absolutním propagátorům nových směrů!

Svěrky na pokládání parket PVZ a distanční držáky AV2 a PVA na profesionální pokládání plovoucích podlah (laminátových, parketových i z OSB desek).

Distanční držák AV2 k pokládce plovoucích podlah bez použití klínů.

YouTube

Speciální pokládací nástroje

Distanční držák AV2 (4 kusy/sáček)



№	↔a		Materiál	Nastavitelné do			
	mm	mm		mm	kg	Ks	V3
AV2	20	89	Polyamid	5-20	0,23	12	

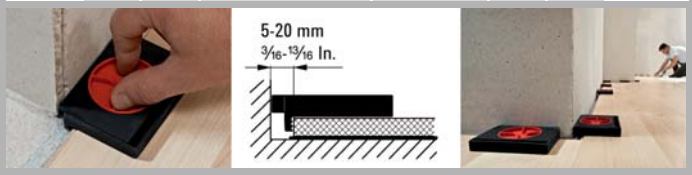



Distanční držák obdržíte v atraktivním prodejním kartonu.
Obchodníkům dodáváme jen po balících jednotkách.

- Postupné rychlé nastavení vzdálenosti od stěny od 5 do 20 mm
- Distanční držák pro pokládku plovoucích podlahy (laminátových, parketových i z OSB desek)
- Široká příložná i opěrná plocha zamezuje vzniku otlaků na podlahových deskách i omítce
- Lehké odstranění zpětným pootočením
- Velmi lehký a kompaktní

Distanční držák PVA



№	↔a		Materiál	Nastavitelné do			
	mm	mm		mm	kg	Ks	V3
PVA	35	130	Zinková tlaková litina	7-35	0,48	6	

- Postupné nastavení vzdálenosti od stěny od 7 do 35 mm
- Čelní a postranní opěrka lepených masivních parket
- Přitlačení desek k podlaze je zajištěna prostřednictvím šikmo vedeného vřetene s pohyblivě uloženou přítlačnou desičkou s ochrannou krytkou
- Zvláště široká příložná plocha vylučuje poškození hran pokládaných podlahových desek

Svěrka na pokládku parketu PVZ



№	↔a				
	mm	mm	kg	Ks	V3
PVZ65	650	130	2,60	5	

- Stabilní provedení
- Ideální při klížení prvních tří řad parket a laminátu
- Optimální nastavení vzdálenosti od stěny

Upínací a pokládací pomůcka SVH / SVG



№	↔a	Pás š x tl	Materiál pás	Pevnost v tahu			
	mm	mm		N	kg	Ks	V3
SVH400	4000	25 x 1	Polyester	5000	0,75	1	
SVH760	7600	25 x 1	Polyester	5000	0,77	1	
SVG	4000	25 x 1	Polypropylen	2500	0,69	1	

Dodatečný užitek: Použití jako upínací pás

- Pro pokládání hotového parketu, laminátu a pokládacích desek
- SVH s distančním držákem a vysocepevnostní polyesterovou páskou
- SVH 400 a SVG – v balení pro samoobslužný prodejí

Upínání velkoplošných hladkých desek



YouTube

Výhody na první pohled:

1 Vývěvy s kontrolní funkcí
Několika málo pohyby vývěvy se vytvoří potřebný podtlak – až na maximální podtlak a nejvyšší upínací sílu 1 200 N. Pomocí kroužku na zdvihátku vývěvy lze podtlak kdykoli kontrolovat a dodatečným odčerpáním opět uvést na maximální hodnotu.

2 Uvolňovací knoflík
Jednoduchým stisknutím uvolňovacích knoflíků podtlak klesne a upínač desek lze rychle odstranit.

3 Šroub pro rychlé přestavení
Pro rychlé přestavení vzdálenosti povolte šrouby a po vodicích kolejničkách je přesuňte do požadované polohy.

4 Stabilní konstrukce
Kolejničky z osvědčené oceli BESSEY Ganzstahl, vedené v eloxovaných hliníkových profilech udržují přísavky i při vysokých silách v jedné rovině. Tím je zaručena přesná práce.



- Pro upnutí a polohování velkoplošných a těžších dílů s hladkým povrchem, např. umělý kámen, keramika, žula, Corian®, plasty, plechy a sklo
- Ruční vývěvy pro maximální přísavnou sílu a tím i maximální upínací sílu až do 1 200 N
- Identifikační kroužek na páce vývěvy pro trvalou kontrolu bezpečného podtlaku
- Praktická funkce pro rychlé nastavení vzdálenosti obou přísavek



Upínač desek PS 130, robustní a silný

№	↔a↔	Šířka	Délka			
	mm	mm	mm	kg	Ks	V3
PS130	5-130	215	715	4,08	1	



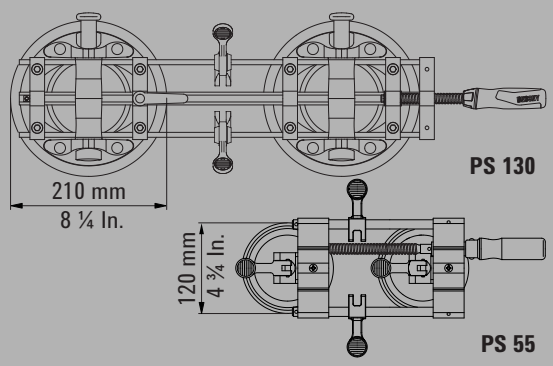

Corian® je chráněná obchodní známka firmy DuPont

Upínač desek



YouTube

Výhody na první pohled:

1 Šetrné přísavky
Jednoduchá manipulace: Překlopením páčky na přísavkách se vytvoří podtlak a upínač desek se automaticky přisaje na desku.

2 Praktické vačkové páky
Pomocí dvou pák na vodicích tyčích lze jednoduše regulovat výškové rozdíly, které se mohou při stažení desek vyskytnout.

3 Stabilní konstrukce
Za studena tažené, galvanicky pozinkované vodicí tyče v hliníkových profilech zabraňují rozehnutí při upínání a udržují upínač desek v jedné rovině. Je tak zaručena přesná práce.

4 Vodorovná dřevěná rukojeť
Perfektní rukojeť – upínací síla ve vodorovném směru až 260 N. Takové síly se dosáhne díky ergonometrické dřevěné rukojeti snýtované s přesným trapézovým vřetenem bez otřepů.



Upínač desek PS 55

№	←a→	Šířka	Délka			
	mm	mm	mm	kg	Ks	V3
PS55	10-55	147	361	1,55	1	



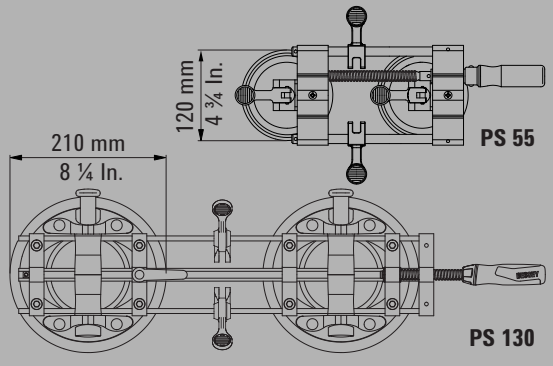

Corian® je chráněná obchodní známka firmy DuPont



- Pro upínání a polohování konstrukčních dílů s hladkými povrchy (např. keramika, žula, Corian® plasty, plechy a sklo), které vyžadují nižší upínací síly (do 260 N)
- Upínací páčky na podtlakových přísavkách zaručují rychlou manipulaci
- Vačkové páky pro vyrovnání rozdílných výšek ve styku ploch

Prodejní pomůcky

Vozík na svěrky ZW 1, neosazený

- Stabilní kovová konstrukce na pevných kolečkách
- K zavěšení až 90ti svěrek
- Rozměry: 50 x 60 x 146 cm
- Se štítem a držákem štítu
- Hodí se jako prodejní pomůcka a pro dílny



№	mm	kg	V3
ZW1	500 x 600 x 1460	15,00	

Vozík na svěrky ZW 2, neosazený

- Velmi stabilní kovová konstrukce na pevných kolečkách
- K zavěšení až 120 svěrek, také svěrek větších délek
- Rozměry: 100 x 60 x 153 cm
- Se štítem a držákem štítu
- Hodí se jako prodejní pomůcka a pro dílny



№	mm	kg	V3
ZW2	1000 x 600 x 1525	33,00	

Předváděcí vůz VFW, neosazený

- Vyvinuto především k prodejním a předváděcím účelům
- Rozměry: 50 x 60 x 146 cm
- Se štítem a držákem štítu
- Návrhy na vybavení poptávejte přímo u BESSEY

№	mm	kg	V3
VFW	500 x 600 x 1460	28,60	



Prodejní pomůcky

Svěrkový vozík ZW 1, osazený



№	Osazení	kg	V2
ZW1-A01	Celoocelové šroubové svěrky 5 x GZ12, 5 x GZ16, 5 x GZ20, 5 x GZ25, 5 x GZ30, 3 x GZ40, 2 x GZ50, 2 x GZ60, 1 x GH16, 1 x GH20	57,00	
ZW1-A01-2K	Celoocelové šroubové sverky 2K 5 x GZ12-2K, 5 x GZ16-2K, 5 x GZ20-2K, 5 x GZ25-2K, 5 x GZ30-2K, 3 x GZ40-2K, 2 x GZ50-2K, 2 x GZ60-2K, 1 x GH16, 1 x GH20	57,00	
		kg	V1
ZW1-A99-2K	Šroubové svěrky z temperované litiny 2K 5 x TG12-2K, 5 x TG16-2K, 5 x TG20-2K, 5 x TG25-2K, 5 x TG30-2K, 3 x TG40-2K, 2 x TGK50-2K, 2 x TGK60-2K, 1 x GZ16-2K, 1 x GZ20-2K	65,00	

- Stabilní kovová konstrukce na válečkách
- Rozměry 50 x 60 x 146 cm
- Svěrky z temperované litiny, ocelové a pákové s rozsahem upnutí 120 až 600 mm
- Se štítem a držákem štítu

Svěrkový vozík ZW 2, osazený



№	Osazení	kg	V1
ZW2-A99	Šroubové svěrky z temperované litiny 10 x TG20, 10 x TG25, 5 x TG30, 5 x TG40, 5 x TGK60, 3 x TGK80, 2 x TGK100, 2 x TGK125, 2 x TGK150, 2 x TGK200, 2 x GZ20, 2 x GZ25	154,30	
ZW2-A99-2K	Šroubové svěrky z temperované litiny 2K 10 x TG20-2K,10 x TG25-2K, 5 x TG30-2K, 5 x TG40-2K, 5 x TGK60-2K, 3 x TGK80-2K 2 x TGK100-2K, 2 x TGK125-2K 2 x TGK150-2K, 2 x TGK200-2K 2 x GZ20-2K, 2 x GZ25-2K	154,30	

- Velmi stabilní kovová konstrukce na válečkách
- Rozměry 100 x 60 x 153 cm
- Svěrky ocelové a z temperované litiny, s rozsahem upnutí 200 až 2000 mm
- Se štítem a držákem štítu



Prodejní prezentace

Na požádání od nás obdržíte různé sortimentové a prezentační návrhy. Jednoduše nám řekněte, kdo jsou vaši zákazníci – my vám řekneme, jaký sortiment je vhodný a jaké potřebujete prezentační materiály, například háky na zavěšení nástrojů, nosné tyče nebo štítky. Pro veskrze profesionální prezentaci výrobků a reálný růst vašeho prodejního úspěchu. Poptávejte!

Technika dělení materiálů firmy BESSEY

Výrobní program 2017/2018



Náskok díky nejlepším nápadům a nejlepší kvalitě

Na následujících stránkách najdete v přehledném uspořádání vše, co potřebujete k dělení materiálu. Od ručních nůžek na plech s pákovým převodem až ke speciálnímu nářadí pro klempíře. A uvidíte: BESSEY Vám nabízí vždy to nejlepší řešení pro všechny vaše úkoly a způsoby použití. Přejeme příjemnou zábavu při listování na těchto stránkách!



Lexikon

1. Typy

Běžné nůžky na plech

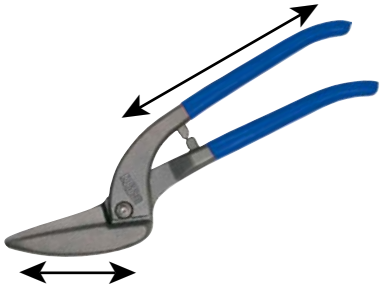

Běžné nůžky na plech jsou vykovány z jednoho kusu. Síla střihu vyplývá z poměru délky břitů k délce rukojeti.

Ruční nůžky na plech s pákovým převodem



Ruční nůžky na plech s pákovým převodem se skládají z nůžkové hlavy a rukojeti. Oba díly jsou uloženy kloubově, takže vzniká ještě dodatečný pákový převod.

2. Druhy zboží

Nůžky Ideál

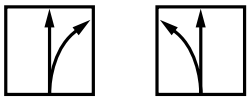

Tyto nůžky nosí své jméno právem. Nůžky Ideál jsou totiž opravdový "všeuměl". Můžete jimi přestřihnout plech (průběžný střih) stejně dobře jako vystřihovat velké a malé obrysy nebo oblé tvary (vystřihování). Skutečnost, zda stříháte při kraji (ostřihávání) nebo uprostřed tabule plechu přitom nehraje žádnou roli. Je přirozené, že nůžkami Ideál můžete provádět i jednoduché vyřezávací práce.

Vystřihovací nůžky

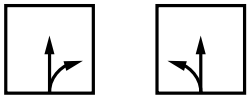

Vystřihovací nůžky se hodí nejlépe, jestliže potřebujete realizovat jemné třihy s malým poloměrem při kraji tabule plechu. Jemný tvar břitů těchto nůžek vám dovolí bez námahy vystřihnout velmi drobné tvary nebo křivky.

Průběžné nůžky

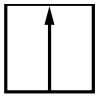

Chcete přestřihnout plech uprostřed a nebo na okraji? Pak jsou průběžné nůžky pro vás tím pravým nástrojem. Dlouhymi břity těchto nůžek můžete zkracovat i velkoformátový plech a vyřezávat z něj a to rychle, bez velké námahy a přesto přesně.

3. Pravé nebo levé nůžky



Levé nůžky | Pravé nůžky

Pravé nůžky jsou navrženy a broušeny tak, aby mohly snadno vystřihovat pravá zaoblení (tedy oblouk zleva **doprava**). Poloměrové střihy zprava **doleva** se provádějí nejlépe levými ůžkami.

Často se setkáváme s názorem, že pravé nůžky jsou pro praváky a levé nůžky pro leváky. Tak tomu ve skutečosti není. Naopak. Jestliže vystřihujete jako pravák poloměr s pravými nůžkami (viz nahoře, zleva **doprava**), vytáčíte při stříhání sve zápěstí ven. Levými nůžkami (zaoblení je pak zprava **doleva**) se zápěstí při vystřihování natáčí dovnitř. To je zřetelně ergonomičtější. Můžete si to vyzkoušet

4. Stupně kvality

Hodnoty životnosti břitů nůžek jsou v přímé úměře ke kvalitě používané oceli a jejímu zpracování. Zvláště vysoce výkonné nůžky s břity HSS, splňují nejvyšší nároky na trvanlivost a stálý střihací výkon. Hlavy nůžek v kvaltě HSS TiN jsou doddatečně opatřeny povlakem z mimořádně tvrdého nitridu titanu, který snižuje opotřebení. V závislosti na způsobu a frekvenci používání jsou břity vyráběny z jakostní oceli, ušlechtilé oceli a speciální ušlechtilé oceli.

Stupně kvality břitů	Min. Tvrdost HRC	Trvan-livost
HSS-TiN	65	+++++
HSS	65	++++
Ušlechtilá ocel speciál	61	+++
Ušlechtilá ocel	59	++
Jakostní ocel	56	+

Čím je vyšší kvalita oceli břitů, tím delší je životnost nůžek!

Běžné nůžky na plech Kvalita břitů	Na maximální tloušťku plechu při pevnosti v tahu: 400 N/mm²	600 N/mm²	800 N/mm²	1100 N/mm²
HSS D407..; D416..; D418..;	1,2 mm	1,0 mm	0,8 mm	0,6 mm
Ušlechtilá ocel D202..; D206..; D207..; D208..; D214..; D216..; D218..;	1,2 mm	1,0 mm	0,8 mm	/
Jakostní ocel D102..; D106..; D107..; D114..; D116..; D118..; D146..; D159..; D70..-D77..; D122N; D122A	1,2 mm	1,0 mm	0,8 mm	/



Ruční nůžky na plech s pákovým převodem Kvalita břitů	Na maximální tloušťku plechu při pevnosti v tahu: 400 N/mm²	600 N/mm²	800 N/mm²	1100 N/mm²
HSS-TiN D27AH-TiN*	1,5 mm	1,2 mm	1,0 mm	0,8 mm
HSS D27AH*	1,5 mm	1,2 mm	1,0 mm	0,8 mm
Ušlechtilá ocel speciál D17ASS D29SS*; D29ASS*; D29BSS*; D39ASS* D15A	2,0 mm 1,5 mm 1,2 mm	1,5 mm 1,2 mm 1,0 mm	1,2 mm 1,0 mm 0,8 mm	/
Ušlechtilá ocel D08..; D16..; D17A; D22A D27*; D27A*; D27B*	1,5 mm	1,2 mm	1,0 mm	/



*** Při vystřihování drážek lze nůžky krátkodobě zatížit až na 3 x 0,6 mm (1,8 mm)**

POZOR! Ruční nůžky na plech jsou určeny pouze ke stříhání přiměřeně silných plechů z měkčích materiálů. Nejsou vhodné ke stříhání materiálu kruhového nebo hranatého profillu, například drátů.

Ruční nůžky na plech s pákovým převodem

Práce s minimální námahou – při velmi malém vynaložení síly



Využívejte sílu páky!

Hlavy nůžek kované v zápustce jsou vždy zušlechtěné a na břitech navíc indukčně zakalené. Díky tomu je teprve teď možná dlouhá životnost a střihy bez otřepů. Ergonomická rukojeť disponuje sériově ochranným povlakem z plastické hmoty a ochranou proti vysmeknutí. Oba díly jsou uloženy kloubově, takže vzniká ještě dodatečný pákový převod. Můžete pracovat s minimální námahou – při velmi malém vynaložení síly. Vyzkoušejte si to!

Nůžky Ideál D39ASS a D29ASS-2 – prostě ideální pro průběžné rovné a tvarové střihy.

Nůžky Multisnip Longstyle D22A – se zalomenou nůžkovou hlavou pro velkou bezpečnost.

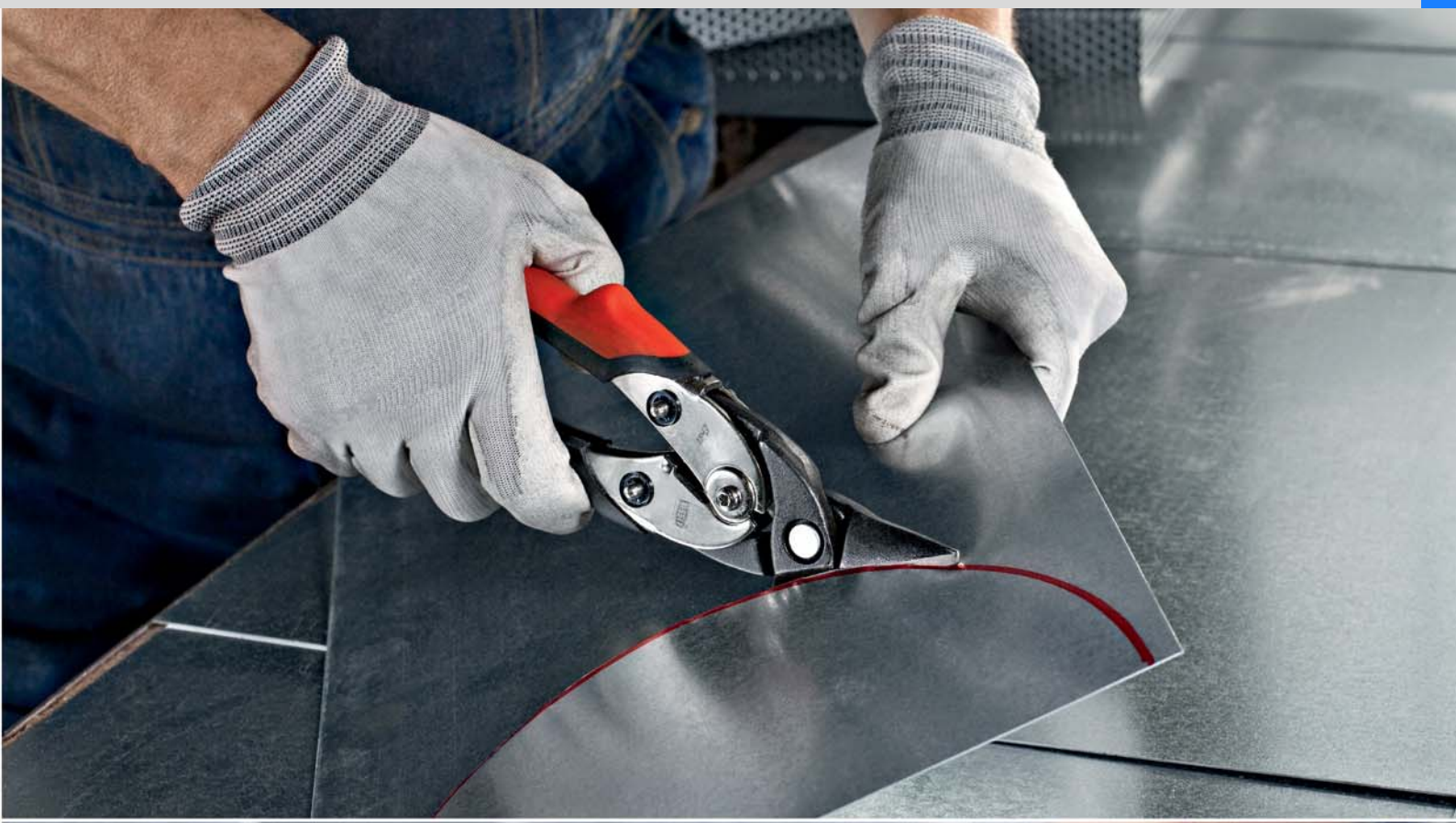



Nejnovější generace nůžek s pákovým převodem

Odolná technologie a ergonomický design



Naše know-how pro Vaši přidanou hodnotu

U nejnovější generace ručních nůžek na plech Erdi upoutá okamžitě jejich futuristický design. Ale je v nich ukryto ještě mnohem víc: technická rafinovanost a mimořádně vysoký profit pro uživatele. Nově vyvinuté ideální nůžky D39ASS totiž drží v ruce jako přibité a práce s nimi je velice snadná. Pro docílení těchto užitečných ergonomických vlastností nůžek téměř bylo zmenšeno rozevření rukojeti, aniž by to jakkoliv ovlivnilo délku řezu, uzávěra byla umístěna doprostřed a vytvořena byla kompaktnější konstrukce hlavy nůžek. I v otázce odolnosti určuje D39ASS nová měřítka. Díky sintrované vložce nehrozí žádné tření v kloubu. Pomocí podpěrného čepu je kloub pevně přišroubován. Jak vidno, je v nejnovější generaci ručních nůžek na plech Erdi ukryto bohaté know-how vývojářů firmy BESSEY. Výsledkem je inovativní řezný nástroj, který vyhovuje nárokům na kvalitu firmy BESSEY a který Vám tudíž bude dlouho spolehlivě sloužit a usnadňovat práci. Přesvědčte se sami!

Nejnovější generace nůžek s pákovým převodem

Dlouhé průběžné stříhání bez únavy

Robustní, odolné, ergonomické
Nůžky Ideal D39ASS mají zvlášť lehký chod a jsou odolné proti opotřebení.
- vložka ze sintrované oceli v kloubu
- pevné spojení kloubu stabilním čepem
- prostřednictvím nerezového krytu kloubu chrání pružinu uvnitř







Snadno
Při každém střihu se využijé celé délky střižných břitů.
- vzhledem ke zřetelně redukovanému rozevření rukojetí

Ovládatelné
Pravák i levák může nůžky bez přehmatu otevřít nebo zajistit.
- prostřednictvím na střed umístěného uzávěru na horní rukojeti

Perfektní v obloucích
Umožňuje vysoce precizní obloukové střihy s malým poloměrem s minimálním rizikem poškrábání plechu.
- vzhledem k extrémně kompaktní hlavici nůžek s částečně zapuštěným šroubem hlavy

YouTube



Nůžky Ideál

№	←a→		←b→		max.				
	mm	"	mm	"	mm		kg	Ks	V4
D39ASS	230	9	30	1 3/16	1,2	+ + +	0,49	5	
D39ASSL	230	9	30	1 3/16	1,2	+ + +	0,49	5	
D39ASS-SB	230	9	30	1 3/16	1,2	+ + +	0,50	5	
D39ASSL-SB	230	9	30	1 3/16	1,2	+ + +	0,50	5	



- Pro rovné řezy a tvarové stříhání
- Extrémně kompaktní hlava nůžek s částečně zapuštěným šroubovým spojem pro lepší ovladatelnost a přesnost řezů vzorů
- Šroubový spoj kloubu s rozpěrkou, sintrovaný kotouč a bezúdržbová pružina pro nejvyšší odolnost
- Zmenšený úhel rozevření rukojeti pro optimalizovanou manipulaci při zachování téměř shodné délky řezu
- Středová uzávěra pro snadnou manipulaci bez nutnosti přendavání z ruky do ruky
- Dodávají se pro pravé nebo levé střihy

Ruční nůžky na plech s pákovým převodem



- Rukojeť ERGO pro práci bez zbytečné únavy
- Na průběžné rovné a tvarové střihy
- Kompaktní nůžková hlava: Vysoký stupeň manévrovatelnosti při tvarovém stříhání
- Optimalizovaný pákový poměr: 25 % menší vynaložení síly
- Optimalizovaná geometrie stříhání: žádné smekání ani bez ozubení
- Dodávají se pro pravé nebo levé střihy

Nůžky Ideál

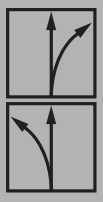

№	←a→		←b→		max.		kg	Ks	V4
	mm	"	mm	"	mm		kg	Ks	V4
D29ASS-2	260	10 1/4	33	1 5/16	1,2	+ + +	0,51	5	
D29ASSL-2	260	10 1/4	33	1 5/16	1,2	+ + +	0,51	5	
D29ASS-2-SB	260	10 1/4	33	1 5/16	1,2	+ + +	0,51	5	
D29ASSL-2-SB	260	10 1/4	33	1 5/16	1,2	+ + +	0,51	5	

№	Osazení	Ks	V4
DSET29-15	1 x D29ASS-2, 1 x D29ASSL-2 a 1 x D15A v rolovací tašce	1	



- Rukojeť ERGO pro práci bez zbytečné únavy
- Na krátké rovné a tvarové střihy
- Břit s mikroozubením umožňuje pracovat bez nebezpečí sesmeknutí
- Dodávají se pro pravé nebo levé střihy

Vystřihovací nůžky

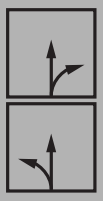

№	←a→		←b→		max.		kg	Ks	V4
	mm	"	mm	"	mm		kg	Ks	V4
D29SS-2	260	10 1/4	40	1 9/16	1,2	+ + +	0,56	5	
D29SSL-2	260	10 1/4	40	1 9/16	1,2	+ + +	0,56	5	



- Rukojeť ERGO pro práci bez zbytečné únavy
- Na průběžné rovné střihy
- Břit s mikroozubením umožňuje pracovat bez nebezpečí sesmeknutí
- Dodávají se pro pravé nebo levé střihy

Průběžné nůžky



№	←a→		←b→		max.		kg	Ks	V4
	mm	"	mm	"	mm		kg	Ks	V4
D29BSS-2	260	10 1/4	33	1 5/16	1,2	+ + +	0,56	5	
D29BSSL-2	260	10 1/4	33	1 5/16	1,2	+ + +	0,56	5	



Ruční nůžky na plech s pákovým převodem

Nůžky Ideál



№	←a→		←b→		max.				
	mm	"	mm	"	mm		kg	Ks	V4
D27A	260	10 1/4	33	1 5/16	1,2	+ +	0,56	5	
D27AL	260	10 1/4	33	1 5/16	1,2	+ +	0,56	5	
D27A-SB	260	10 1/4	33	1 5/16	1,2	+ +	0,57	5	
D27AL-SB	260	10 1/4	33	1 5/16	1,2	+ +	0,57	5	



- Na průběžné rovné a tvarové střihy
- Břit s mikroozubením umožňuje pracovat bez nebezpečí sesmeknutí
- Dodávají se pro pravé nebo levé střihy

Vystřihovací nůžky

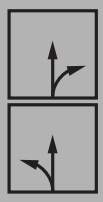

№	←a→		←b→		max.				
	mm	"	mm	"	mm		kg	Ks	V4
D27	260	10 1/4	40	1 9/16	1,2	+ +	0,49	5	
D27L	260	10 1/4	40	1 9/16	1,2	+ +	0,49	5	





- Na krátké rovné a tvarové střihy
- Břit s mikroozubením umožňuje pracovat bez nebezpečí sesmeknutí
- Dodávají se pro pravé nebo levé střihy

Průběžné nůžky



№	←a→		←b→		max.				
	mm	"	mm	"	mm		kg	Ks	V4
D27B	260	10 1/4	32	1 5/16	1,2	+ +	0,56	5	
D27BL	260	10 1/4	32	1 5/16	1,2	+ +	0,56	5	





- Na průběžné rovné střihy
- Břit s mikroozubením umožňuje pracovat bez nebezpečí sesmeknutí
- Dodávají se pro pravé nebo levé střihy

Ruční nůžky na plech s pákovým převodem

Nůžky Ideál, robustní

- Na průběžné rovné a tvarové střihy
- Břit s mikroozubením umožňuje pracovat bez nebezpečí sesmeknutí
- Zvláště robustní, vyhovující zvláštním nárokům: Rukojeti kovány v zápustce
- Dodávají se pro pravé nebo levé střihy



№	←a→		←b→		max.		kg	Ks	V4
	mm	"	mm	"	mm				
D17ASS	240	9 1/2	24	1	1,5	+ + +	0,55	5	
D17ASSL	240	9 1/2	24	1	1,5	+ + +	0,55	5	
D17A	240	9 1/2	24	1	1,2	+ +	0,55	5	
D17AL	240	9 1/2	24	1	1,2	+ +	0,55	5	



Nůžky Ideál, snadno ovladatelné



- Nůžková hlava provedená jako zvláště plochá umožňuje vystřihovat úzké oblé tvary i na těžko dostupných místech
- Na průběžné rovné a tvarové střihy
- Břit s mikroozubením umožňuje pracovat bez nebezpečí sesmeknutí
- Dodávají se pro pravé nebo levé střihy



№	←a→		←b→		max.		kg	Ks	V4
	mm	"	mm	"	mm				
D08	230	9	27	1 1/16	1,2	+ +	0,38	5	
D08L	230	9	27	1 1/16	1,2	+ +	0,38	5	
D08-SB	230	9	27	1 1/16	1,2	+ +	0,39	5	
D08L-SB	230	9	27	1 1/16	1,2	+ +	0,39	5	



MULTISNIP Longstyle

- Na dlouhé rovné a průběžné střihy a velké poloměry
- Extra dlouhý a stranově osazený břit
- Dodávají se jen pro levé střihy



№	←a→		←b→		max.		kg	Ks	V4
	mm	"	mm	"	mm				
D22A	280	11	64	2 1/2	1,2	+ +	0,43	5	
D22A-SB	280	11	64	2 1/2	1,2	+ +	0,45	5	



Vystřihovací nůžky řada 16

Erdi

Vystřihovací nůžky

№	←a→		←b→		max.		kg	Ks	V4
	mm	"	mm	"	mm				
D16	240	9 1/2	40	1 9/16	1,2	+ +	0,38	10	
D16-SB	240	9 1/2	40	1 9/16	1,2	+ +	0,39	10	





- Na krátké rovné a tvarové střihy
- Břit s mikroozubením umožňuje pracovat bez nebezpečí sesmeknutí
- Dodávají se i pro levé střihy

Vystřihovací nůžky

№	←a→		←b→		max.		kg	Ks	V4
	mm	"	mm	"	mm				
D16L	240	9 1/2	40	1 9/16	1,2	+ +	0,38	10	
D16L-SB	240	9 1/2	40	1 9/16	1,2	+ +	0,39	10	



- Na krátké rovné a tvarové střihy
- Břit s mikroozubením umožňuje pracovat bez nebezpečí sesmeknutí
- Dodávají se i pro pravé střihy

Vystřihovací nůžky

№	←a→		←b→		max.		kg	Ks	V4
	mm	"	mm	"	mm				
D16S	240	9 1/2	44	1 3/4	1,2	+ +	0,38	10	
D16S-SB	240	9 1/2	44	1 3/4	1,2	+ +	0,39	10	

№	Osazení	Ks	V4
DSET16	1 x D16, 1 x D16L a 1 x D16S v rolovací tašce	1	





- Pro krátké rovné střihy a vystřihování se širokým poloměrem vpravo a vlevo
- Břit s mikroozubením umožňuje pracovat bez nebezpečí sesmeknutí
- Dodávají se jen pro levé střihy

Universální nůžky

Technika nahrazuje velikost

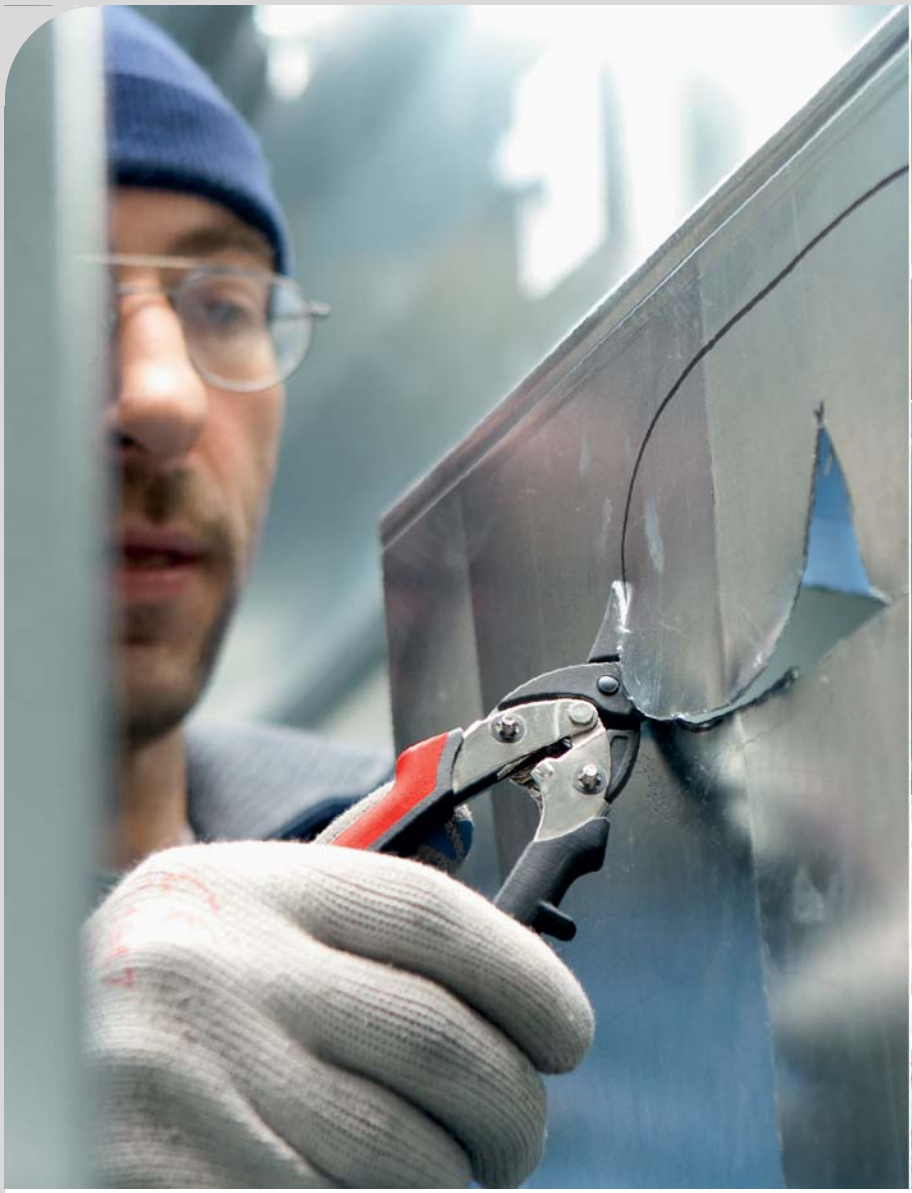









Kompaktní v designu – silné ve výkonu

Nově vyvinuté nůžky BESSEY Ideál D15A s pákovým převodem jsou charakteristické svou sílou a výkonem. Tyto skvělé parametry jsou výsledkem jedinečné kompaktní konstrukce. Extrémně malá střižná hlava s optimalizovanou geometrií ostří a perfektním poměrem pákového převodu při značně redukované celkové délce – zvýrazňuje vlastnosti, které Vám podstatně usnadní vystřihování malých poloměrů a stříhání na těžko přístupných místech. Zkrátka: Nůžky BESSEY D15A jsou malé, pohotové a přitom silné ve výkonu. Tím se stávají nepostradatelnými pro každého, precisního profesionála.

Nůžky Ideál D15A – malé, výkonné, pohotové a proto mnohostranně použitelné.

Universální nůžky



Výhody na první pohled:

1 Extrémně kompaktní hlava nůžek
Kompaktní a skvěle navržená hlava nůžek propůjčuje nůžkám mimořádnou "obratnost" a umožňuje stříhání oblouků s malým poloměrem a stříhání na nesnadno přístupných místech.

2 Praktický transportní uzávěr se zajištěním
Umožňuje rychle, pohodlně a pouze jednou rukou zajistit nůžky v zavřeném stavu. Tím je zaručeno skladné uložení nůžek a vylučuje se riziko zranění od ostří.

3 Dvojnásobný pákový převod
Díky dvojnásobnému pákovému převodu se. Vámi vynaložená síla citelně snižuje. Současně se tím zřetelně zvyšuje střihací výkon.

4 Ergonomická rukojeť
Vložka z měkkého materiálu a ochranný povlak z plastické hmoty zajišťují, že ergonomicky tvarovaná rukojeť vynikajícím způsobem padne do ruky a je zvláště příjemná na omak.

Nůžky Ideál, malé a pohotové



№	←a→		←b→		max.				
	mm	"	mm	"	mm		kg	Ks	V4
D15A	180	7	20	13/16	1,0	+ + +	0,20	10	
D15AL	180	7	20	13/16	1,0	+ + +	0,20	10	
D15A-SB	180	7	20	13/16	1,0	+ + +	0,21	10	
D15AL-SB	180	7	20	13/16	1,0	+ + +	0,21	10	

№	Osazení		
		Ks	V4
DSET15	1 x D15A, 1 x D15S a 1 x D15AL v rolovací tašce	1	





Nůžky Ideál D15A a D15AL z lehkého kovu v atraktivním prodejním kartonu.
Obchodníkům dodáváme jen po balících jednotkách.



- Pro průběžné, rovné a figurální pravé střihy
- Nová geometrie střižné hlavy nůžek zaručuje vynikající použitelnost pro stříhání malých oblouků, stříhání na nesnadno přístupných místech a to s minimálním úsilím
- Optimální pákové poměry při malé délce nůžek zaručují 100 % výkon při požití omezené síly
- Držadlo ERGO pro omezení únavy paže při práci
- Dodávají se pro pravé nebo levé střihy

Vysokovýkonné nůžky s břity HSS

Nejlepší řešení pro jakékoliv použití



Zaručeně nejlepší kvalita oceli

Vysoce výkonné nůžky, které používají břity HSS, splňují nejvyšší nároky – jak nároky na trvanlivost, tak na střihací výkon. Vynikající kvalita oceli zabezpečuje, že vysokovýkonné nůžky používající břity HSS střihají ve srovnání s běžnými nůžkami vždy lépe. Především u plechů z nerezové oceli se jejich použití často vyplácí. Vysokovýkonné nůžky používající břity HSS dostanete pro všechny oblasti použití a ve všech nůžkových variantách – od vystřihovacích nůžek až po nůžky Ideál, jako obyčejné nůžky na plech nebo jako nůžky s pákovým převodem. Můžete si svobodně vybrat!

Nůžky Ideál D27AH – používané břity z HSS přinášejí zřetelně delší životnost.

Vysokovýkonné nůžky s břity HSS



Výhody na první pohled:

1 Delší životnost
Nůžkové hlavy jsou kovány v zápustce a zušlechtěny. Používané břity z HSS vám zaručují životnost zřetelně delší, než jak je tomu u běžných břitů. To je znát mimo jiné v případech, kdy zpracováváte vysokopevnostní materiály.

2 Dvojnásobný pákový převod
Díky dvojnásobnému pákovému převodu se potřeba vynaložení Vaší síly citelně sníží. Současně se tím zřetelně zvyšuje i střihací výkon.

3 Ergonomická rukojeť
Vložka z měkkého materiálu a ochranný povlak z plastické hmoty zajišťují, že ergonomicky tvarovaná rukojeť vynikajícím způsobem padne do ruky a je zvláště příjemná na omak.

Nůžky Ideál HSS-TiN



№	←a→		←b→		max.		kg	Ks	V6
	mm	"	mm	"	mm				
D27AH-TIN	260	10 1/4	33	1 5/16	1,2	+ + + + +	0,56	1	
D27AHL-TIN	260	10 1/4	33	1 5/16	1,2	+ + + + +	0,56	1	





- Nůžková hlava s povlakem z nitridu titanu má delší životnost i u tvrdých materiálů
- Vsazené břity z HSS
- Na průběžné rovné a tvarové střihy
- Dodávají se pro pravé nebo levé střihy

Vysokovýkonné nůžky s břity HSS



- Na průběžné rovné a tvarové střihy
- Vsazené břity z HSS
- Dodávají se pro pravé nebo levé střihy

Nůžky Ideál HSS

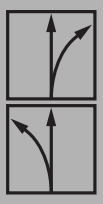

№	←a→		←b→		max.		kg	Ks	V6
	mm	"	mm	"	mm				
D27AH	260	10 1/4	33	1 5/16	1,2	+ + + +	0,56	1	
D27AHL	260	10 1/4	33	1 5/16	1,2	+ + + +	0,56	1	





- Na krátké rovné a tvarové střihy
- Vsazené břity z HSS
- Rukojeti máčené v PVC
- Dodávají se pro pravé nebo levé střihy

Vystřihovací nůžky HSS

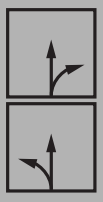

№	←a→		←b→		max.		kg	Ks	V6
	mm	"	mm	"	mm				
D407-275	275	11	42	1 5/8	1,0	+ + + +	0,53	1	
D407-275L	275	11	42	1 5/8	1,0	+ + + +	0,53	1	
D407-300	300	12	43	1 11/16	1,0	+ + + +	0,60	1	
D407-300L	300	12	43	1 11/16	1,0	+ + + +	0,60	1	



Vysokovýkonné nůžky s břity HSS

Erdi

Nůžky Ideál HSS



№	←a→		←b→		max.		kg	Ks	V6
	mm	"	mm	"	mm				
D416-280	280	11	34	1 3/8	1,0	+ + + +	0,61	1	
D416-280L	280	11	34	1 3/8	1,0	+ + + +	0,61	1	





- Na průběžné rovné a tvarové střihy
- Vsazené břity z HSS
- Rukojeti máčené v PVC
- Dodávají se pro pravé nebo levé střihy

Zahnuté nůžky na plech HSS



№	←a→		←b→		max.		kg	Ks	V6
	mm	"	mm	"	mm				
D418-300	300	12	62	2 7/16	1,0	+ + + +	0,71	1	
D418-350	350	14	65	2 9/16	1,0	+ + + +	0,80	1	





- Na dlouhé rovné a průběžné střihy
- Vsazené břity z HSS
- Rukojeti máčené v PVC
- Dodávají se jen pro pravé střihy

Běžné nůžky na plech

Stabilní všeuměl



Osvědčené, robustní a spolehlivé

Běžné nůžky na plech jsou skutečným klasikem, když jde o robustnost a spolehlivost. Je jedno, o jakou jde aplikaci nebo o jaký materiál: široké výrobkové a výkonové spektrum běžných nůžek na plech vám vždy nabídne vhodný tvar a kvalitu střihu. Plně kovaná, maximálně robustní a naprosto spolehlivá. Můžete se na ni vždy určitě spolehnout!

Běžné nůžky na plech D216 – ideální klasik na průběžné rovné a tvarové střihy.

Běžné nůžky na plech



Výhody na první pohled:

1 Kovaná hlava nůžek a rukojeť
Hlava nůžek a rukojeť jsou kovány z jednoho kusu v zápustce. To způsobuje, že jsou robustní a spolehlivé.

2 Indukčně kalené břity
Indukčně kalené břity zaručují vysokou životnost a optimální výsledek stříhání.

3 Nastavitelný komerční šroubový spoj
Po přebroušení lze veškeré běžné nůžky na plech zcela pohodlně nastavit na původní hodnoty.

Nůžky Ideál



№	←a→		←b→		max.				
	mm	"	mm	"	mm		kg	Ks	V5
D216-260	260	10 1/4	30	1 3/16	1,0	+ +	0,49	5	
D216-260L	260	10 1/4	30	1 3/16	1,0	+ +	0,49	5	
D216-280	280	11	34	1 3/8	1,0	+ +	0,58	5	
D216-280L	280	11	34	1 3/8	1,0	+ +	0,58	5	
D116-260	260	10 1/4	30	1 3/16	1,0	+	0,49	5	
D116-260L	260	10 1/4	30	1 3/16	1,0	+	0,49	5	
D116-260-SB	260	10 1/4	30	1 3/16	1,0	+	0,49	5	
D116-260L-SB	260	10 1/4	30	1 3/16	1,0	+	0,49	5	
D116-280	280	11	34	1 3/8	1,0	+	0,58	5	
D116-280L	280	11	34	1 3/8	1,0	+	0,58	5	
D116-280-SB	280	11	34	1 3/8	1,0	+	0,59	5	
D116-280L-SB	280	11	34	1 3/8	1,0	+	0,59	5	

№	Osazení	Ks	V5
DSET-SF3	1 x D216-280, 1 x D216-280L a 1 x D218-300 v rolovací tašce	1	

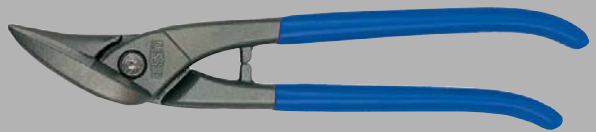



- Na průběžné rovné a tvarové střihy
- D216 – Rukojeti lakované
- D116 – Rukojeti máčené v PVC
- Dodávají se pro pravé nebo levé střihy

Běžné nůžky na plech



- Na průběžné rovné a tvarové střihy
- Bez dorazu rozevření, mimořádně špičaté
- Břit s mikroozubením umožňuje pracovat bez nebezpečí sesmeknutí
- Zvláště robustní, vyhovující mimořádnému zatížení: Zušlechtěný materiál, induktivně kalené břity, brinýrované
- Rukojeti máčené v PVC
- Dodávají se pro pravé nebo levé střihy
- V balení pro samoobslužný prodej

Nůžky Ideál s neomezeným rozevřením



№	←a→		←b→		max.		kg	Ks	V5
	mm	"	mm	"	mm				
D216-280-B-SBSK	280	11	34	1	1,0	+ +	0,58	5	
D216-280L-B-SBSK	280	11	34	1	1,0	+ +	0,58	5	





- Na dlouhé rovné a průběžné střihy
- Zvlášť dlouhé ostří je ideální na dělení tabulí plechu
- D218 – Rukojeti lakované
- D118 – Rukojeti máčené v PVC
- Dodávají se pro pravé střihy (nebo v rozměru 300 mm i pro levé střihy)

Zahnuté nůžky na plech



№	←a→		←b→		max.		kg	Ks	V5
	mm	"	mm	"	mm				
D218-300	300	12	62	2 7/16	1,0	+ +	0,73	5	
D218-300L	300	12	62	2 7/16	1,0	+ +	0,73	5	
D218-300-SB	300	12	62	2 7/16	1,0	+ +	0,74	5	
D218-300L-SB	300	12	62	2 7/16	1,0	+ +	0,74	5	
D218-350	350	14	65	2 9/16	1,0	+ +	0,80	5	
D118-300	300	12	62	2 7/16	1,0	+	0,73	5	
D118-300L	300	12	62	2 7/16	1,0	+	0,73	5	
D118-300-SB	300	12	62	2 7/16	1,0	+	0,74	5	
D118-300L-SB	300	12	62	2 7/16	1,0	+	0,74	5	
D118-350	350	14	65	2 9/16	1,0	+	0,80	5	



Běžné nůžky na plech

Tvarové a vystřihovací nůžky

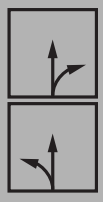

№	←a→		←b→		max.				
	mm	"	mm	"	mm		kg	Ks	V5
D214-250	250	10	37	1 7/16	1,0	+ +	0,47	5	
D214-250L	250	10	37	1 7/16	1,0	+ +	0,47	5	
D214-275	275	11	43	1 11/16	1,0	+ +	0,58	5	
D114-250	250	10	37	1 7/16	1,0	+	0,47	5	
D114-250L	250	10	37	1 7/16	1,0	+	0,47	5	
D114-250-SB	250	10	37	1 7/16	1,0	+	0,48	5	

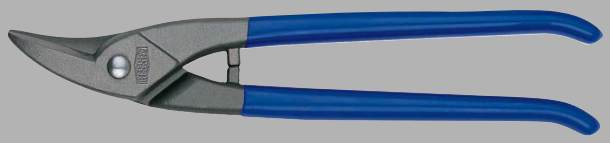



- Na krátké rovné a tvarové střihy (zvláště malé poloměry)
- Velmi štíhlá nůžková hlava
- D214 – Rukojeti lakované
- D114 – Rukojeti máčené v PVC
- Dodávají se pro pravé nebo levé střihy

Vystřihovací nůžky

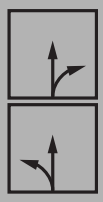

№	←a→		←b→		max.				
	mm	"	mm	"	mm		kg	Ks	V5
D207-250	250	10	42	1 5/8	1,0	+ +	0,49	5	
D207-250L	250	10	42	1 5/8	1,0	+ +	0,49	5	
D207-275	275	11	42	1 5/8	1,0	+ +	0,55	5	
D207-275L	275	11	42	1 5/8	1,0	+ +	0,55	5	
D207-300	300	12	47	1 7/8	1,0	+ +	0,60	5	
D207-300L	300	12	47	1 7/8	1,0	+ +	0,60	5	
D107-225	225	9	38	1 1/2	1,0	+	0,37	5	
D107-225-SB	225	9	38	1 1/2	1,0	+	0,38	5	
D107-250	250	10	42	1 5/8	1,0	+	0,49	5	
D107-250L	250	10	42	1 5/8	1,0	+	0,49	5	
D107-250-SB	250	10	42	1 5/8	1,0	+	0,50	5	
D107-250L-SB	250	10	42	1 5/8	1,0	+	0,50	5	
D107-275	275	11	42	1 5/8	1,0	+	0,55	5	
D107-275L	275	11	42	1 5/8	1,0	+	0,55	5	
D107-275-SB	275	11	42	1 5/8	1,0	+	0,56	5	
D107-300	300	12	47	1 7/8	1,0	+	0,60	5	
D107-300L	300	12	47	1 7/8	1,0	+	0,60	5	

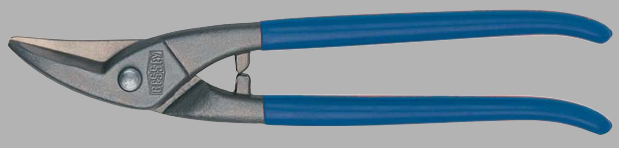



- Na krátké rovné a tvarové střihy
- D207 – Rukojeti lakované
- D107 – Rukojeti máčené v PVC
- Dodávají se pro pravé nebo levé střihy

Běžné nůžky na plech

Nůžky na kulaté otvory



- Speciálně na kruhové střihy
- Břity ohnuté do oblouku
- Rukojeti lakované
- Dodávají se pro pravé nebo levé střihy

Nº	←a→		←b→		max.				
	mm	"	mm	"	mm		kg	Ks	V5
D208-275	275	11	40	1 9/16	1,0	+ +	0,51	5	
D208-275L	275	11	40	1 9/16	1,0	+ +	0,51	5	



Univerzální nůžky



- Na rovné střihy a tvarové střihy
- D206 – Rukojeti lakované
- D106 – Rukojeti máčené v PVC
- Dodávají se jen pro pravé střihy

Nº	←a→		←b→		max.				
	mm	"	mm	"	mm		kg	Ks	V5
D206-250	250	10	68	2 11/16	1,0	+ +	0,43	5	
D106-250	250	10	68	2 11/16	1,0	+	0,43	5	
D106-250-SB	250	10	68	2 11/16	1,0	+	0,44	5	

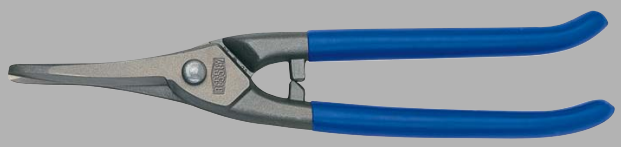

Univerzální nůžky se širokým listem čepele



- Na průběžné rovné a tvarové střihy (velké poloměry)
- Rukojeti máčené v PVC
- Dodávají se jen pro pravé střihy

Nº	←a→		←b→		max.				
	mm	"	mm	"	mm		kg	Ks	V5
D106A-250	250	10	67	2 5/8	1,0	+	0,45	5	
D106A-250-SB	250	10	67	2 5/8	1,0	+	0,46	5	

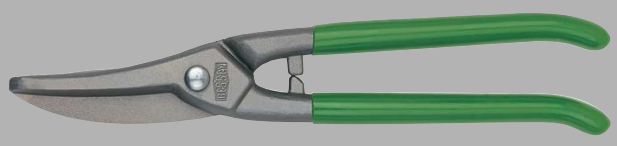

Běžné nůžky na plech

Erdi

Berlínské nůžky

№	←a→		←b→		max.		kg	Ks	V5
	mm	"	mm	"	mm				
D202-250	250	10	60	2 3/8	1,0	+ +	0,48	5	
D202-300	300	12	79	3	1,0	+ +	0,72	5	
D102-225	225	9	55	2 3/16	1,0	+	0,44	5	
D102-250	250	10	60	2 3/8	1,0	+	0,48	5	
D102-250-SB	250	10	60	2 3/8	1,0	+	0,49	5	
D102-300	300	12	79	3	1,0	+	0,72	5	
D102-300-SB	300	12	79	3	1,0	+	0,73	5	





- Na rovné střihy
- D202 – Rukojeti lakované
- D102 – Rukojeti máčené v PVC
- Dodávají se jen pro pravé střihy

Anglické nůžky Original-Facon

№	←a→		←b→		max.		kg	Ks	V5
	mm	"	mm	"	mm				
D159-200	200	8	46	1 7/8	1,0	+	0,29	6	
D159-250	250	10	57	2 1/4	1,0	+	0,49	6	
D159-300	300	12	68	2 11/16	1,0	+	0,63	6	
D159-350	350	14	70	2 3/4	1,0	+	0,83	6	

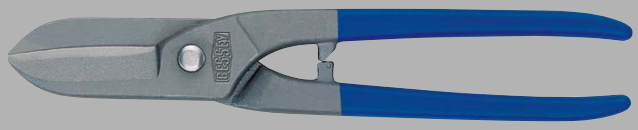



- Na rovné střihy
- Dodávají se jen pro levé střihy
- Rukojeti lakované

Běžné nůžky na plech



- Na rovné řezy
- Dodávají se jen pro levé střihy
- Rukojeti máčené v PVC

Jednobřité nůžky na plech

Nº	←a→		←b→		max.				
	mm	"	mm	"	mm		kg	Ks	V5
D146-200	200	8	41	1 5/8	1,0	+	0,32	6	
D146-250	250	10	54	2 1/3	1,0	+	0,47	6	
D146-300	300	12	68	2 11/16	1,0	+	0,67	6	
D146-350	350	14	72	2 13/16	1,0	+	0,77	6	



- Drátěná vitrína až na 42 nůžek na plech
- Se štítkem, nálepkou a lištou na cenovky
- Na prodejní pulty a děrované stěny

Drátěný závěsný box DVK, bez náplně

Nº	Šířka x hloubka x výška		
	mm	kg	V6
DVK	500 x 250 x 180 (350)	3,74	





NOVÉ

- Drátěný displej až pro deset nůžek od dvou typu
- Použitelný s reklamním štítkem a nálepkou pro D39ASS a D39ASSL nebo „neutrální“ pro ostatní typy nůžek na plech
- Na prodejní pulty a děrované stěny

Drátěný závěsný box DVK2, bez náplně

Nº	Šířka x hloubka x výška		
	mm	kg	V6
DVK2	190 x 275 x 255 (340)	1,35	





Erdi

Univerzálně použitelný MULTI-Talent



Kombinované nůžky D48A-2 – multifunkční pohodlí se zalomenými břity.
Kabelové nůžky D49-2 – pro víceżilové kabely do průměru 10 mm.

Univerzální spektrum výkonů a způsobů použití

V domácnosti, v dílně nebo na zahradě – kompaktní nůžky Combi jsou prostě univerzálně použitelné. Vždy a všude. Jak na tvrdé materiály, jakými jsou tenké plechy, tak na měkké výrobní suroviny, jakými je např. lepenka, látky a papír. Pohodlné provedení nůžek Combi je smysluplně doplněno čepelemi z nerezové ušlechtilé oceli a ergonomicky tvarovanými plastovými rukojeťmi s vložkou z měkkého materiálu a ochranou proti skluzu. Toto pohodlí musíte mít!

Kombinované nůžky

Kombinované nůžky rovné

- Rukojeť ERGO pro práci bez zbytečné únavy
- Čepele z jakostní nerezové oceli
- Samoobslužné balení

№	←a→		←b→				
	mm	"	mm	"	kg	Ks	V5
D47-2	140	5 1/2	31	1 1/4	0,05	15	
D48-2	190	7 1/2	42	1 5/8	0,11	10	



Zalomené kombinované nůžky

- Rukojeť ERGO pro práci bez zbytečné únavy
- Čepele z jakostní nerezové oceli
- Zalomené břity
- V balení pro samoobslužný prodej

№	←a→		←b→				
	mm	"	mm	"	kg	Ks	V5
D48A-2	190	7 1/2	36	1 3/8	0,11	10	



Kabelové nůžky

- Rukojeť ERGO pro práci bez zbytečné únavy
- Pro vícežilové kabely do průměru 10 mm
- Čepele z nerezové ušlechtilé oceli
- V balení pro samoobslužný prodej

№	←a→				
	mm	"	kg	Ks	V5
D49-2	165	6 1/2	0,12	10	



MULTISNIP Master

- Na dlouhé a rovné průběžné střihy (velké poloměry)
- Všechny kovové díly jsou z nerezové ušlechtilé oceli
- Rukojeti jsou z robustního plastu zesíleného skelným vláknem s vložkou z měkkého materiálu
- V balení pro samoobslužný prodej

№	←a→		←b→		max.			
	mm	"	mm	"	mm	kg	Ks	V5
D51A	235	9 1/4	50	2	0,4	0,22	5	



Kombinované nůžky

Erdi

Kombinované nůžky rovné

Nº	←a→		←b→				
	mm	"	mm	"	kg	Ks	V5
D47	140	5 1/2	31	1 1/4	0,08	15	
D48	190	7 1/2	42	1 5/8	0,12	10	



- Čepele z nerezové ušlechtilé oceli
- Břit s ozubením umožňuje pracovat bez nebezpečí sesmeknutí
- V balení pro samoobslužný prodej

Zalomené kombinované nůžky

Nº	←a→		←b→				
	mm	"	mm	"	kg	Ks	V5
D48A	190	7 1/2	38	1 1/2	0,11	10	



- Čepele z nerezové ušlechtilé oceli
- Zalomené břity
- Břit s ozubením umožňuje pracovat bez nebezpečí sesmeknutí
- V balení pro samoobslužný prodej

Kabelové nůžky

Nº	←a→				
	mm	"	kg	Ks	V5
D49	160	6 1/4	0,12	10	



- Pro vícežilové kabely do průměru 10 mm
- Čepele z nerezové ušlechtilé oceli
- V balení pro samoobslužný prodej

Combinox

Nº	←a→		←b→				
	mm	"	mm	"	kg	Ks	V5
D50	190	7 1/2	40	1 9/16	0,14	10	



- Čepele z jakostní nerezové oceli
- Ergonomická plastová rukojeť s vložkou z měkkého materiálu
- S vodítkem drátu při stříhání vázacího drátu o průměru do 2,5 mm
- Ořezávání dokola u dorazu k odisolování kabelů od Ø 1,0 až 1,5 mm
- V balení pro samoobslužný prodej

Zavírací nože s výměnnými čepelemi a multitool

Velmi ostré řezy



Výhody na první pohled:

1 Výměna čepelí
Páčka k pevnému zajištění čepele. Tento mechanizmus umožňuje rychlou a jednoduchou výměnu čepele.

2 Měkká opěrka palce
Prostřednictvím opěrky palce z měkké umělé hmoty můžete snadno vyvinout maximální přítlak.

3 Zásobník čepelí
Náhradní čepele jsou uloženy v zásobníku, který je zajištěn uzávěrem. Tím jsou čepele vždy pohotově poruce.

4 Uvolňovací páčka
Stačí krátké stlačení kovové uvolňovací páčky a pevně uzavřená čepel se dá vyklopit.

- **DBKPH-EU:** Plastová rukojeť komfort, opěrná plocha pro max. přítlačný tlak, pouzdro s 5 náhradními čepelemi
- **DBKWH-EU:** Rukojeť z ušlechtilého dřeva
- **DBKAH-EU:** Lehká hliníková rukojeť
- Rychlá výměna čepele
- Spona na opasek
- V balení pro samoobslužný prodej

Zavírací nože s výměnnými čepelemi

№	←a→		←b→				
	mm	"	mm	"	kg	Ks	V6
DBKPH-EU	160	6 1/4	28	1 1/8	0,22	12	
DBKWH-EU	160	6 1/4	28	1 1/8	0,20	12	
DBKAH-EU	160	6 1/4	28	1 1/8	0,14	12	


DBKPH-EU


DBKWH-EU


DBKAH-EU



Všechny nože obdržíte v atraktivním prodejním kartonu.
Obchodníkům dodáváme jen po balících jednotkách.

Zavírací nože s výměnnými čepelemi

Souprava DBKPH-SET

№	Osazení	Ks	V6
DBKPH-SET	Čepele zavíracího nože DBKPH v praktické nylonové tašce ■ + 15 ks trapézových čepelí DBK-T ■ + 5 ks háčkových čepelí DBK-H ■ + 2 ks čepelí na linoleum DBK-L ■ + 2 ks vypichovacích čepelí DBK-A	8	







- Nůž s pohodlnou plastovou rukojetí
- Praktické nylonové pouzdro se zipem
- Čtyři různé čepele pro různé použití
- V balení pro samoobslužný prodej

Všechny nože obdržíte v atraktivním prodejním kartonu.
Obchodníkům dodáváme jen po balících jednotkách.

Náhradní čepele

№	←a→		Obsah		
	mm	"	Ks	Ks	V6
DBK-T	60	2 3/8	10	1	
DBK-H	50	2	10	1	
DBK-L	87	3 1/2	5	1	
DBK-A	80	3 1/3	5	1	

*DBK-A: K dodání do vyprodání zásob



- Vhodné pro všechny zavírací nože s čepelemi od firmy BESSEY
- V balení pro samoobslužný prodej

Multifunkční nástroj s velkými nůžkami

№	Celková délka otevřené		Celková délka zavřené		←b→			Ks	V6
	mm	"	mm	"	mm	"	kg		
DBST	175	7	100	4	55	2 3/16	0,36	8	





- 1 multifunkční nástroj se sedmi možnostmi: Nůžky, nůž, pilka, pilník, křížový šroubovák, velký a malý plochý šroubovák
- Stříhá kůži, vinyl, tenké kabely, provázky, tenké plasty, papír a mnohé další materiály
- S pouzdrem na opasek pro bezpečné, vždy pohotové uložení
- Rukojeť z ušlechtilé oceli s komponentami z měkkého materiálu pro práci bez nebezpečí sesmeknutí ruky
- V balení pro samoobslužný prodej

Multifunkční nůžky obdržíte v atraktivním prodejním kartonu.
Obchodníkům dodáváme jen po balících jednotkách.

Zlatnické nůžky a nůžky na tenký plech

Střihání s vysokou přesností





Nejvyšší kvalita BESSEY spojená s maximální přesností

S výrobou nůžek na plech má firma BESSEY více než osmdesátiletou zkušenost. Toto jedinečné know-how necháváme tradičně působit na všechny naše výrobky. V oblasti zlatnických nůžek a nůžek na tenký plech můžete těžit z našich jedinečných schopností a rozličných variant. Neboť právě tam, kde dochází na maximální přesnost, se nejlepší kvalita vyplácí znovu a znovu!

Zlatnické nůžky a nůžky na tenký plech – maximální přesnost v rozličných variantách.

Zlatnické nůžky a nůžky na tenký plech

Zlatnické nůžky

№	Provedení	<a>		<b>				
		mm	"	mm	"	kg	Ks	V5
D70-1	rovné břity	180	7	31	1 1/4	0,13	12	
D71-1	obloukové břity	175	7	32	1 1/4	0,13	12	



- Uzavřené rukojeti
- Plně poniklováno

Zlatnické nůžky

№	Provedení	<a>		<b>				
		mm	"	mm	"	kg	Ks	V5
D72-1	rovné břity	180	7	31	1 1/4	0,11	12	



- Otevřené rukojeti
- Plně poniklováno

Zlatnické nůžky

№	Provedení	<a>		<b>				
		mm	"	mm	"	kg	Ks	V5
D74-1	rovné břity	180	7	34	1 3/8	0,09	12	
D75-1	obloukové břity	175	7	33	1 5/16	0,09	12	





- S úchopnými oky
- Plně poniklováno

Zlatnické nůžky

№	Provedení	<a>		<b>				
		mm	"	mm	"	kg	Ks	V5
D76-1	rovné břity	180	7	26	1	0,14	12	



- Uzavřené rukojeti s pružinou
- Plně poniklováno

Nůžky pro domácnost a víceúčelové nůžky



- Břity z nerezové oceli
- Pohodlná úchopná oka s vložkou z měkkého materiálu
- V balení pro samoobslužný prodej

Víceúčelové nůžky

№	←a→		←b→				
	mm	"	mm	"	kg	Ks	V5
D820-200	200	7 7/8	80	3 1/3	0,07	12	
D820-250	250	10	105	4 1/4	0,10	12	



- Břity z nerezové oceli
- Pohodlná úchopná oka s vložkou z měkkého materiálu
- V balení pro samoobslužný prodej

Víceúčelové nůžky

№	←a→		←b→				
	mm	"	mm	"	kg	Ks	V5
D821-160	160	6 1/4	70	2 3/4	0,04	12	
D821-180	180	7	80	3 1/3	0,06	12	





- Poniklované a ozubené břity
- S odřezávačem drátů

Telefonní a kabelové nůžky

№	←a→		←b→				
	mm	"	mm	"	kg	Ks	V5
D53	125	5	40	1 9/16	0,07	12	



Nůžky pro domácnost a víceúčelové nůžky

Nůžky do dománosti a na šití

№	←a→		←b→				
	mm	"	mm	"	kg	Ks	V5
D840-150	150	6	50	2	0,07	12	
D840-180	180	7	77	3	0,09	12	



■ Plně poniklováno

Nůžky na tapety papír

№	←a→		←b→				
	mm	"	mm	"	kg	Ks	V5
D851-250	250	10	105	4 1/4	0,17	12	





■ Plně poniklováno
■ Dlouhé a kulaté úchopné oko

Nůžky na tapety papír

№	←a→		←b→				
	mm	"	mm	"	kg	Ks	V5
D853-200	200	8	95	3 3/4	0,08	12	



■ Plně poniklováno

Pracovní nůžky

№	←a→		←b→				
	mm	"	mm	"	kg	Ks	V5
D860-200	200	8	80	3 1/3	0,24	6	
D860-225	225	9	85	3 1/4	0,27	6	
D860-250	250	10	90	3 1/2	0,36	6	





■ Robustní provedení
■ Černě lakované rukojeti
■ Dlouhé a kulaté úchopné oko

Bezpečnostní nůžky na páskovou ocel

Bezpečné stříhání silných ocelových pásků jednou rukou



Bezpečně – a pouze jednou rukou!

S D 123 S Vám firma BESSEY nabízí, jedinečné, jednou rukou použitelné nůžky na ocelové pásky. Přistříhnou dokonce i pásky tvrzené o šířce do 32 mm a síle 1 mm. Tím pokryjí více než polovinu běžně používaných ocelových balících pásků například k opáskování dřevěných beden. S celkovou délkou 260 mm jsou velmi krátké a proto lehké a praktické. Spodní čelist stříhací hlavy má plochý tvar a lze ji snadno vsunout pod pevně napnutou pásku. Během stříhá tiskne přidržovač stříhaný pásek a omezuje tak jeho nebezpečné vymrštění. Pokud jde o bezpečnou manipulaci jednou rukou, jsou nůžky D 123 S jedinečné a neporazitelné!

Výhody na první pohled:

1 Stříhací hlava ze zušlechtěného materiálu
Stříhací hlava, je přesný odlitek ze zušlechtěného materiálu, který stříhá ocelové pásky až do rozměru 32 x 1 mm. Ostří jsou za účelem vysoké životnosti induktivně zakalena.

2 Přidržovač
Přidržovač z polymerového materiálu omezuje rychlé vymrštění pásku po jeho přestřižení. To je velmi důležité pro Vaši bezpečnost.

3 Dvojitý pákový převod
Vámi vynakládaná síla se díky dvojitému pákovému převodu znatelně snižuje. Současně se tím zřetelně zvyšuje i střihací výkon.

4 Ergonomická rukojeť
Vložka z měkkého materiálu a ochranný povlak z plastické hmoty zajišťují, že ergonomicky tvarovaná rukojeť vynikajícím způsobem padne do ruky a je zvláště příjemná na omak.

Nůžky na ocelovou pásku

Erdi

Bezpečnostní nůžky na ocelovou pásku s pákovým převodem

Nº	←a→		←b→				
	mm	"	mm	"	kg	Ks	V5
D123S	260	10 1/4	38	1 1/2	0,55	5	
D123S-SB	260	10 1/4	38	1 1/2	0,60	5	





- Jednoruční dělení ocelových pásů do rozměru 32 x 1 mm
- Při stříhání nedochází k vymrštení pásků
- Rukojeť ERGO pro práci bez zbytečné únavy

Nůžky na ocelovou pásku

Nº	←a→		←b→				
	mm	"	mm	"	kg	Ks	V5
D122N	225	9	31	1 1/4	0,40	5	



- Přidržovač zabraňuje náhlému vymrštění konců pásky
- Snadné zasouvání ploché dolní části pod pásky krabice
- Pro šířku pásků do 25 mm a silu pásku do 0,6 mm
- Rukojeti lakované

Nůžky na ocelovou pásku

Nº	←a→		←b→				
	mm	"	mm	"	kg	Ks	V5
D122A	260	10 1/4	30	1 3/16	0,42	5	
D122A-SB	260	10 1/4	30	1 3/16	0,43	5	



- Snadné zasouvání ploché dolní části pod pásky krabice
- Velmi dobrý poměr mezi cenou a výkonem
- Pro šířku pásků do 25 mm a silu pásku do 0,6 mm
- Rukojeti máčené v PVC

Nářadí pro klempíře

Speciální nástroje pro specialisty



Vyvinuto profesionály na techniku dělení materiálů

Jako odborníci víme, čeho si odborníci váží: nejvyšší kvality a maximální spolehlivosti. Obojí vám nabízí nářadí pro klempíře od firmy BESSEY. Nářadí je vykováno z jakostní oceli v zápustce a vyznačuje se kromě toho robustností a dlouhou životností. Přestojí tak suverénně i ty nejobtížnější požadavky a nenechá vás na holičkách. Proto by nemělo v žádném případě chybět ve vašem sortimentu!

Nářadí pro klempíře – maximální kvalita pro profesionální uživatele.

Falcovací kleště

Nº	Forma	Provedení kloubu	Šířka vstupního otvoru	←a→				
			mm	mm	"	kg	Ks	V6
D33-60	rovně	prostrčený	60	280	11	0,60	6	
D331-40	rovně	přeložený	40	280	11	0,65	6	
D331-60	rovně	přeložený	60	280	11	0,69	6	
D331-80	rovně	přeložený	80	320	12 3/4	0,95	5	
D34-60	ohyb v úhlu 45°	prostrčený	60	270	10 3/4	0,72	6	
D341-40	ohyb v úhlu 45°	přeložený	40	270	10 3/4	0,69	6	
D341-60	ohyb v úhlu 45°	přeložený	60	270	10 3/4	0,71	6	
D341-80	ohyb v úhlu 45°	přeložený	80	320	12 3/4	0,92	5	
D35-60	ohyb v úhlu 90°	prostrčený	60	255	10	0,76	6	
D351-60	ohyb v úhlu 90°	přeložený	60	255	10	0,75	6	





- Výkovek z jakostní oceli
- S nanesenou černou práškovou vrstvou
- Minimální hloubka rozevření, rovná 60 mm
- Minimální hloubka rozevření, ohnutá, 50 mm



Falcovací kleště, rukojeti s potahem

Nº	Forma	Provedení kloubu	Šířka vstupního otvoru	←a→				
			mm	mm	"	kg	Ks	V6
D33-60-P	rovně	prostrčený	60	280	11	0,60	6	
D331-60-P	rovně	přeložený	60	280	11	0,68	6	
D34-60-P	ohyb v úhlu 45°	prostrčený	60	270	10 3/4	0,72	6	
D341-60-P	ohyb v úhlu 45°	přeložený	60	270	10 3/4	0,72	6	
D35-60-P	ohyb v úhlu 90°	prostrčený	60	255	10	0,76	6	
D351-60-P	ohyb v úhlu 90°	přeložený	60	255	10	0,75	6	



- Výkovek z jakostní oceli
- S nanesenou černou práškovou vrstvou
- Rukojeti s potahem z PVC
- Minimální hloubka rozevření, rovná 60 mm
- Minimální hloubka rozevření, ohnutá, 50 mm

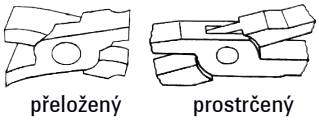

Piccolo-Falcovací nůžky

Nº	Forma	Provedení kloubu	Šířka vstupního otvoru	←a→				
			mm	mm	"	kg	Ks	V6
D331-22	rovně	přeložený	22	180	7	0,21	10	
D341-22	ohyb v úhlu	přeložený	22	180	7	0,21	10	



- Pro malé přesné drážkovací a ohýbací práce
- Výkovek z jakostní oceli
- Rukojeti s potahem z PVC
- Plně kaleno
- Hloubka rozevření, rovná 30 mm
- Hloubka rozevření, ohnutá 28 mm

Nářadí pro klempíře

Klempířské ploché kleště

- Výkovek z jakostní oceli
- Rukojeti s potahem z PVC
- Plochá čelist kleští
- Hloubka rozevření 45 mm
- Ozubením 0,8 mm

№	Provedení kloubu	←a→				
		mm	"	kg	Ks	V6
D301	přeložený	240	9 1/2	0,40	6	

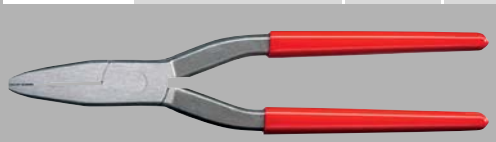

Klempířské kleště kulaté



- Výkovek z jakostní oceli
- Rukojeti s potahem z PVC
- Kulatá čelist kleští
- Hloubka rozevření 50 mm
- Ozubením 1,0 mm

№	Provedení kloubu	←a→				
		mm	"	kg	Ks	V6
D311	přeložený	260	10 1/4	0,38	6	



Falcovací ohýbací kleště

- Výkovek z jakostní oceli
- Mořený
- Rukojeti s potahem z PVC

№	Forma	Provedení kloubu	Šířka vstupního otvoru	←a→				
			mm	mm	"	kg	Ks	V6
D355	rovně	přeložený	30	250	10	0,45	5	



Rohové falcovací kleště

- Výkovek z jakostní oceli
- Mořený
- Rukojeti s potahem z PVC
- Hloubka rozevření 65 mm

№	Forma	Provedení kloubu	Šířka vstupního otvoru	←a→				
			mm	mm	"	kg	Ks	V6
D335	rovně	přeložený	60	280	11	0,74	5	



Mačkací falcovací kleště

№	Forma	Provedení kloubu	Šířka vstupního otvoru	←a→				
			mm	mm	"	kg	Ks	V6
D336	rovně	prostrčený	80	320	12 3/4	0,78	5	



- Výkovek z jakostní oceli
- Hnědený
- Rukojeti s potahem z PVC
- Hloubka rozevření 80 mm

Okapové utahovací kleště

№	←a→				
	mm	"	kg	Ks	V6
D36	250	10	0,47	1	

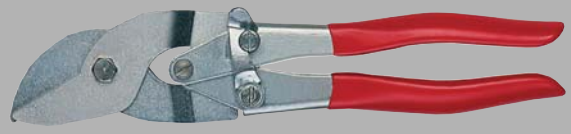



- Rychlá a racionální práce díky 3 dolním a 2 horním čelistem
- Samočinně otvírající
- Plně pozinkováno
- Rukojeti s potahem z PVC
- Hloubka rozevření 28 mm

Ohýbač na žlabové nosníky – otevřený tvar

№	←a→				
	mm	"	kg	Ks	V6
D396	680	20	3,15	1	





- Šířka štěrbiny 10 mm pro úchytku žlabu 40 x 6 mm
- Hlava z nerezavějící temperované litiny
- Kluzný váleček na ochranu úchytky žlabu laminované plastem

Abecední seznam

A
Adaptér 114
Adaptér pro svěrky na korpusy, naklápěcí 88

C
Celoocelová stolní svěrká 103
Clippix 105

D
Drátěný závěsný box 152
Držák distanční 127
DSET15 141
DSET16 139
DSET29-15 136
DSET-SF3 147
Dveřní upínák 119

J
Jednoruční svěrka 93

K
Kleště falcovací 165, 166, 167
Kleště ploché 166
Kleště skřipcové 55
Kleště skřipcové C 55
Kleště skřipcové paralelní 55
Kleště skřipcové Variogrip 55
Kleště utahovací okapové 167
Klíč kolíkový 72
KombiKlamp 41
Kombinované nůžky 154, 155

M
Montáž dveřní zárubně 118
Multifunkční nástroj 157

N
Náhradní čepele 157
Napínač pásky 107
Nářadí pro klempíře 165, 166, 167
Nástavec rozpěrné výztuhy dveřní zárubně 117
Nástavec upínací přestavitelný 57
Nosič desek 112
Nosič TU 117
Nůžky anglické Originál-Facon 151
Nůžky Berlínské 151
Nůžky bezpečnostní na ocelovou pásku s pákovým převodem 163
Nůžky Combinox 155
Nůžky do dománosti a na šití 161
Nůžky Ideál D08 138
Nůžky Ideál D15A 141
Nůžky Ideál D17ASS / D17A 138
Nůžky Ideál D216/D116 147
Nůžky Ideál D216-280-B-SBSK 148
Nůžky Ideál D27A 137
Nůžky Ideál D29ASS-2 136
Nůžky Ideál D39ASS 135
Nůžky Ideál HSS D27AH 144
Nůžky Ideál HSS D416 145
Nůžky Ideál HSS-TiN D27AH-TiN 143
Nůžky kabelové 154, 155
Nůžky kombinované 154, 155
Nůžky MULTISNIP Longstyle D22A 138
Nůžky MULTISNIP Master D51A 154
Nůžky na kulaté otvory 150
Nůžky na ocelovou pásku 163
Nůžky na plech jednobřité 152
Nůžky na tapety a papír 161
Nůžky na telefonní kabely 160
Nůžky pracovní 161
Nůžky průběžné D27B 137
Nůžky průběžné D29BSS-2 136
Nůžky tvarové a vystřihovací D214/D114 149
Nůžky univerzální 150
Nůžky univerzální se širokým listem čepele D106A 150
Nůžky víceúčelové 160
Nůžky vystřihovací D16/D16L/D16S 139
Nůžky vystřihovací D207/D107 149
Nůžky vystřihovací D27 137
Nůžky vystřihovací D29SS-2 136
Nůžky vystřihovací HSS D407 144
Nůžky zahnuté D218/D118 148
Nůžky zahnuté HSS D418 145
Nůžky zlatnické 159

O
Ohýbač na žlabové nosníky 167

P
Páková svěrka 32
Paralelní šroubová svěrka 101
Patice upínací 72
Pomůcky prodejní 132, 133
Přestavitelné růžky 107
Příslušenství 16, 26, 29, 38, 45, 47, 50, 65, 95
Prodejní pomůcky 133, 150
Prodloužení korpusové svěrky 88
Proužky ochranných čepiček 16, 26, 29

R
Rychloupínače 78, 79, 80, 81, 82, 83

S
Sada pro upnutí trubkových šroubových svěrek 120
Sada rámových lisů 88
Sada svářecího upínače 59
Sada trubkového upináku 57
Speciální přítlačná deska 38, 45, 50, 65, 95
Šroubová svěrka z lehkého kovu 100
Stolní svěrká 103
Stropní a montážní podpěra 124
Svěrka C šroubová 53
Svěrka celoocelová šroubová 25, 26, 27
Svěrka celoocelová šroubová ve tvaru U 44
Svěrka dřevěná Klemmy 101
Svěrka DuoKlamp 92
Svěrka hliníková mini 101
Svěrka hranová C 112

Svěrka jednoruční hranová 111
Svěrka KliKlamp 99
Svěrka krokvová 95
Svěrka na hrany 112
Svěrka na korpusy REVO 87
Svěrka na pokládku parket 127
Svěrka okenní vyrovnávací 119
Svěrka páková 33
Svěrka páková ve tvaru U 44, 45
Svěrka pérová 105
Svěrka pérová Clippix 105
Svěrka pérová VarioClippix 105
Svěrka pro dveřní zárubně vyrovnávací 118
Svěrka s manipulačním ramenem 47
Svěrka šroubová OMEGA 29
Svěrka šroubová pro hluboké upínání 21
Svěrka šroubová z temperované litiny 15, 16, 17, 18, 19, 20, 21
Svěrka šroubová z tlakové slitiny 101
Svěrka svářečská pólová 56
Svěrka U 44, 45
Svěrka úhlová vyrovnávací pro dveřní zárubně 118
Svěrka UniKlamp 89
Svěrka vysokovýkonná 36, 37, 38, 39
Svěrka vysokovýkonná ve tvaru U 45
Svěrkový vozík 132, 133
Svěrky jednoruční 91, 93
Svorka stolní 88, 102
Systém upínací pokosový 109

T

Trn tlačný 47

U

Upínač desek 129, 131
Upínače s kloubovou pákou 77, 78, 79, 80, 81, 82, 83
Upínače s posuvnou tyčí 81, 82
Upínací a pokládací pomůcka 127
Upínací prvky na dílenské stoly 114
Upínací prvky pro svářecí stoly 62, 64, 65, 66, 67, 115
Upínák kompaktní 70, 71
Upínák korpusový 89
Upínák kovový úhlový 59
Upínák na pracovní stůl stroje 70, 71, 73, 74
Upínák plochý 89
Upínák s podávacím ramenem 73
Upínák úhlový 109

V

Variabilní vysokovýkonné svěrky 50, 51
Vertikální upínač 77
Vodorovné upínače 78, 79, 80, 83
Vozík předváděcí 132
Vyřezávací nože 157
Vysokovýkonná svěrka 37
Výztuha dveřní zárubně 117

Z

Zámečnická svěrka 39
Zavírací nože s výměnnými čepelemi 156, 157
Zpevňovač hran 111
Zpevňovač hran Kantenfix 111
Ztužidlo šroubové z temperované litiny 15, 17, 19, 20

Prostě lepší.

E-Newsletter

http:// www.bessey.de

https:// www.facebook.com/BESSEY.Tool.Einfach.Besser

http:// www.youtube.com/user/besseytoolsdeutsch

http:// newsletter.bessey.de

E-Newsletter

30 07698 „I1" [CZ_oPr]
PW 01/2017

www.bessey.de

BESSEY Tool GmbH & Co. KG ▪ Mühlwiesenstraße 40
74321 Bietigheim-Bissingen, Germany
Fon +49 7142 401-0 ▪ Fax +49 7142 401-452
E-Mail: info@bessey.de